LEGO

STAR WARS™

75158

STAR WARS REBELS™

LEGO.com

Disney

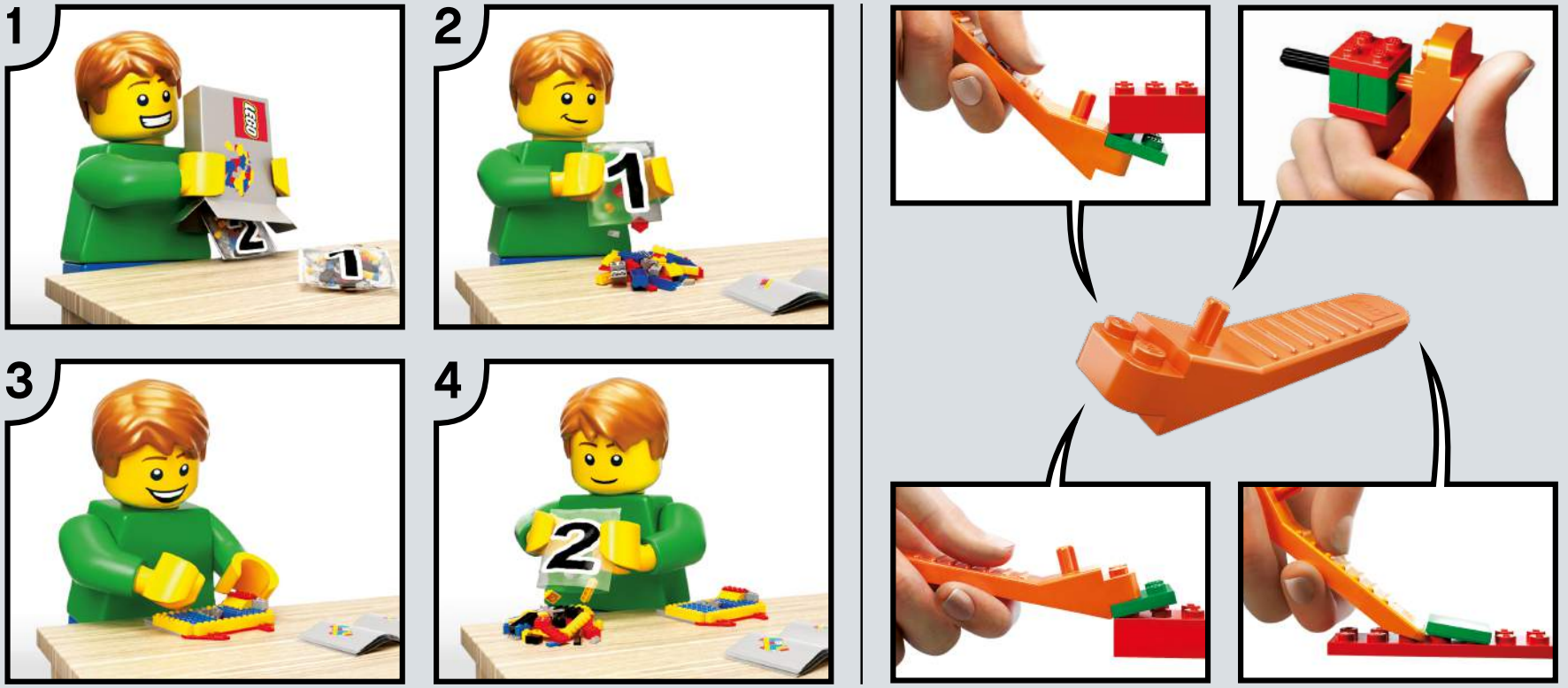

EN	IMPORTANT: Never modify the elements or use other projectiles than provided with this toy.
DE	WICHTIG: Die Elemente dürfen nicht verändert werden. Es dürfen ausschließlich die mit dem Spielzeug mitgelieferten Geschosse verwendet werden.
FR	IMPORTANT : Ne jamais modifier les éléments ni utiliser d'autres projectiles que ceux fournis avec ce jouet.
IT	IMPORTANTE: non modificare gli elementi o utilizzare proiettili non forniti con questo prodotto.
NL	BELANGRIJK: Verander niets aan de elementen en gebruik geen andere projectielen dan de bij het speelgoed geleverde.
ES	IMPORTANTE: No modifique los elementos ni utilice otros proyectiles diferentes a los suministrados junto con este juguete.
DA	VIGTIGT: Elementerne må ikke ændres, og der må ikke bruges andre projektiler end dem, der følger med legetøjet.
IS	MIKILVÆGT: Aldrei skal breyta einingum vörunnar eða nota önnur skot en þau sem fylgja þessu leikfangi.
FI	TÄRKEÄÄ: Älä koskaan tee osiin muutoksia tai käytä lelussa muita kuin sen sisältämiä ammuksia.
SV	VIKTIGT: Modifiera aldrig delarna och använd aldrig andra projektiler än de som medföljer denna leksak.
NO	VIKTIG: Elementene må ikke endres, og det må aldri brukes andre prosjektiler enn dem som følger med leketøyet.
PT	IMPORTANTE: Nunca modifique os elementos nem utilize projécteis que não tenham sido fornecidos com este brinquedo.
EL	ΣΗΜΑΝΤΙΚΟ: Ποτέ μην τροποποιείτε τα στοιχεία του παιχνιδιού και μην χρησιμοποιείτε άλλα βλήματα εκτός από αυτά που συνοδεύουν αυτό το παιχνίδι.
JA	重要：部品を改造したり、本製品に付属の発射体以外のものを使用しないようにしてください。
ZH	重要提示：切勿更改组件或使用并非由本玩具附带的弹丸。
KO	중요: 이들 부품을 수정하거나 이 완구와 함께 제공된 것이 아닌 발사체는 결코 사용하지 마십시오.
RU	ВАЖНО: Запрещается вносить изменения в элементы или использовать другие снаряды, отличные от тех, которые поставляются с данной игрушкой.
PL	WAŻNE: Nigdy nie modyfikować elementów ani nie używać innych pocisków niż dostarczonych z zabawką.
CZ	UPOZORNĚNÍ: Nikdy neupravujte součástky a nepoužívejte jiné projektily než ty, které jsou dodávány s touto hračkou.
SK	UPOZORNENIE: Nikdy neupravujte súčiastky a nepoužívajte iné projektily než tie, ktoré sú dodávané s touto hračkou.
HU	FONTOS: Az elemeket nem szabad módosítani, és a játékhoz adott lövedékek helyett sem szabad mást használni.
UA	УВАГА: Ніколи не модифікуйте елементи. Використовуйте тільки снаряди, що входять у комплект цієї іграшки.
HR	VAŽNO: Nemojte nikad mijenjati elemente ili koristiti druge projektile osim onih koji bili priloženi uz ovu igračku prilikom kupnje.
SR	ВАЖНО: Немојте да модификујете елементе и не користите друге пројектиле осим оних који долазе уз ову играчку.
MK	ВАЖНО: Никогаш не менувајте ги елементите и не користете други проектили од тие што ви се дадени со играчката.
SL	POMEMBNO: Nikoli ne spreminjajte elementov in uporabljajte le izstrelke, ki so bili priloženi tej igrači.
RO	IMPORTANT: Nu modificați niciodată elementele și nu utilizați alte proiectile decât cele furnizate cu această jucărie.
BG	ВАЖНО: В никакъв случай не видоизменяйте елементите и не използвайте други снаряди освен предоставените с тази играчка.
LV	SVARĪGI: Nekad nepārveidojiet rotaļlietas elementus, vienmēr izmantojiet tikai tās komplektā iekļautās lodītes.
ET	OLULINE: Mänguasja osi ei tohi teistega asendada, kasutada võib ainult kaasasolevat heitkeha.
LT	SVARBU: Niekuomet nekeiskite elementų ir naudokite tik tuos šovinius, kurie yra pridėti prie šio žaislo.
TR	ÖNEMLİ: Hiçbir zaman parçalarda değişiklik yapmayın veya bu oyuncakla verilenler dışında fırlatıcılar kullanmayın.
AR	ملاحظة مهمة: تجنب تعديل العناصر أو استخدام مقذوفات أخرى خلاف المرفقة مع هذه اللعبة.
ID	PENTING: Jangan pernah memodifikasi elemen atau menggunakan pelet lain selain yang disediakan bersama mainan ini.
MS	PENTING: Jangan ubah suai elemen atau guna peluncur lain selain daripada yang disediakan untuk alat mainan ini.

LEGO.com/brickseparator

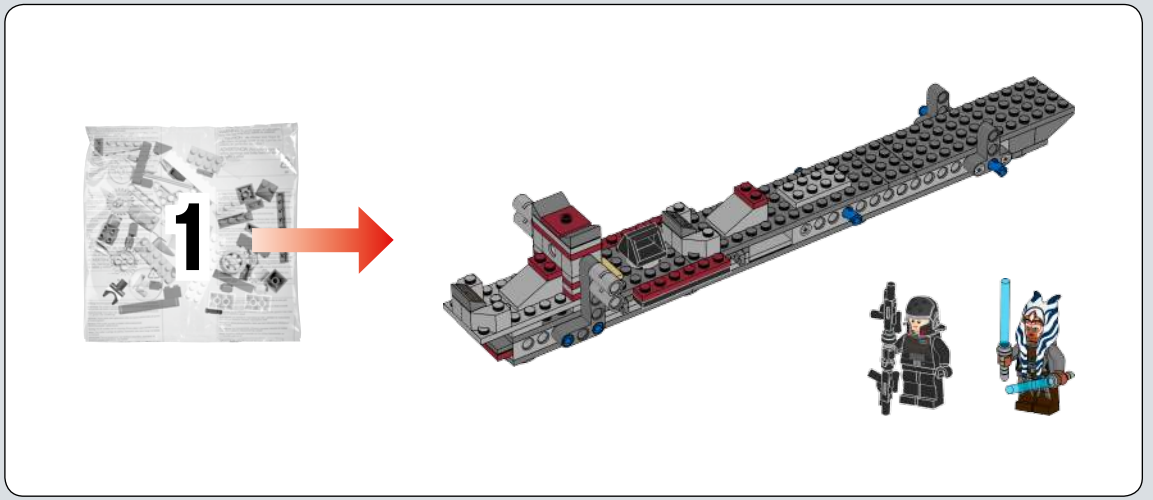
1

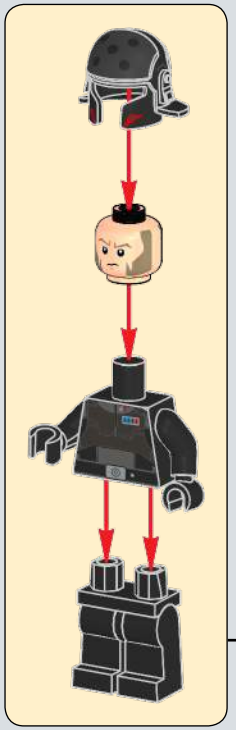

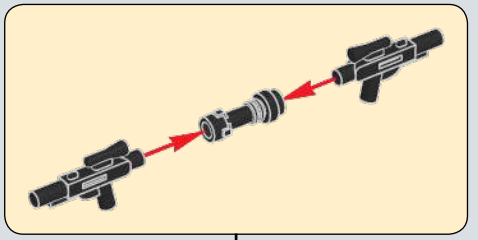

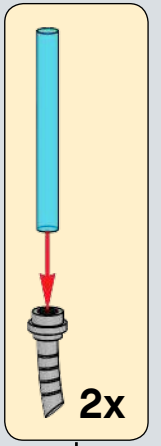
2x

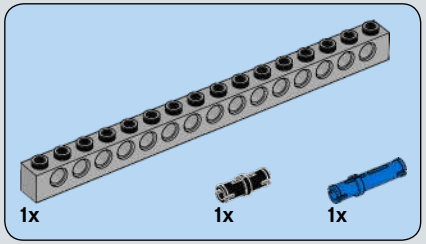

1

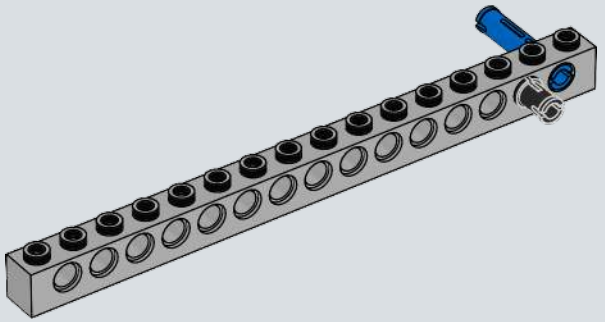

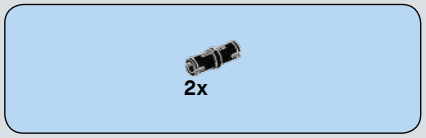

2

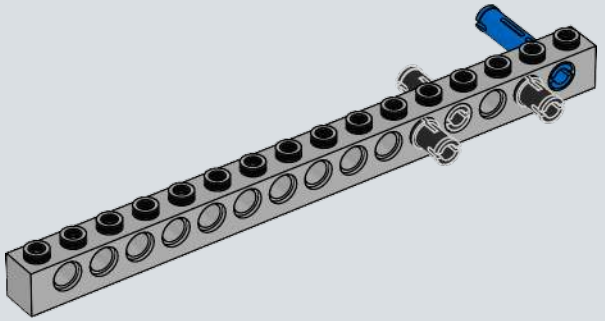

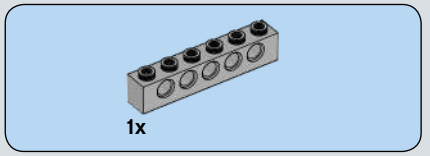

3

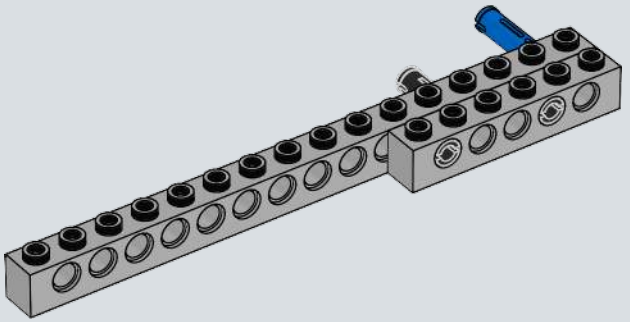

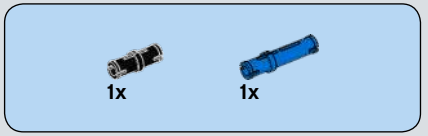

4

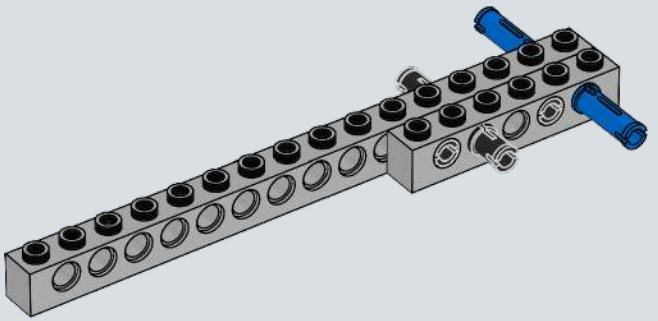

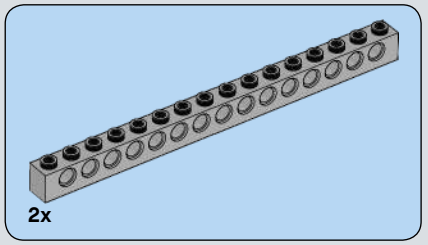

5

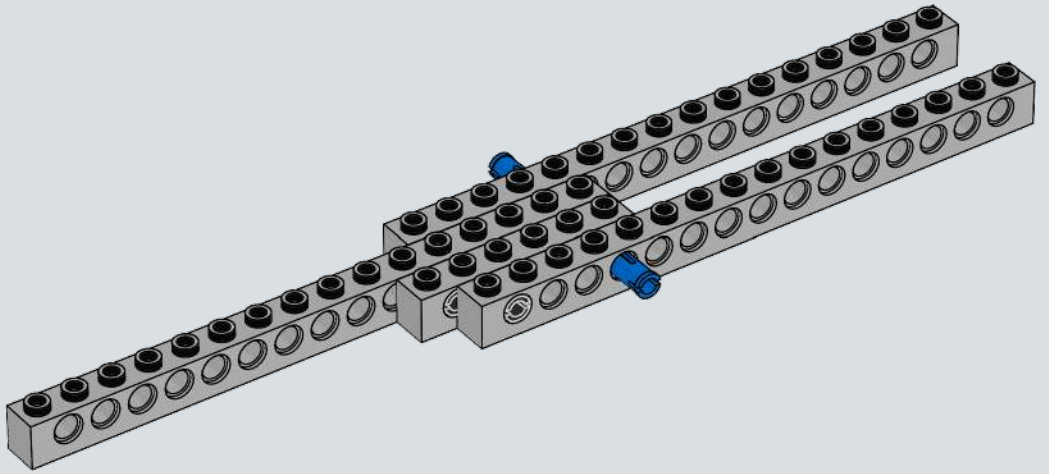

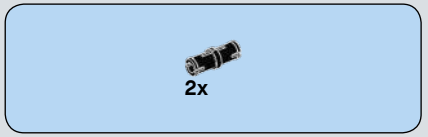

6

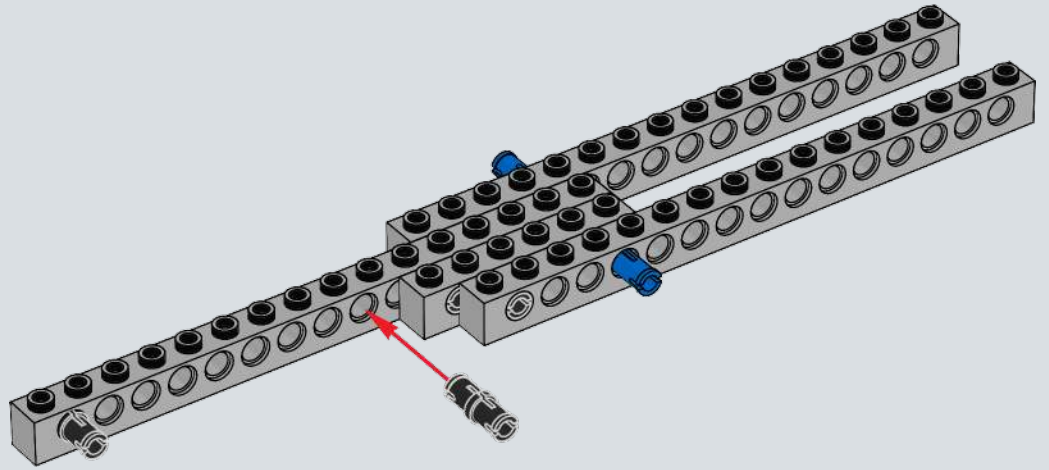

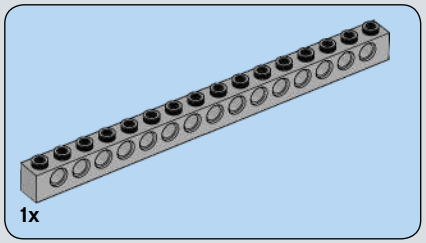

7

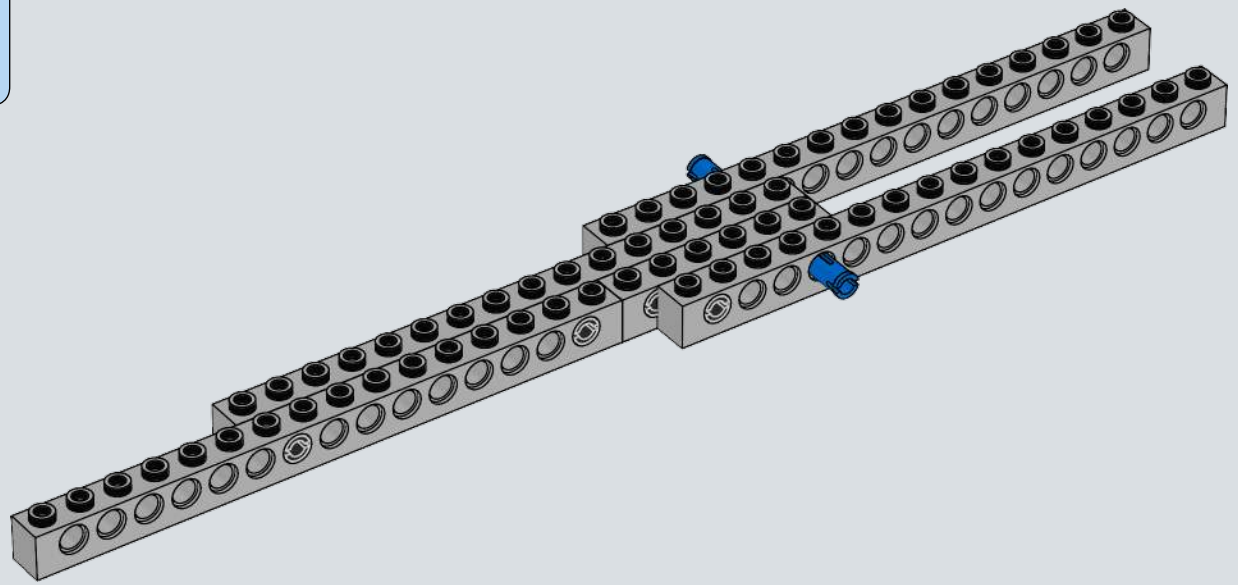

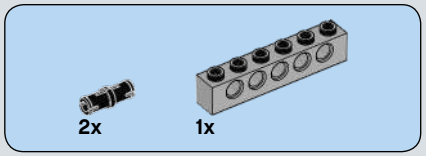

8

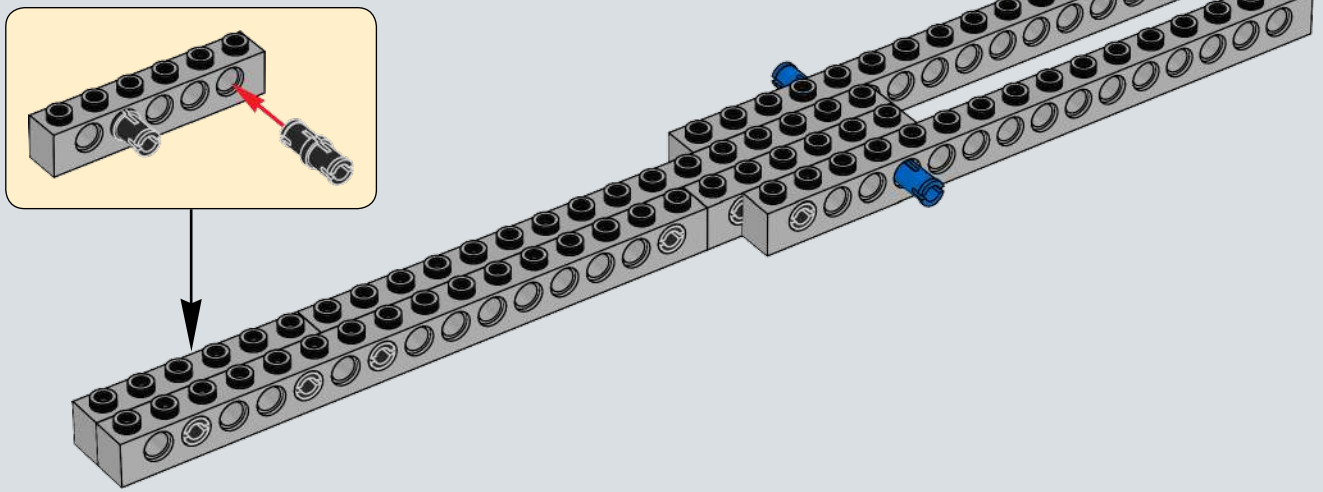

9

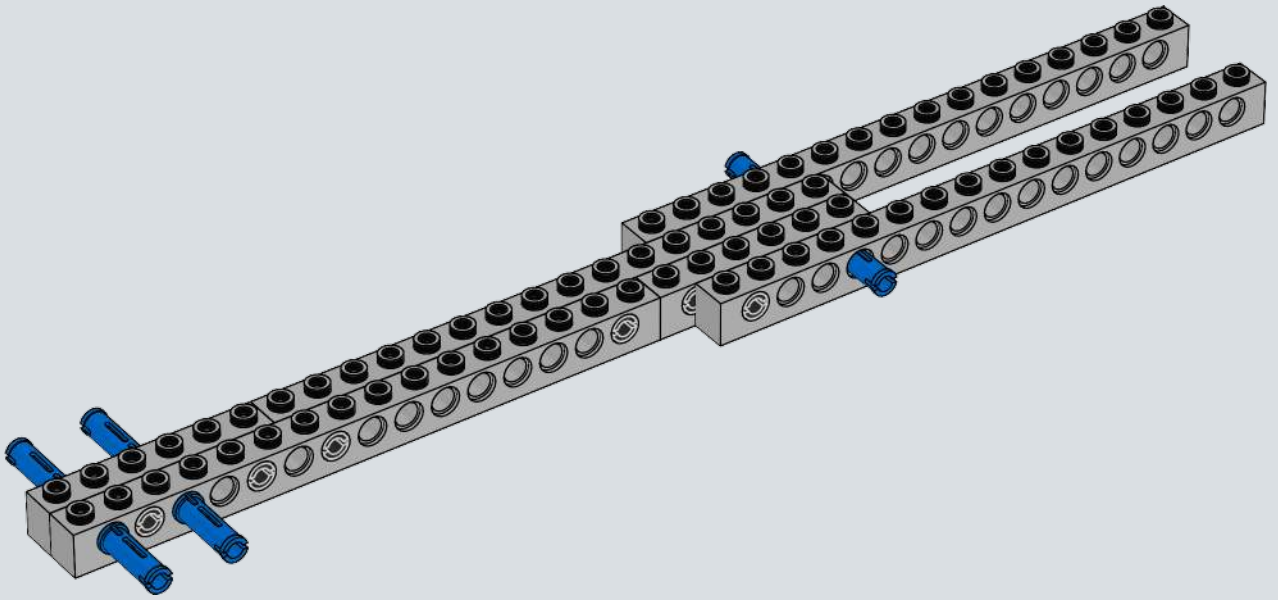

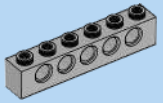

10

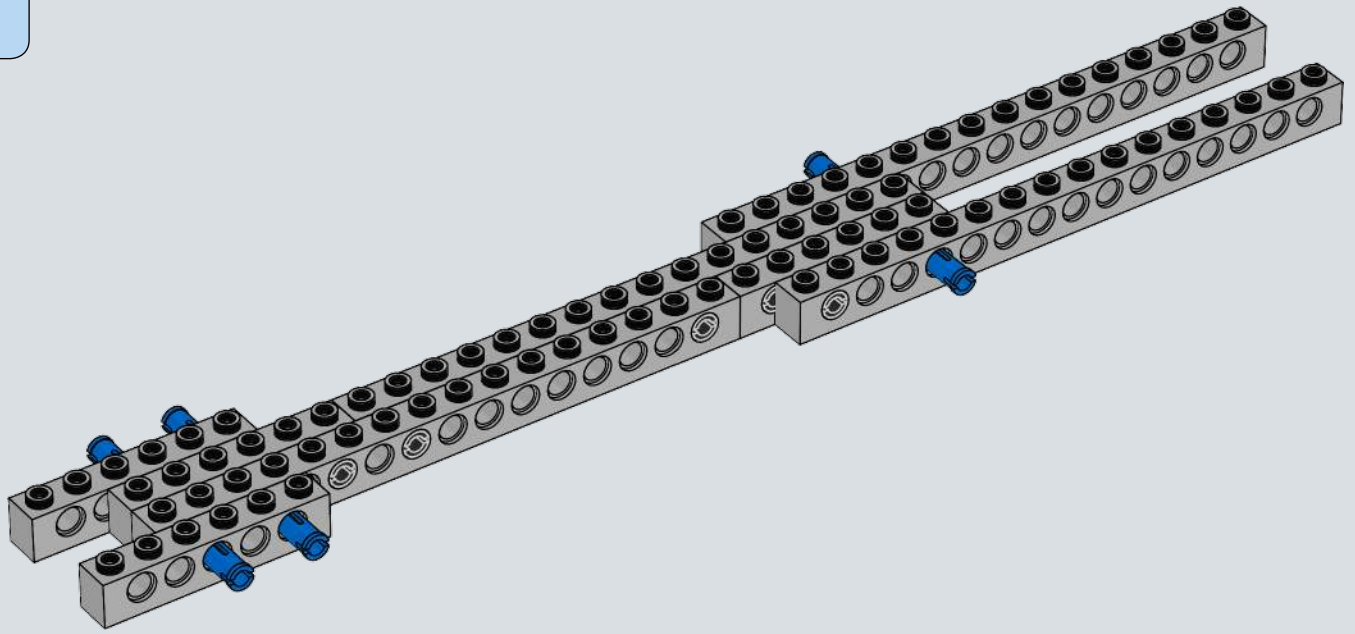

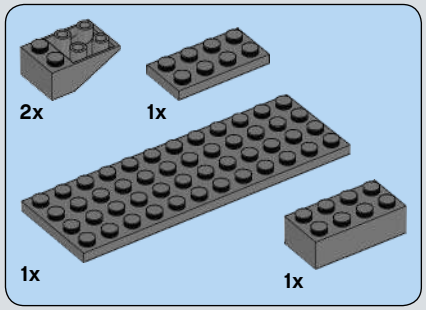

11

1

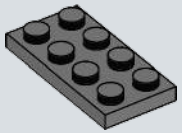

2

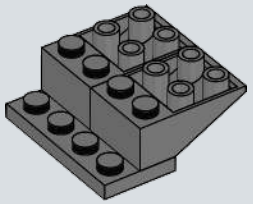

3

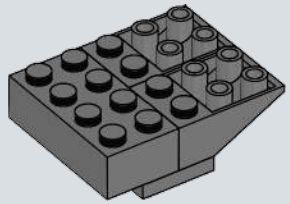

4

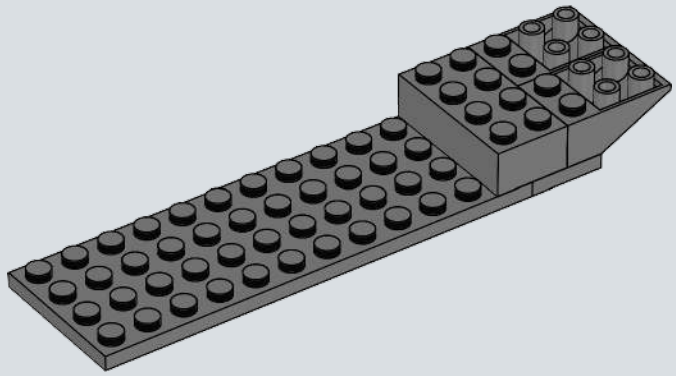

12

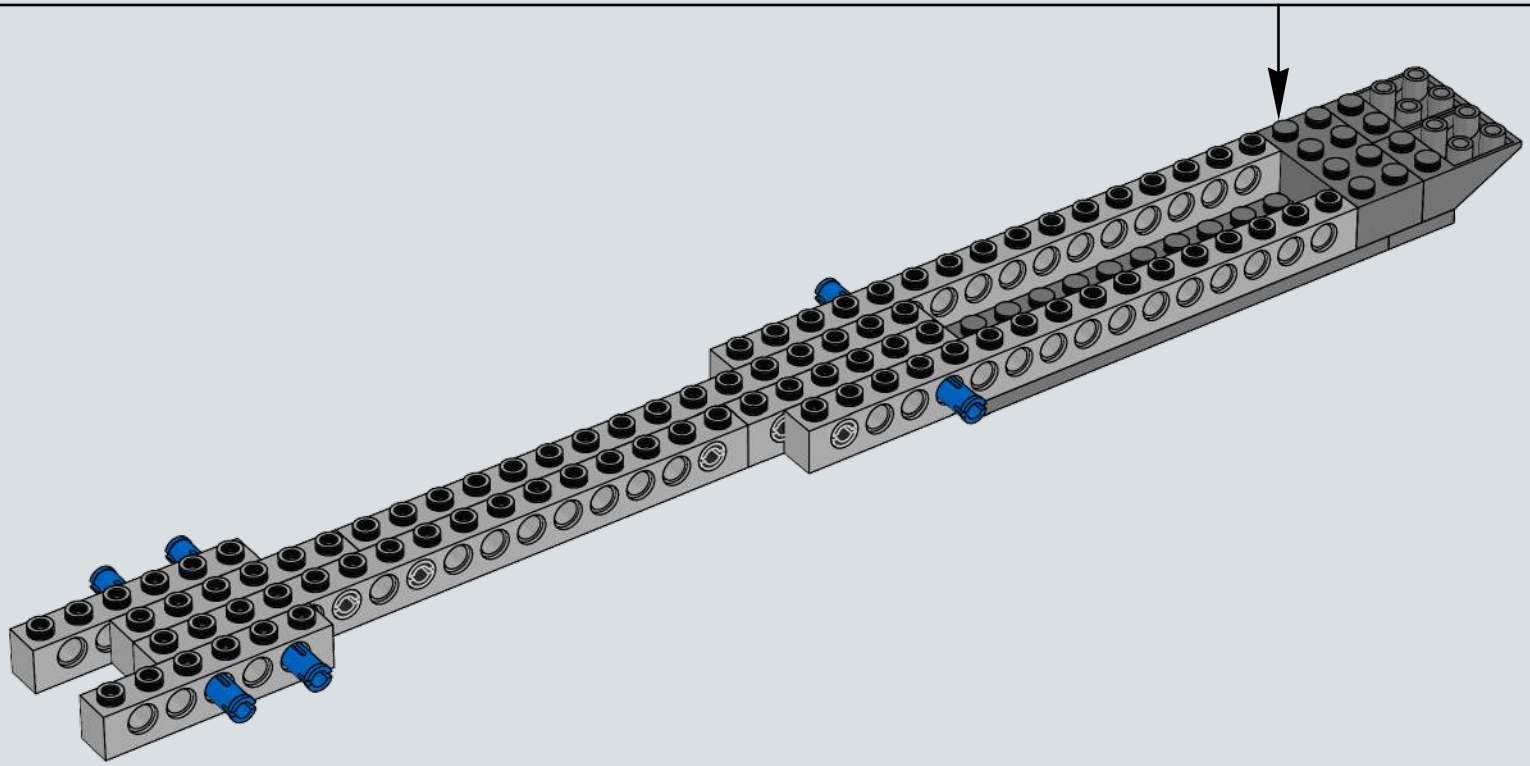

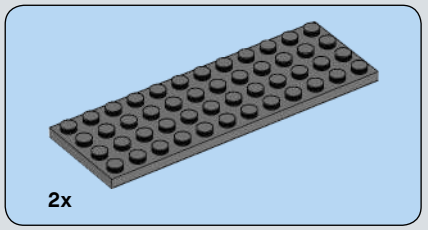

13

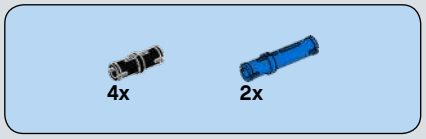

14

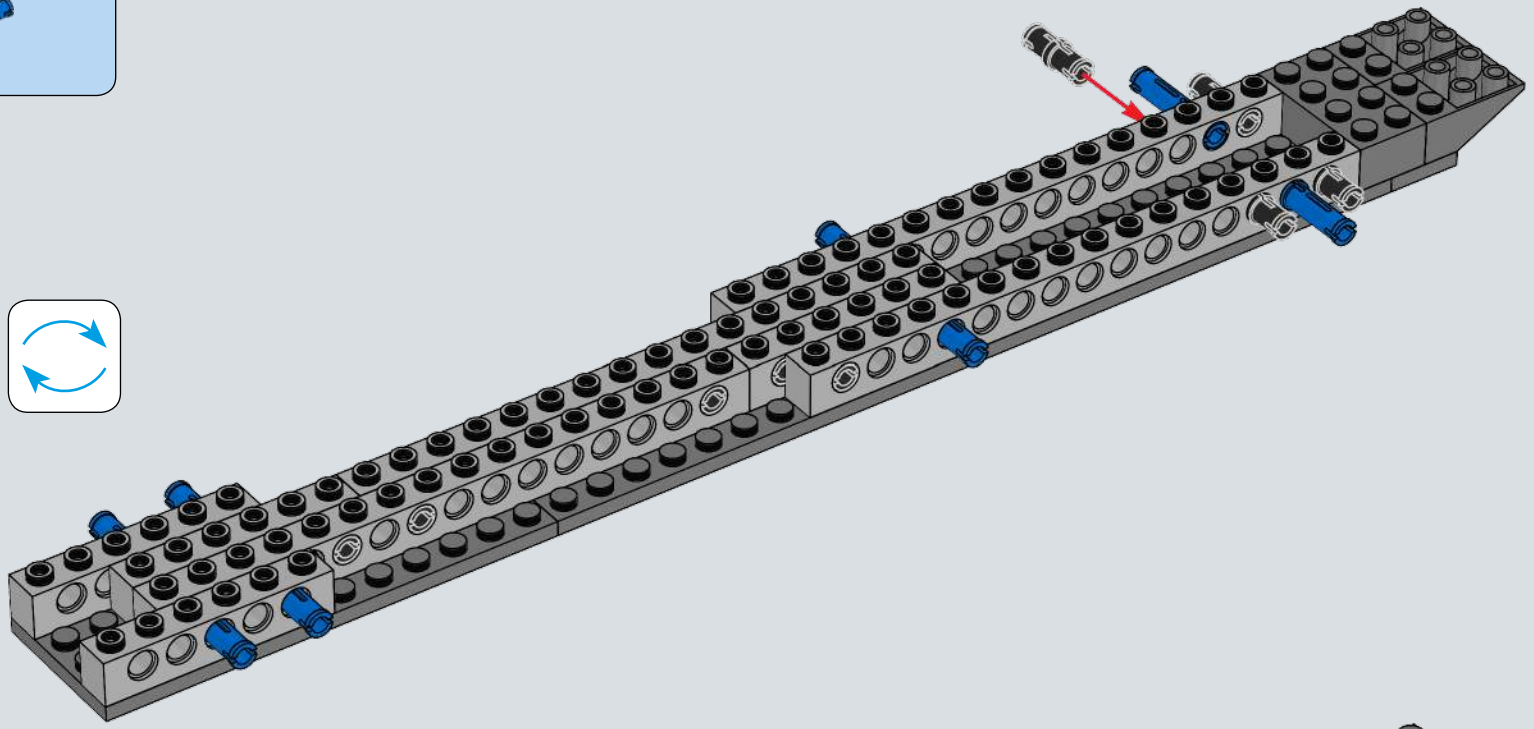

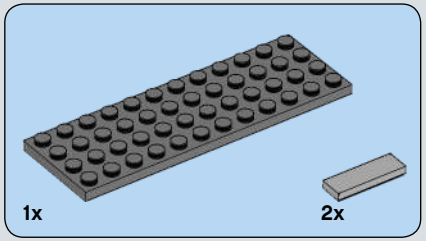

15

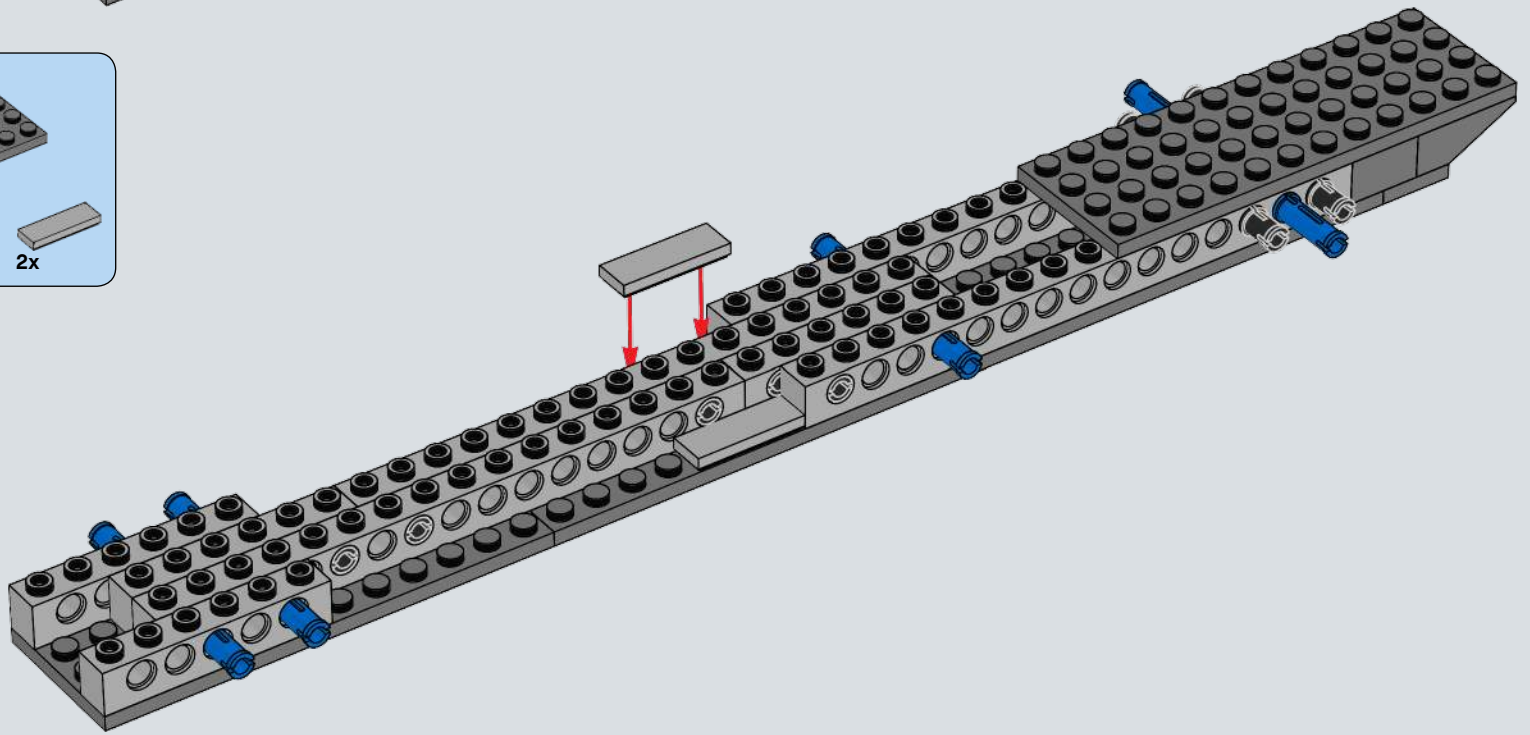

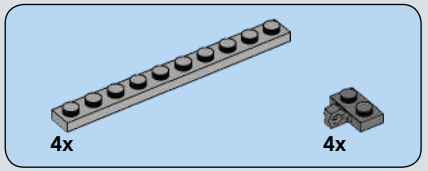

16

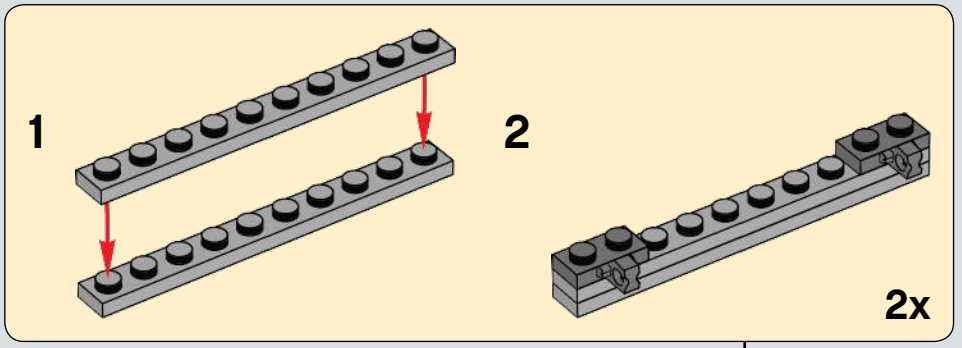

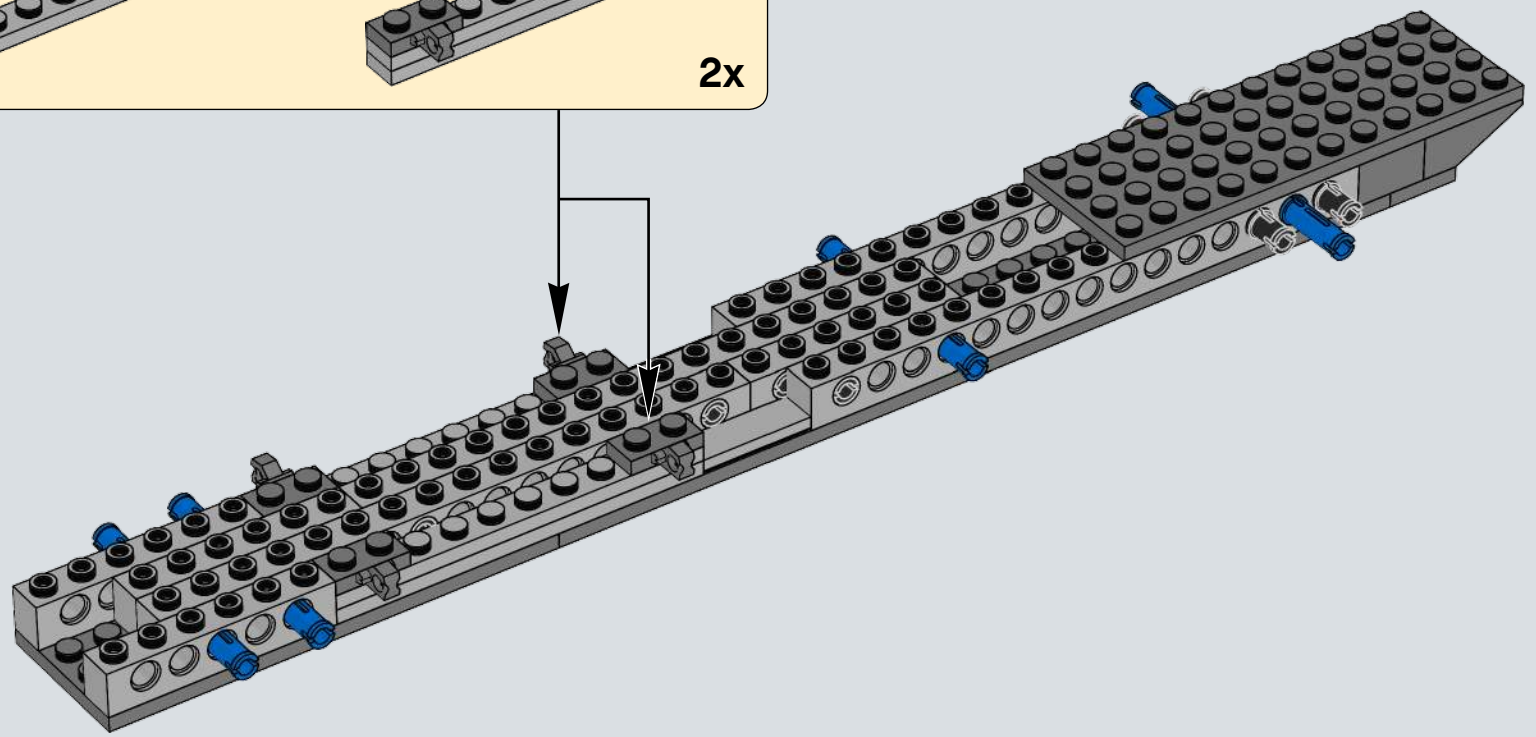

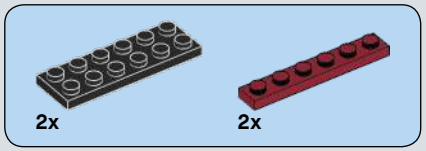

17

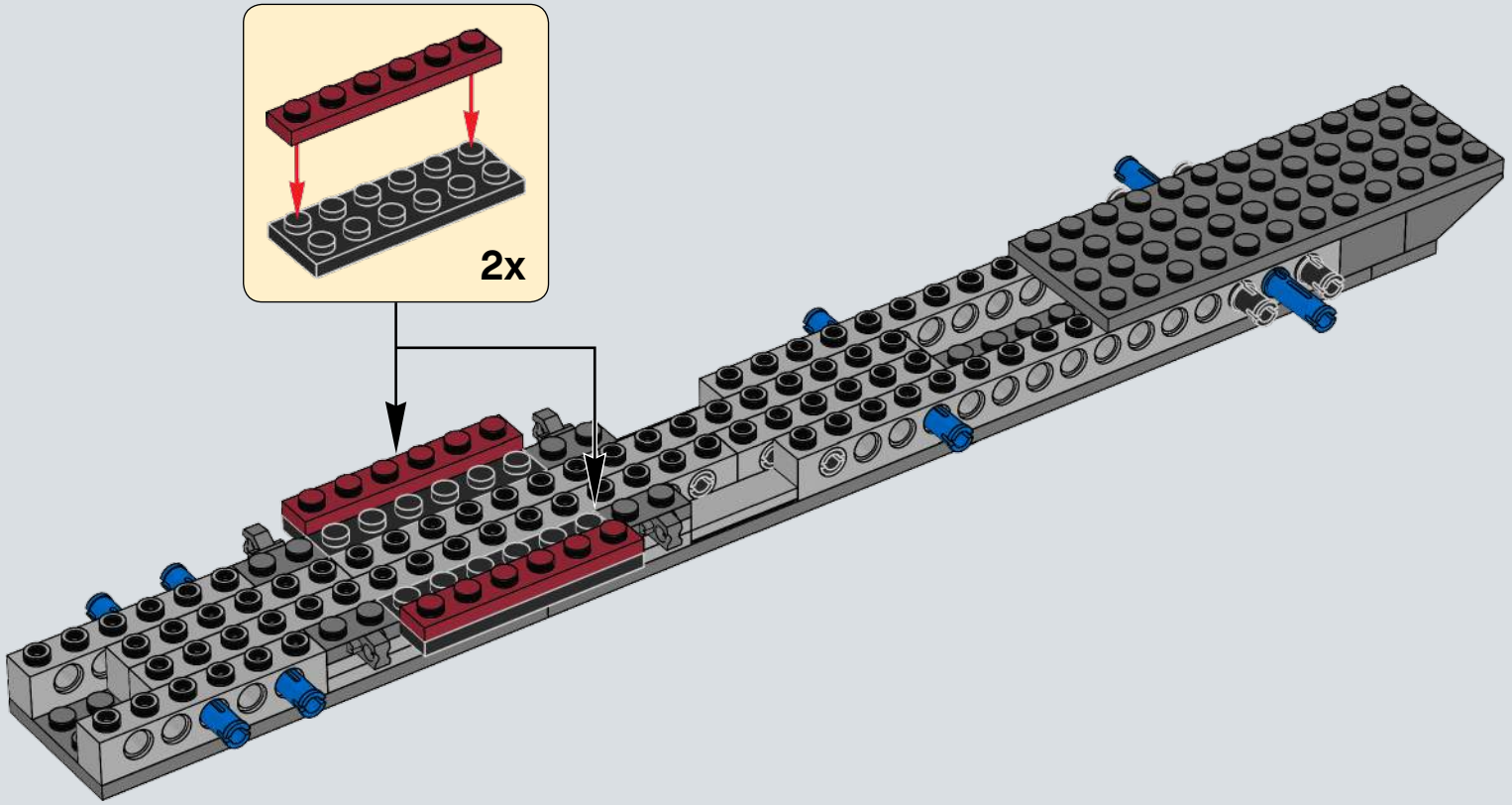

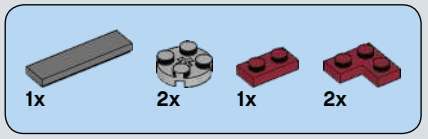

18

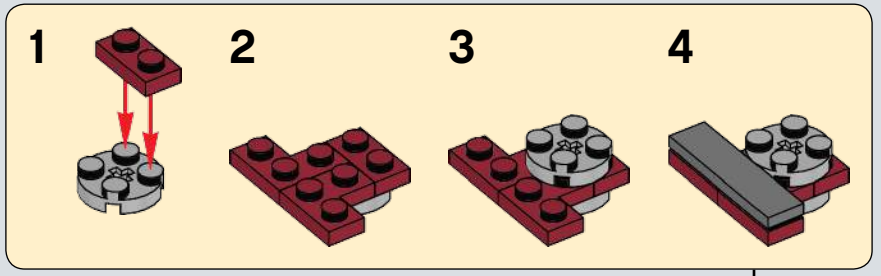

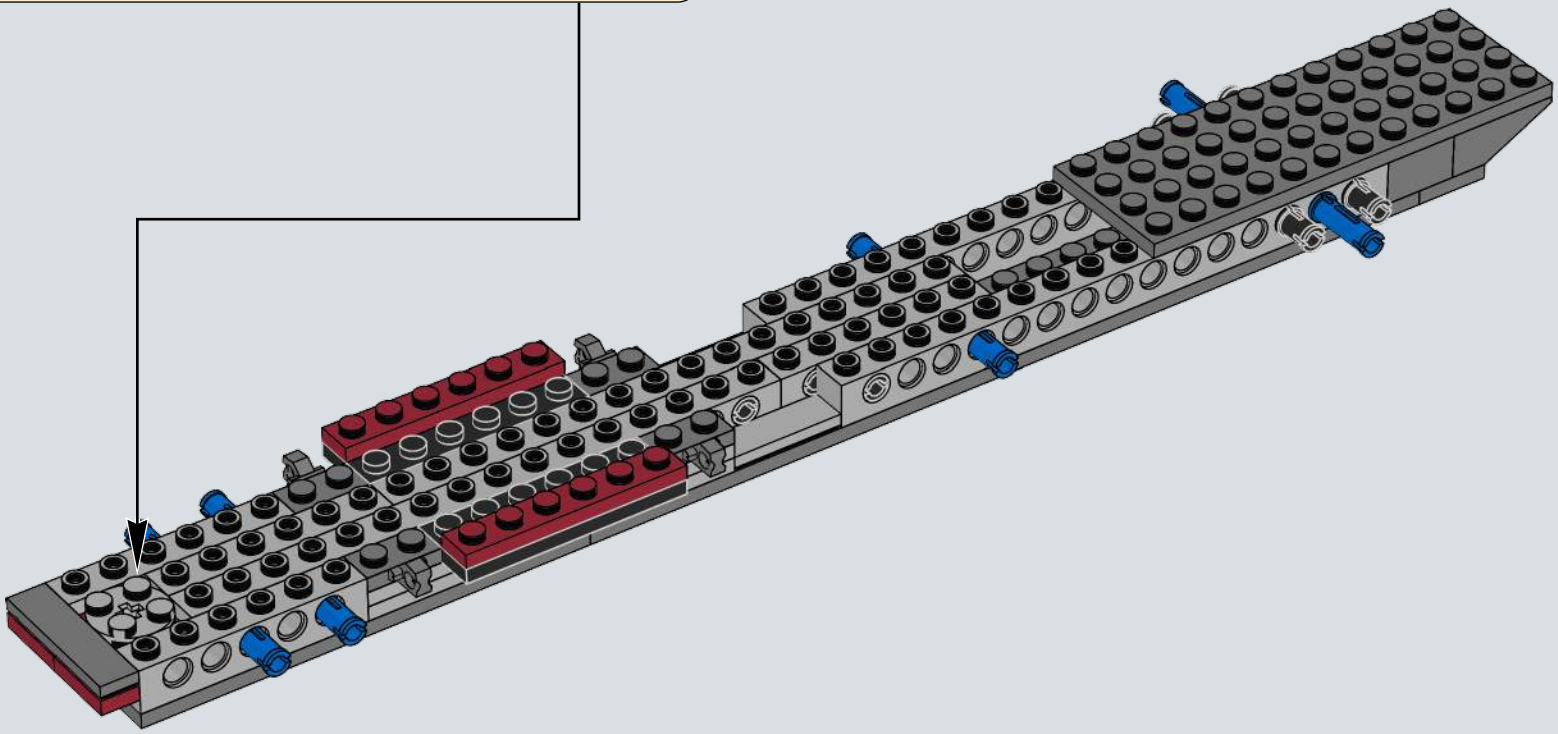

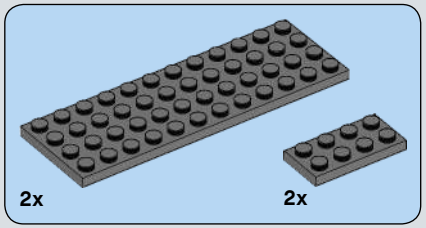

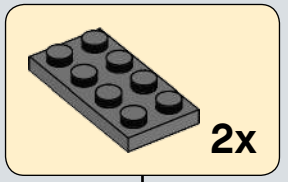

19

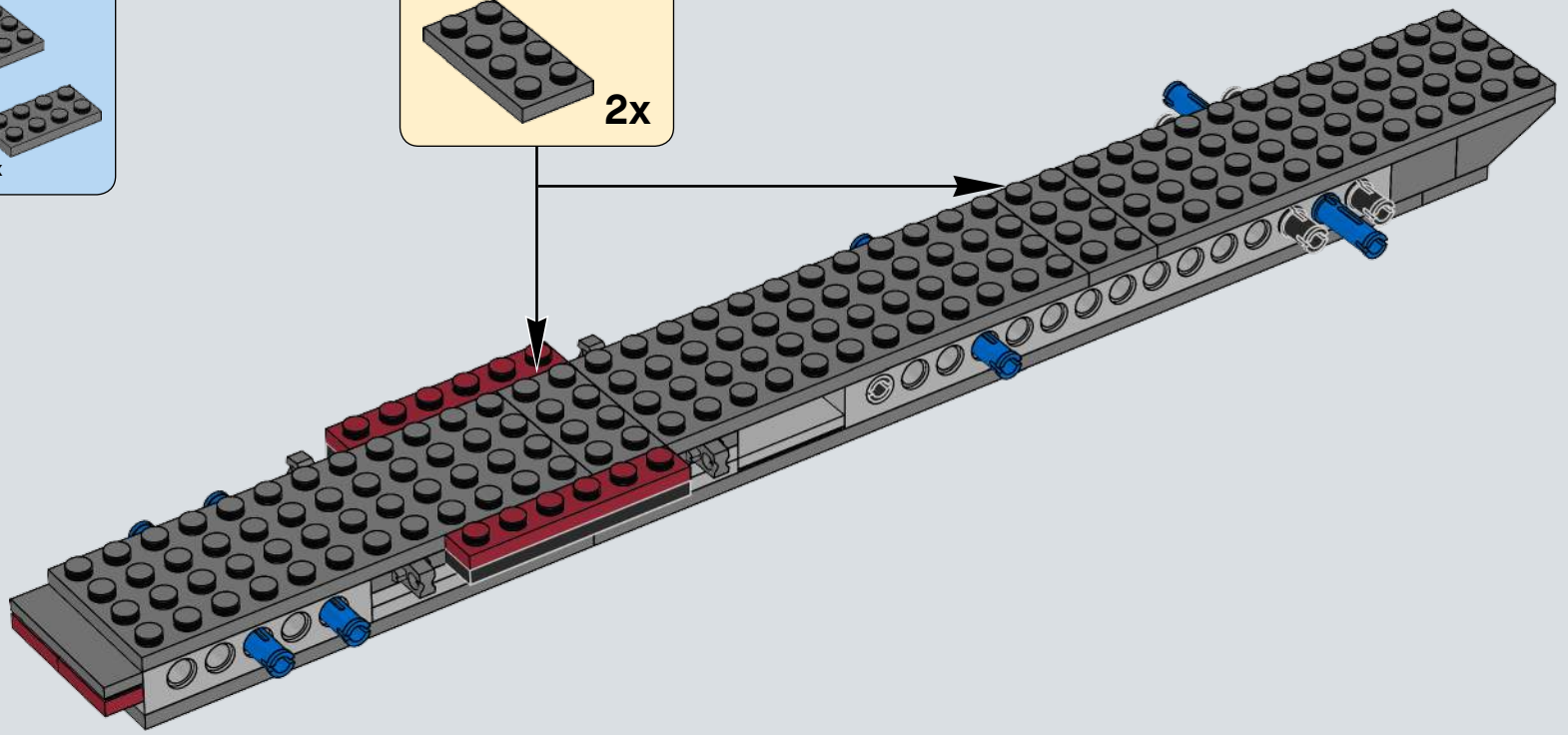

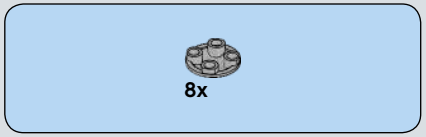

20

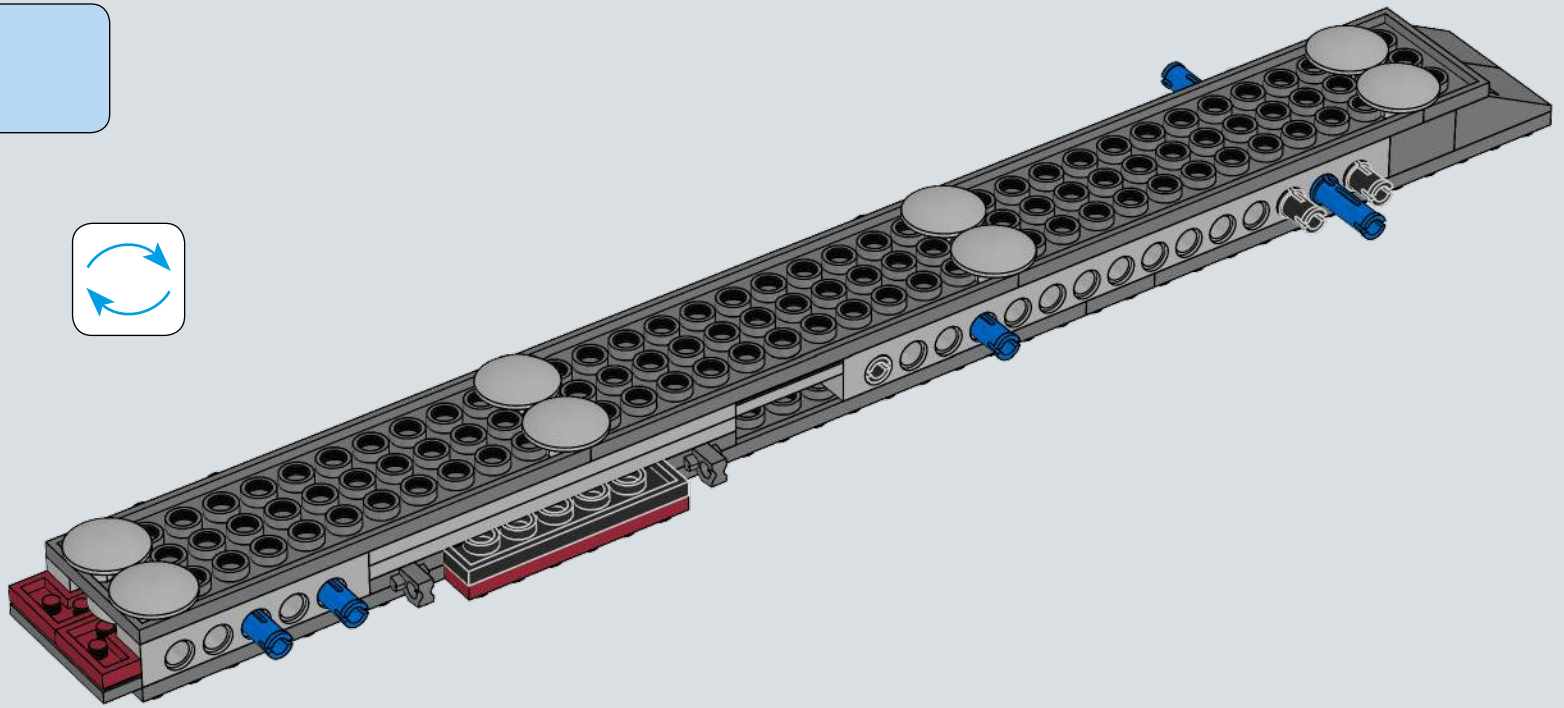

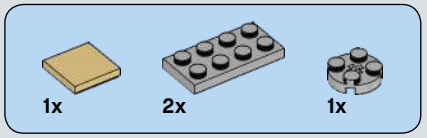

21

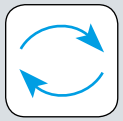

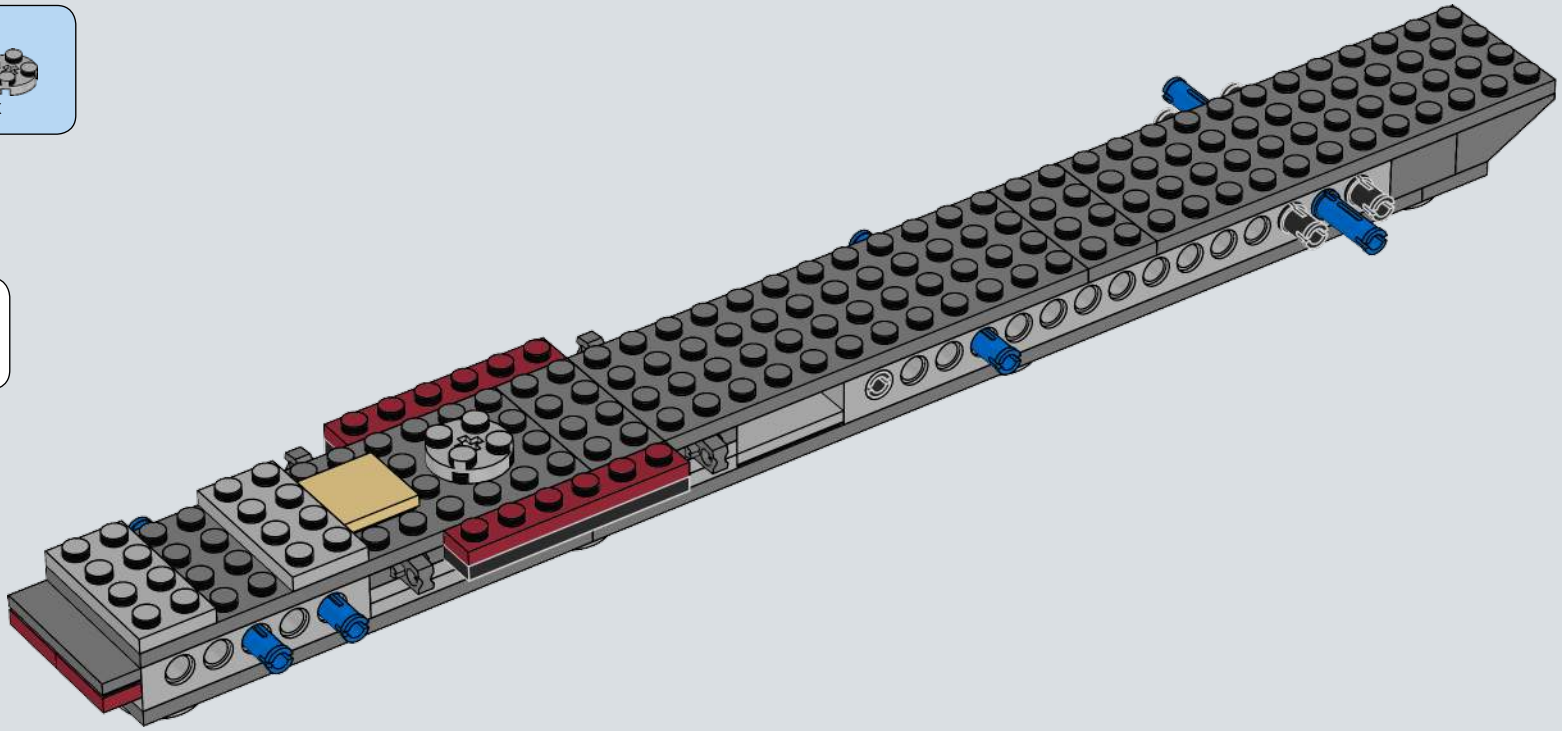

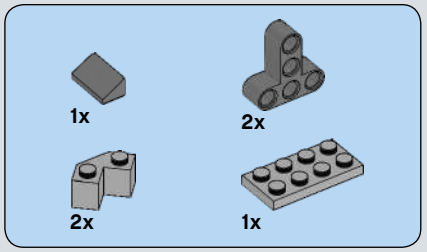

22

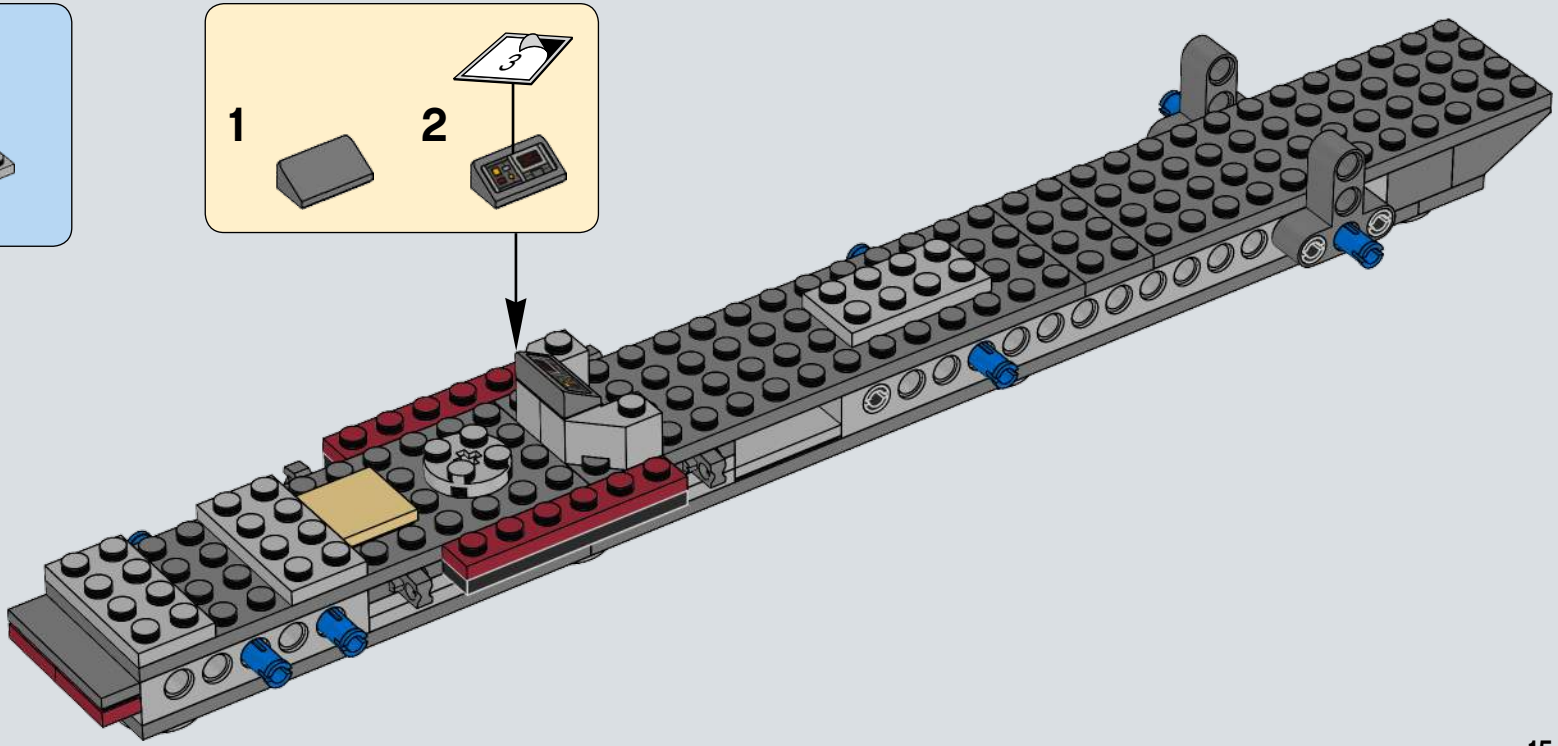

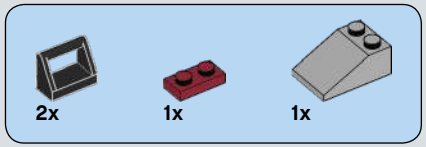

23

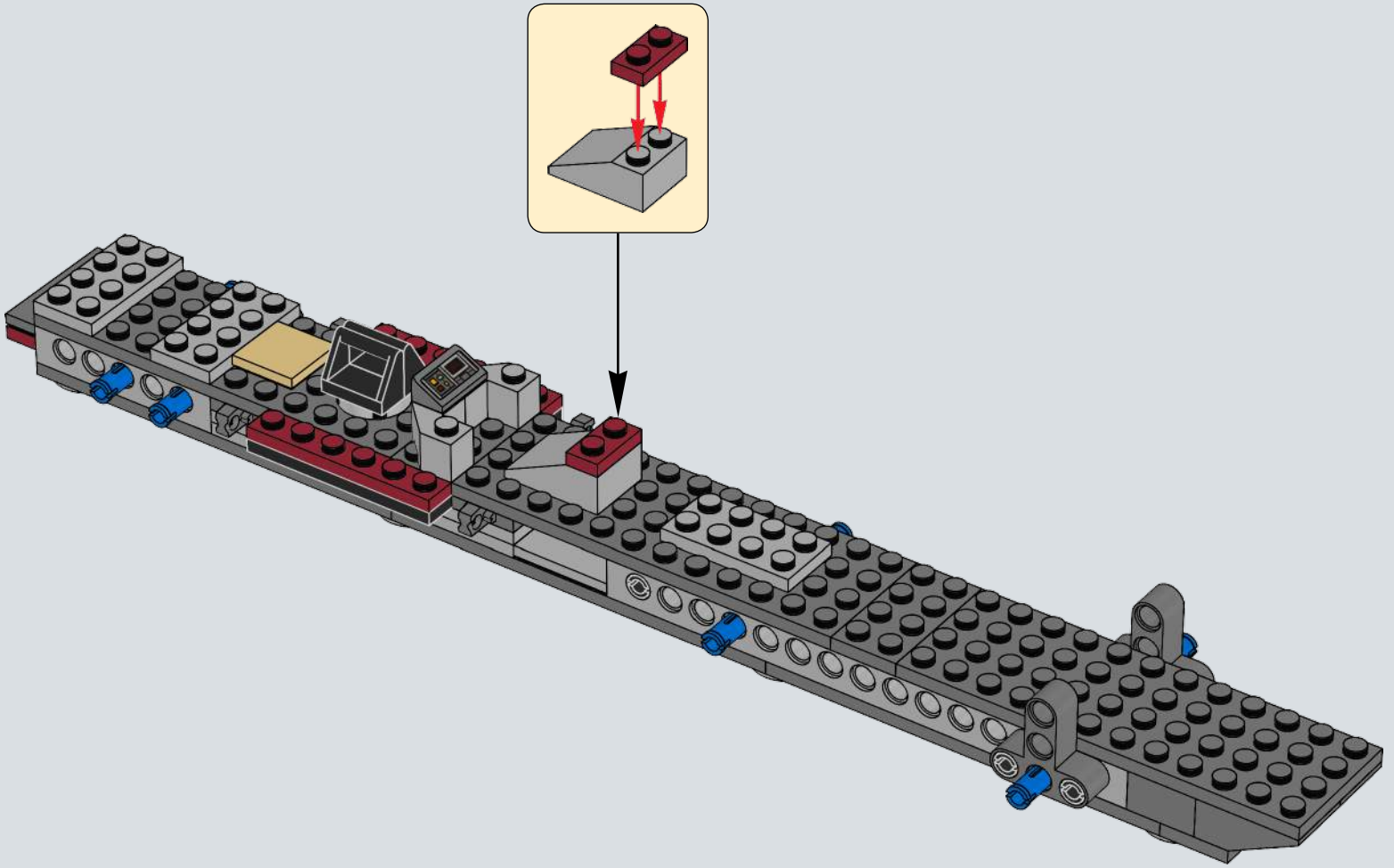

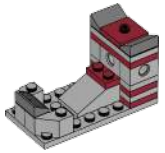

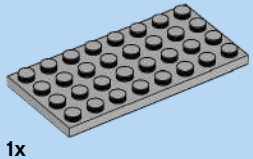

24

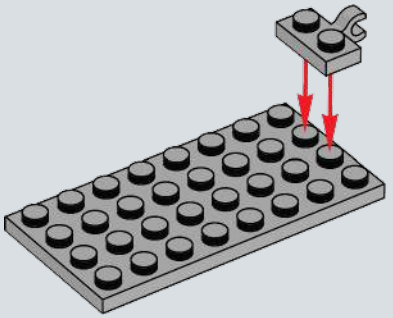

25

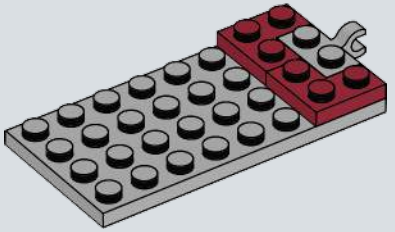

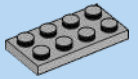

26

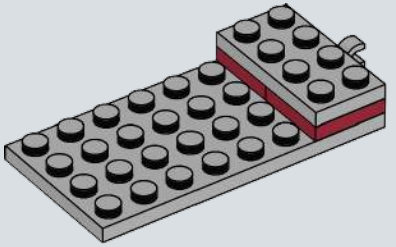

27

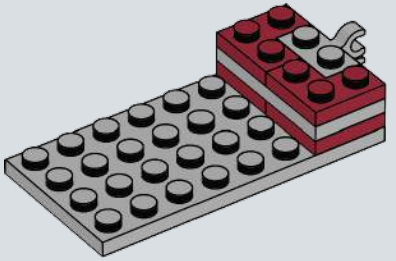

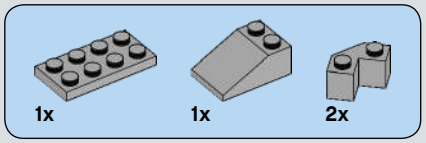

28

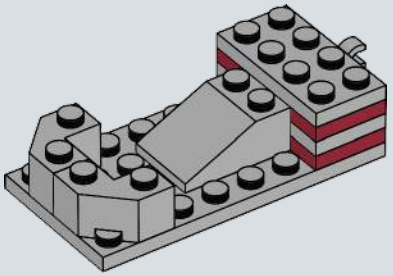

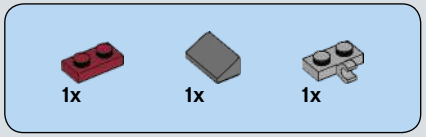

29

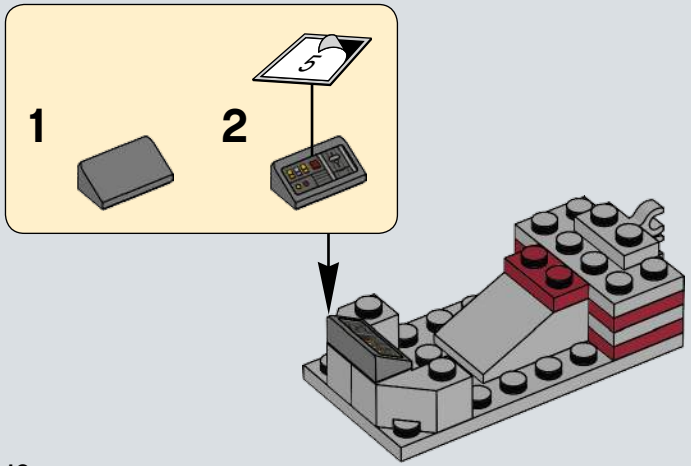

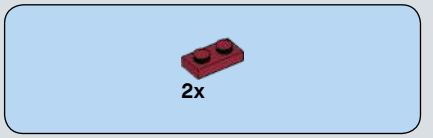

30

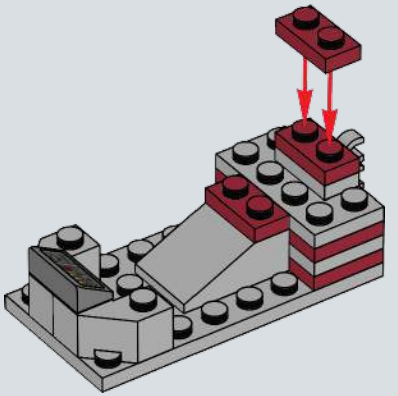

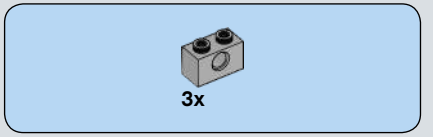

31

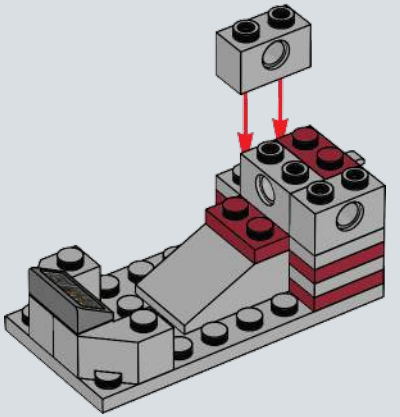

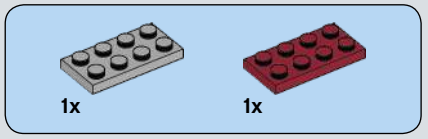

32

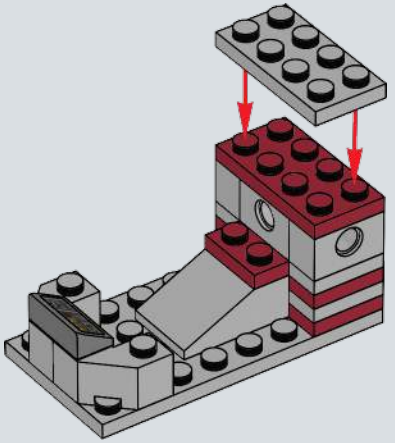

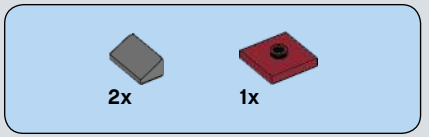

33

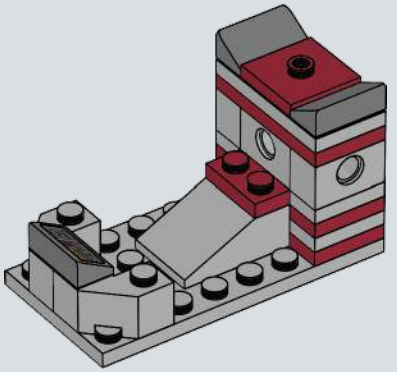

34

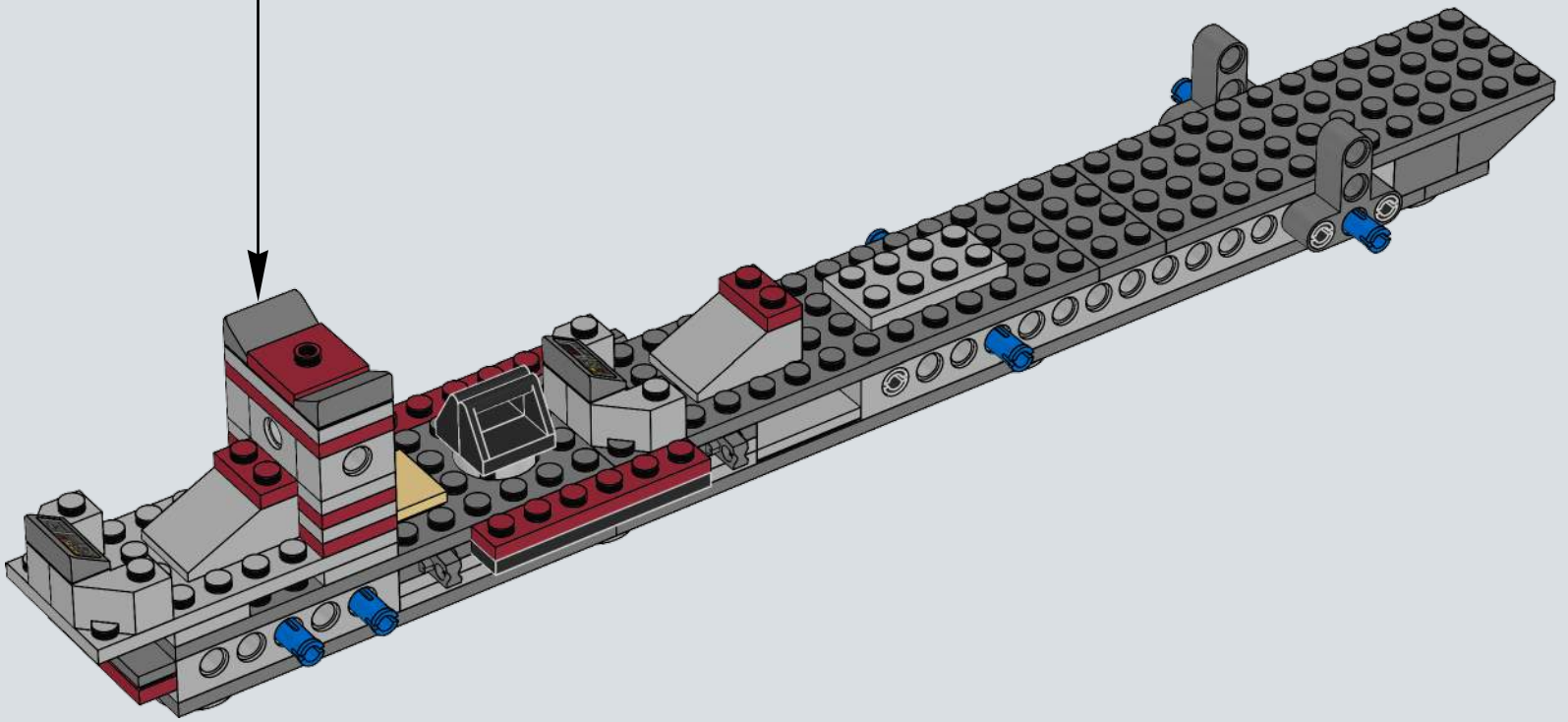

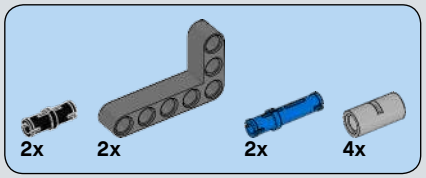

35

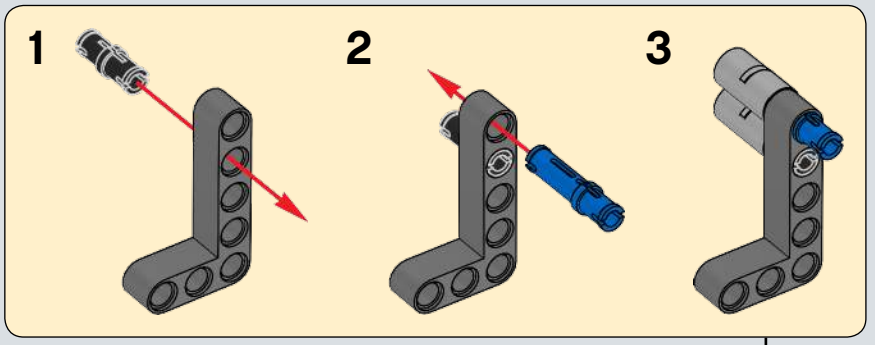

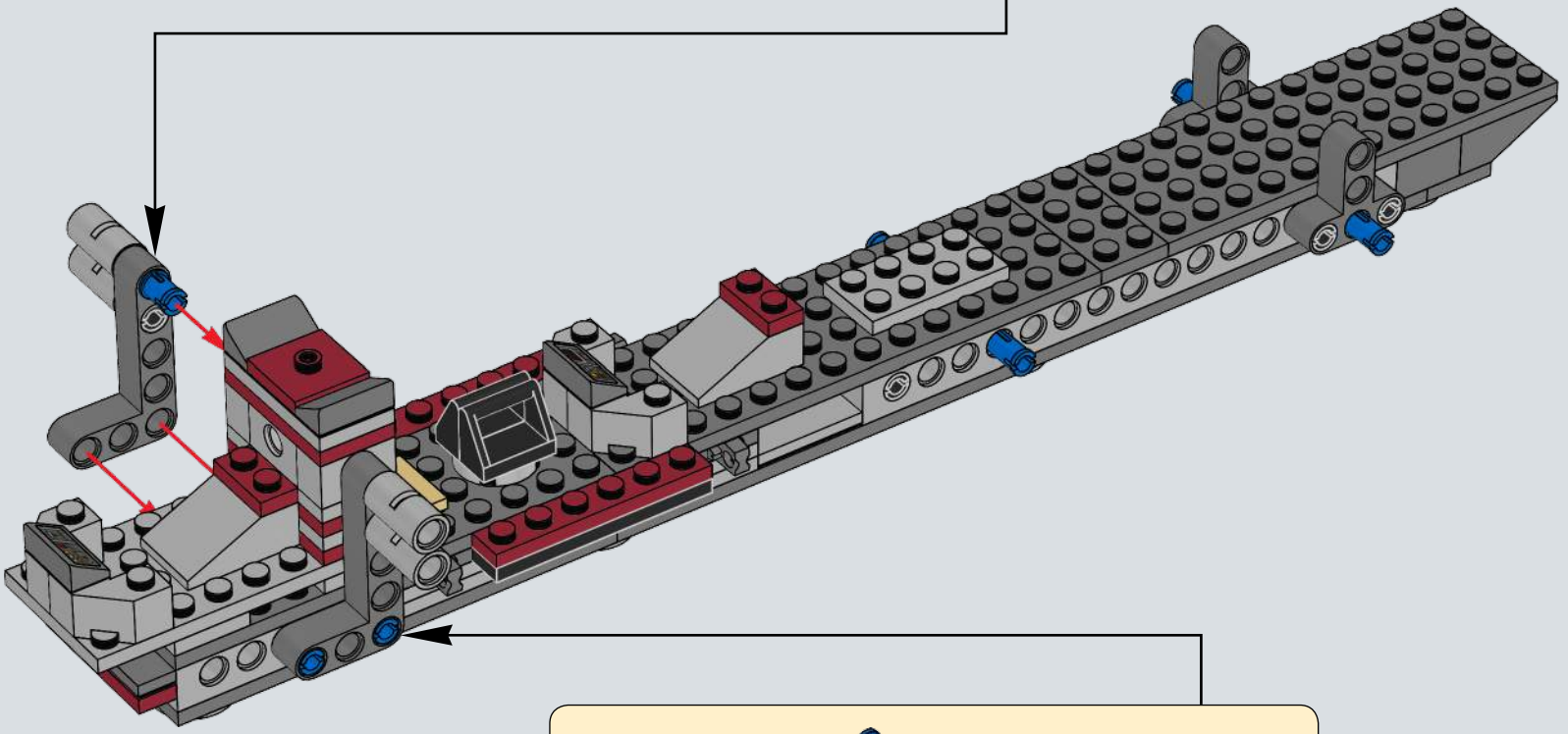

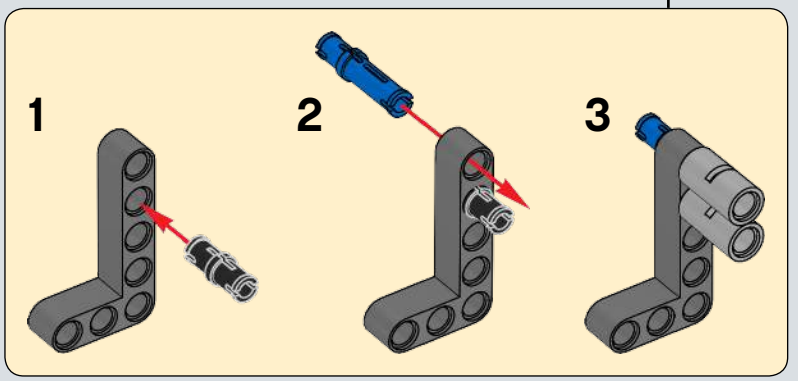

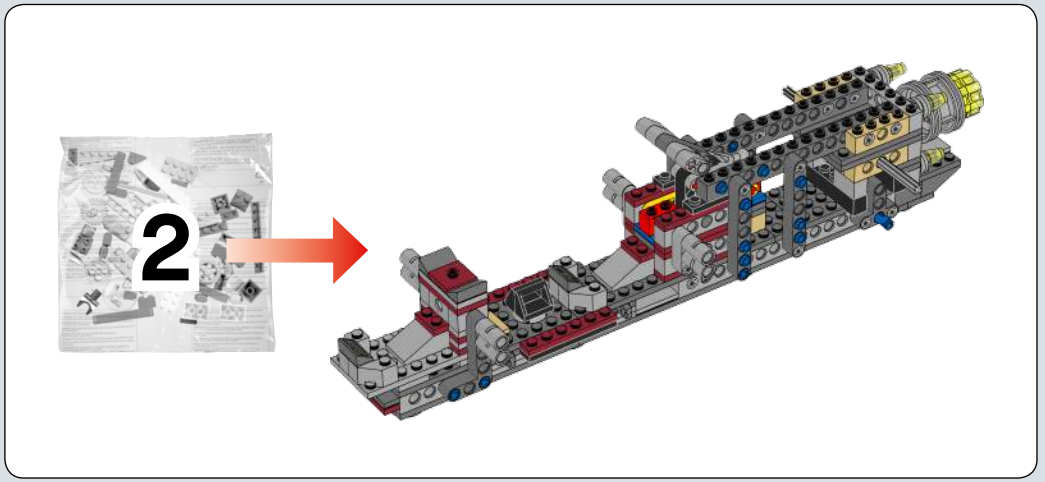

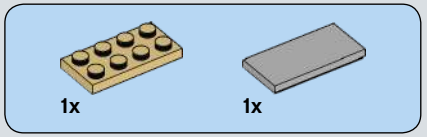

36

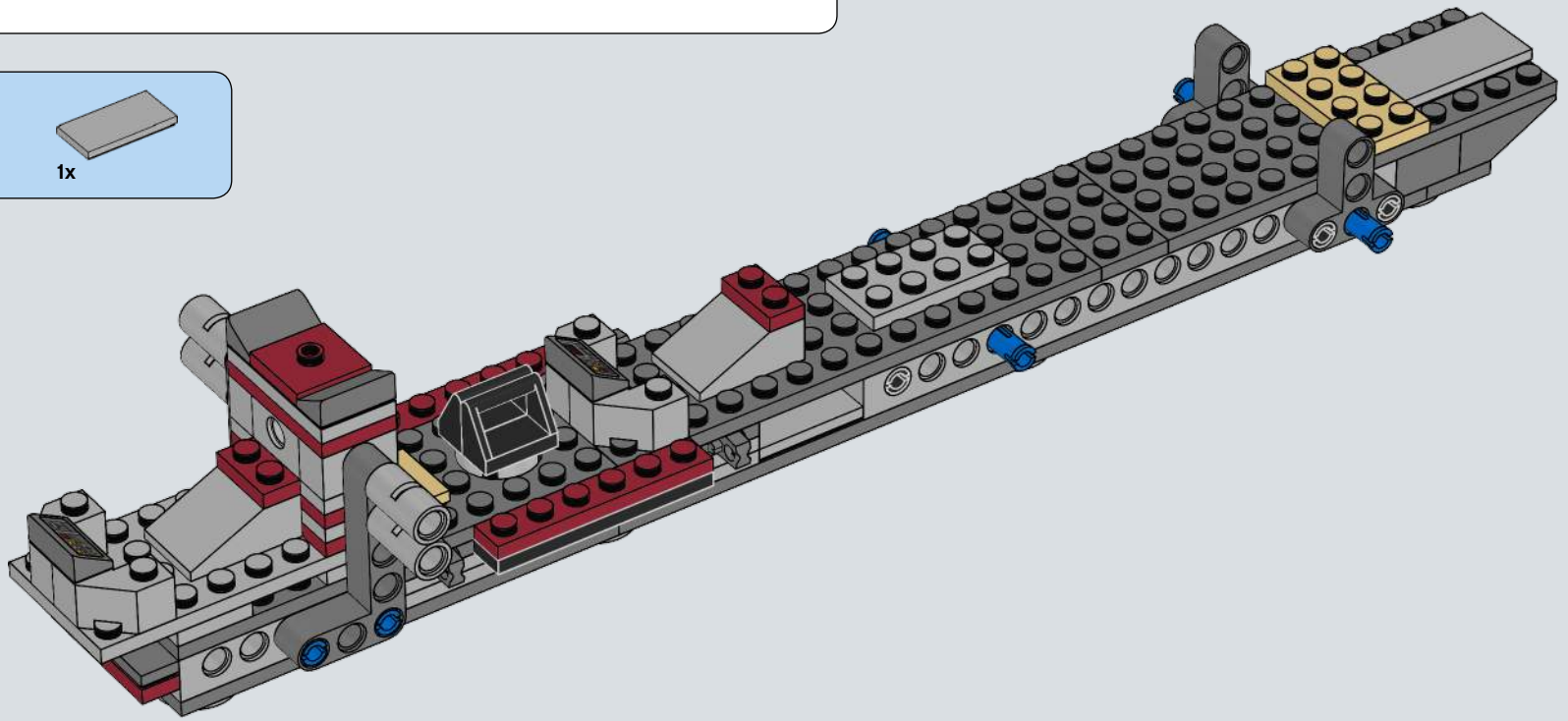

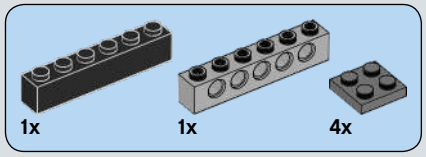

37

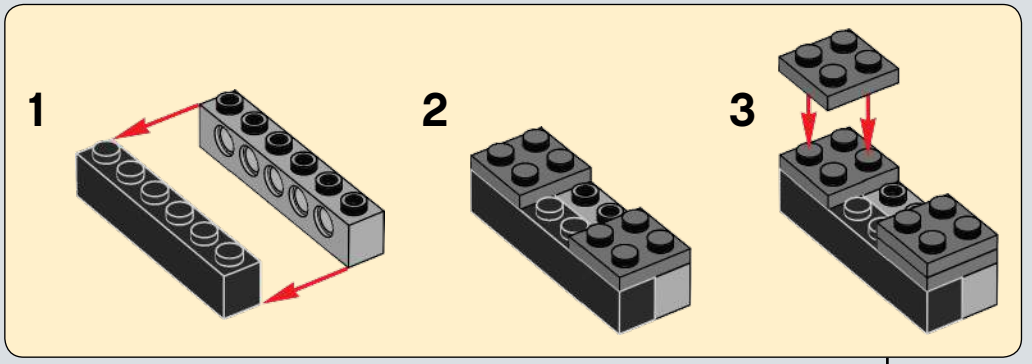

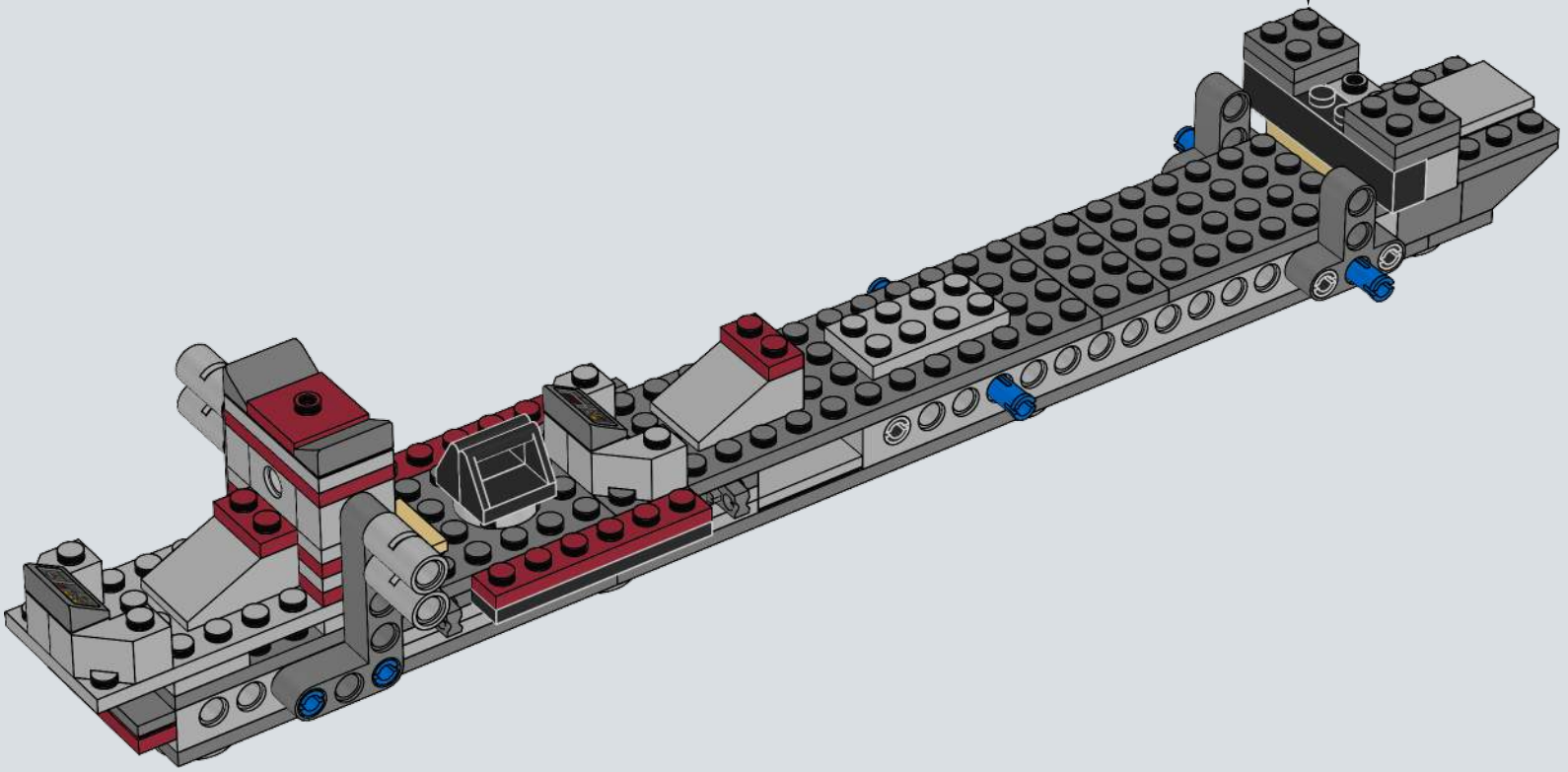

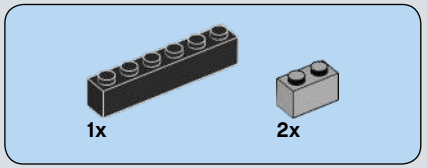

38

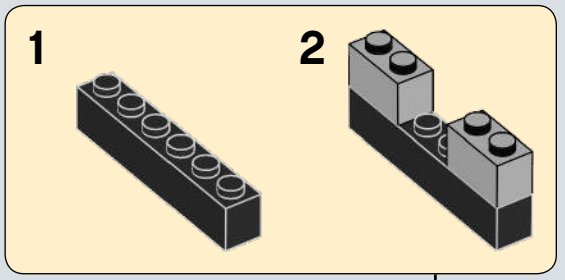

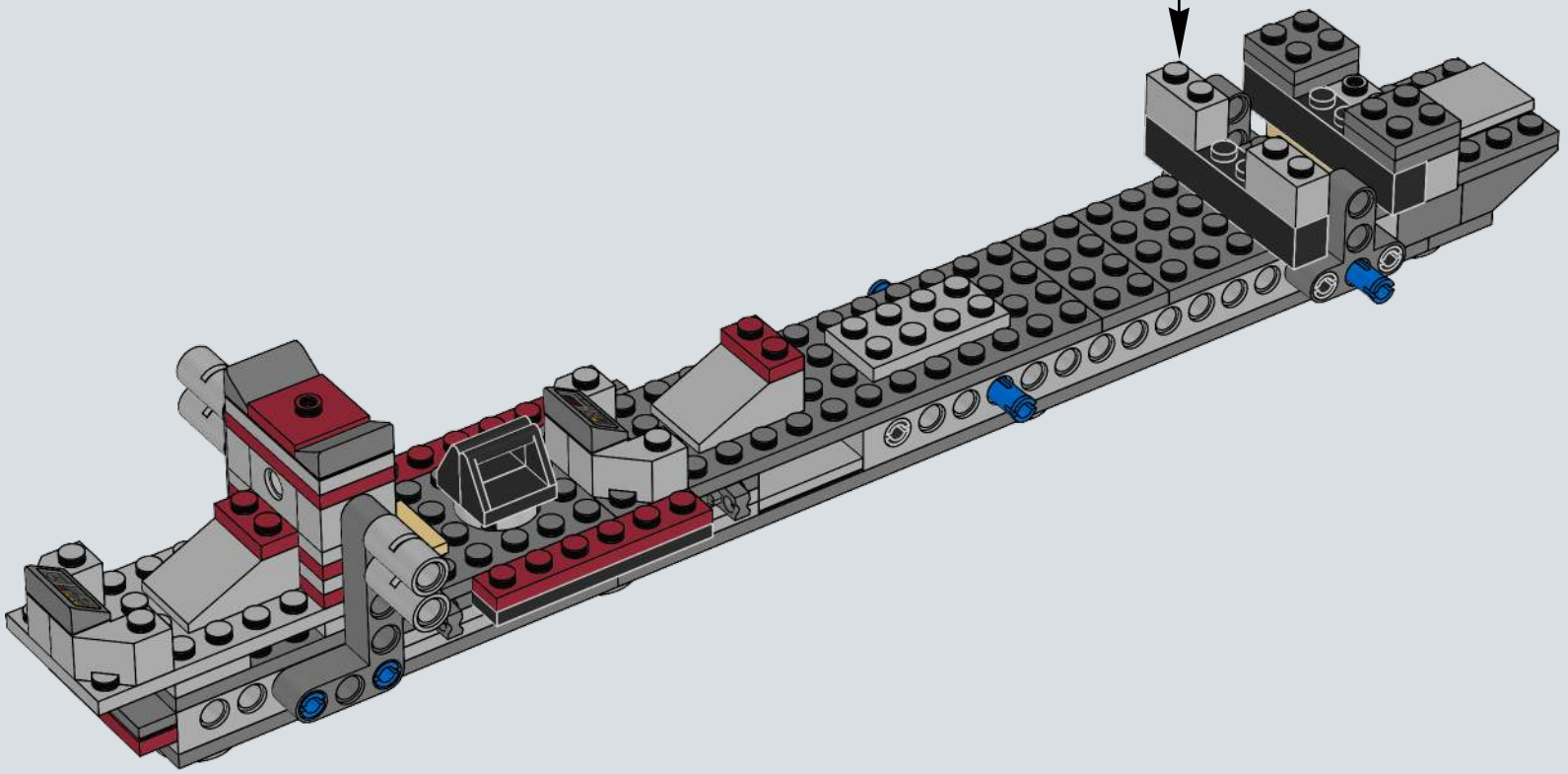

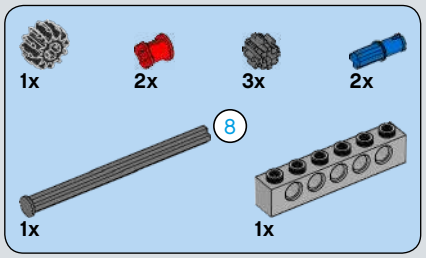

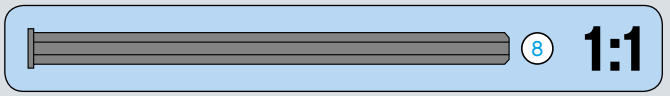

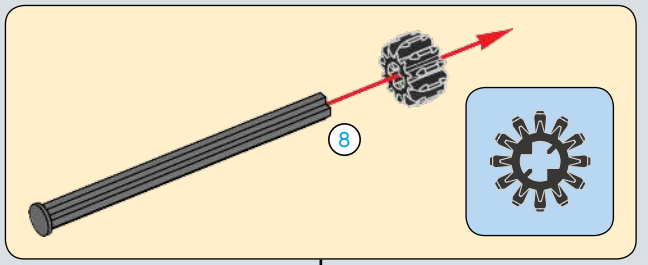

39

1

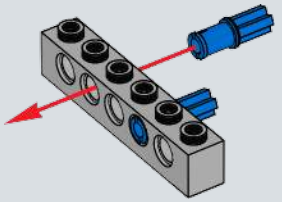

2

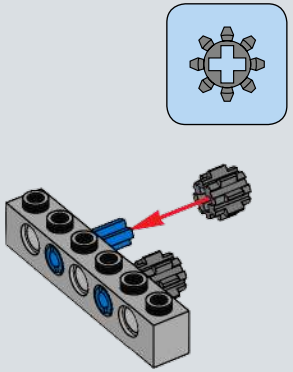

3

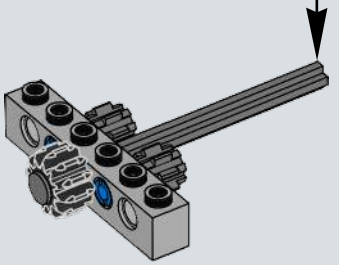

4

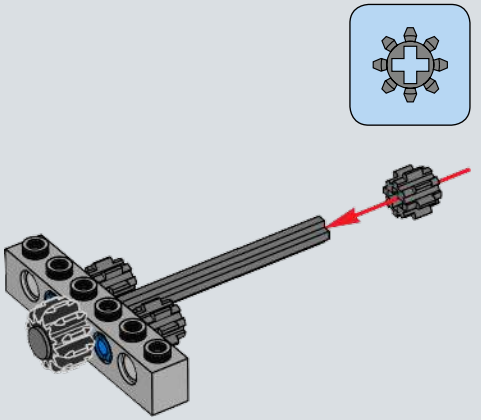

5

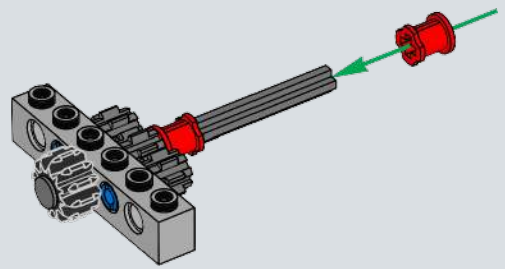

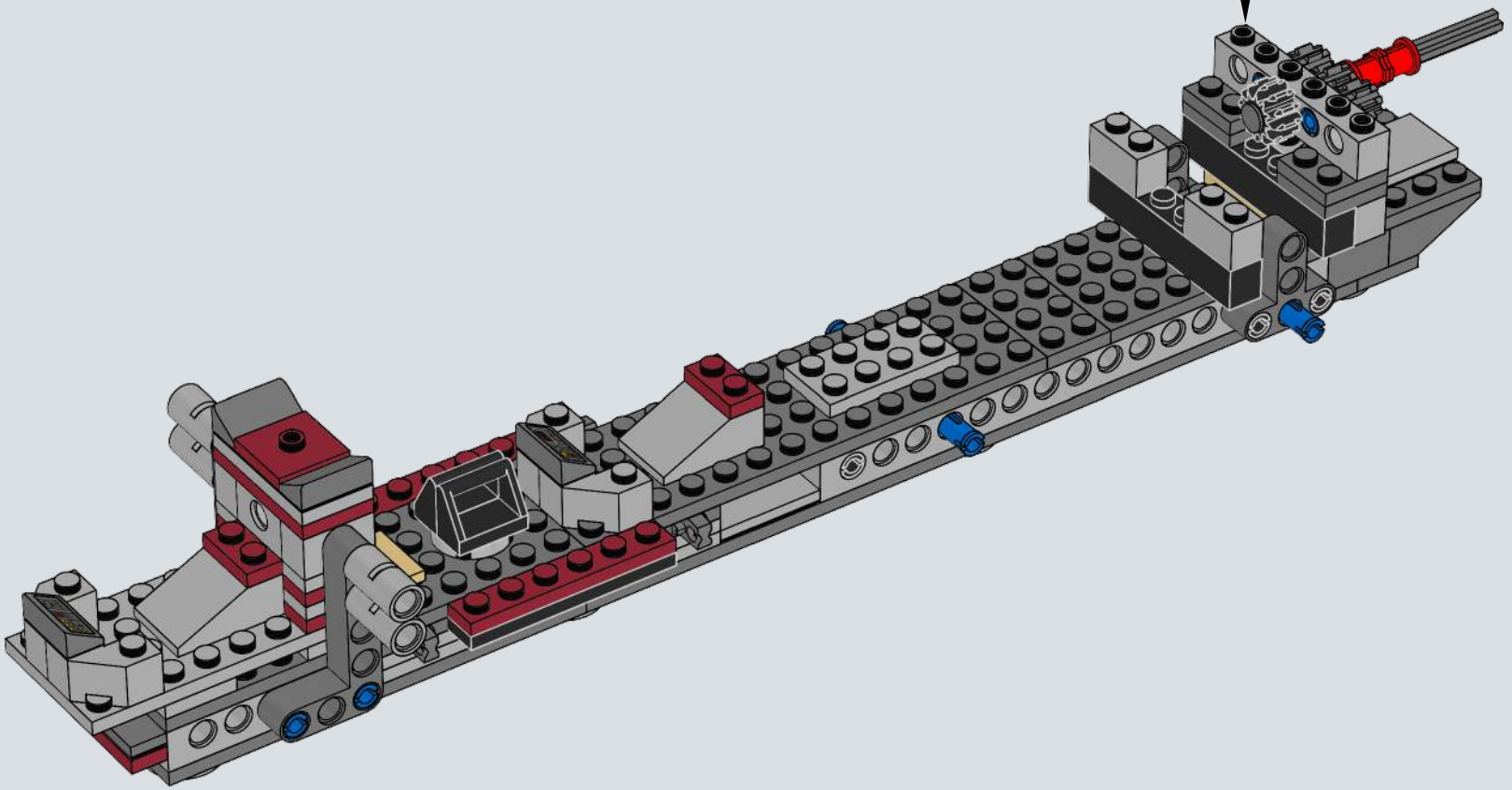

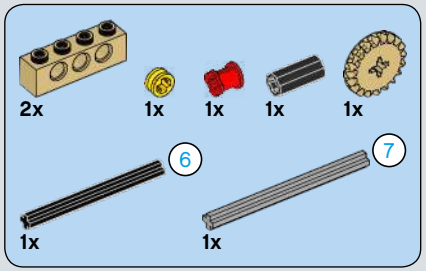

40

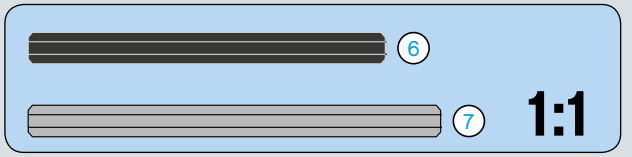

1

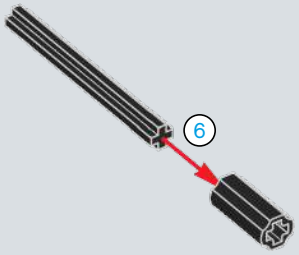

2

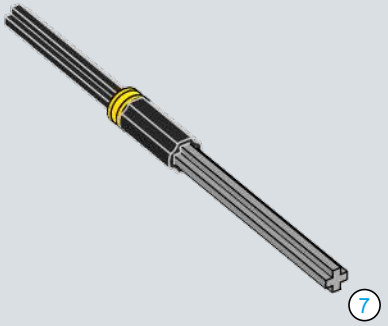

3

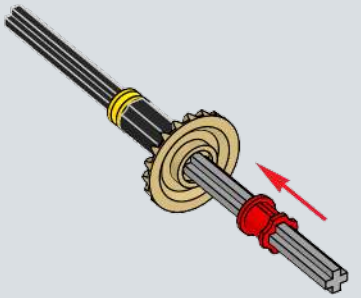

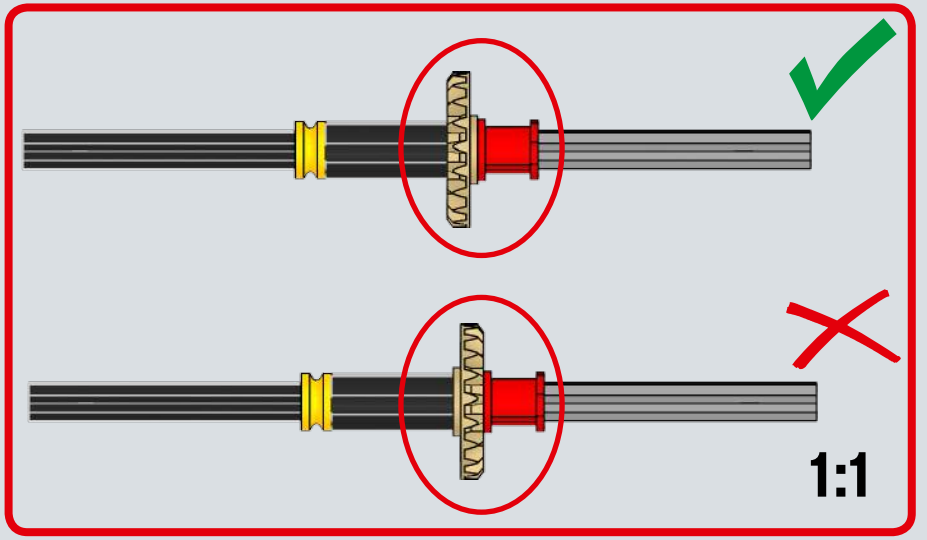

4

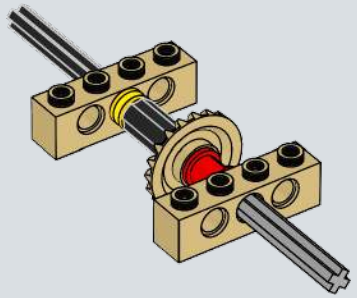

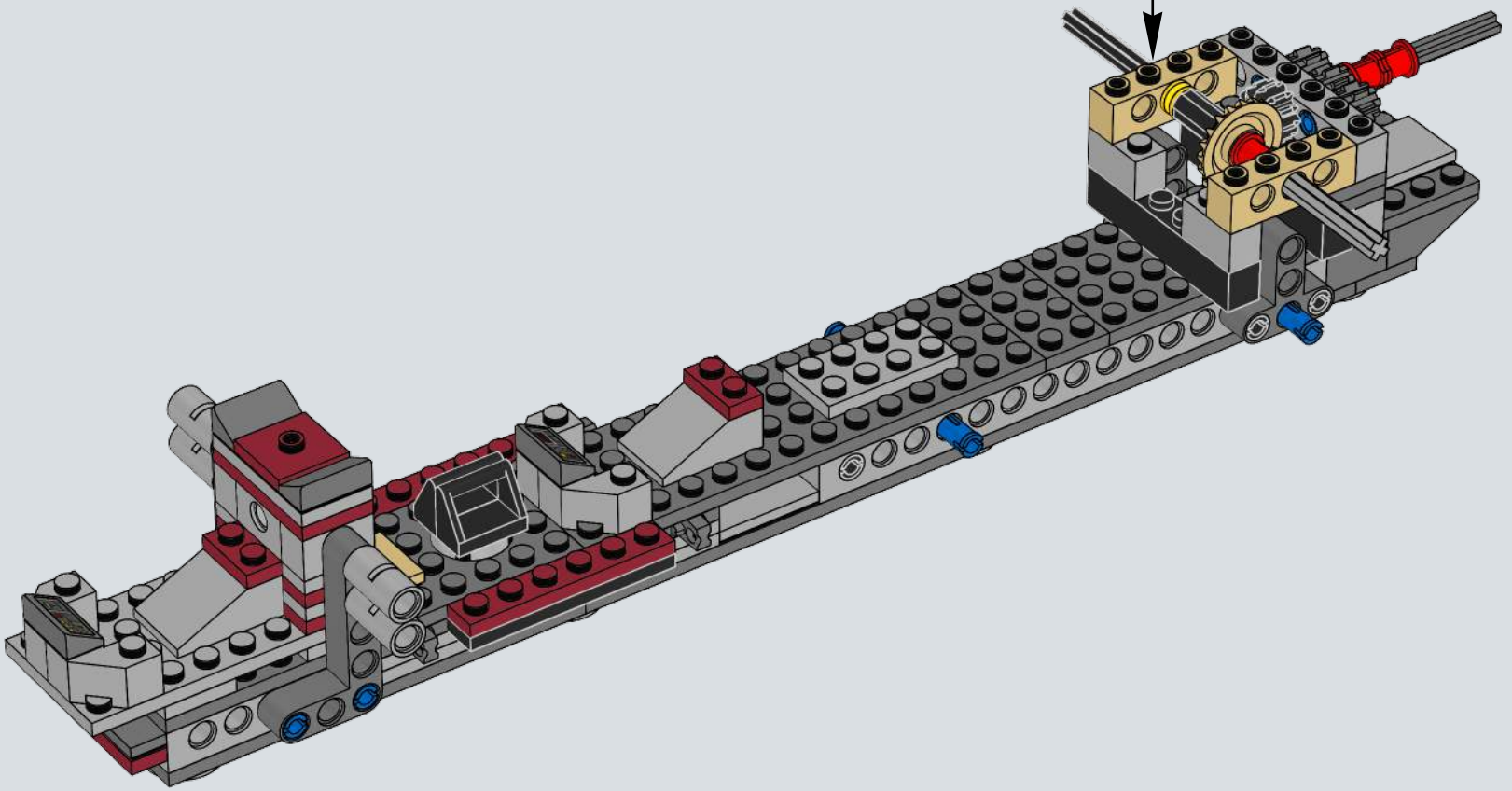

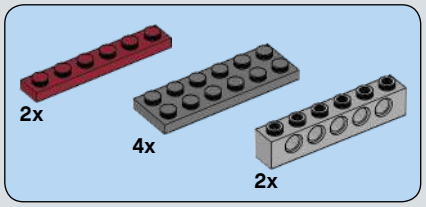

41

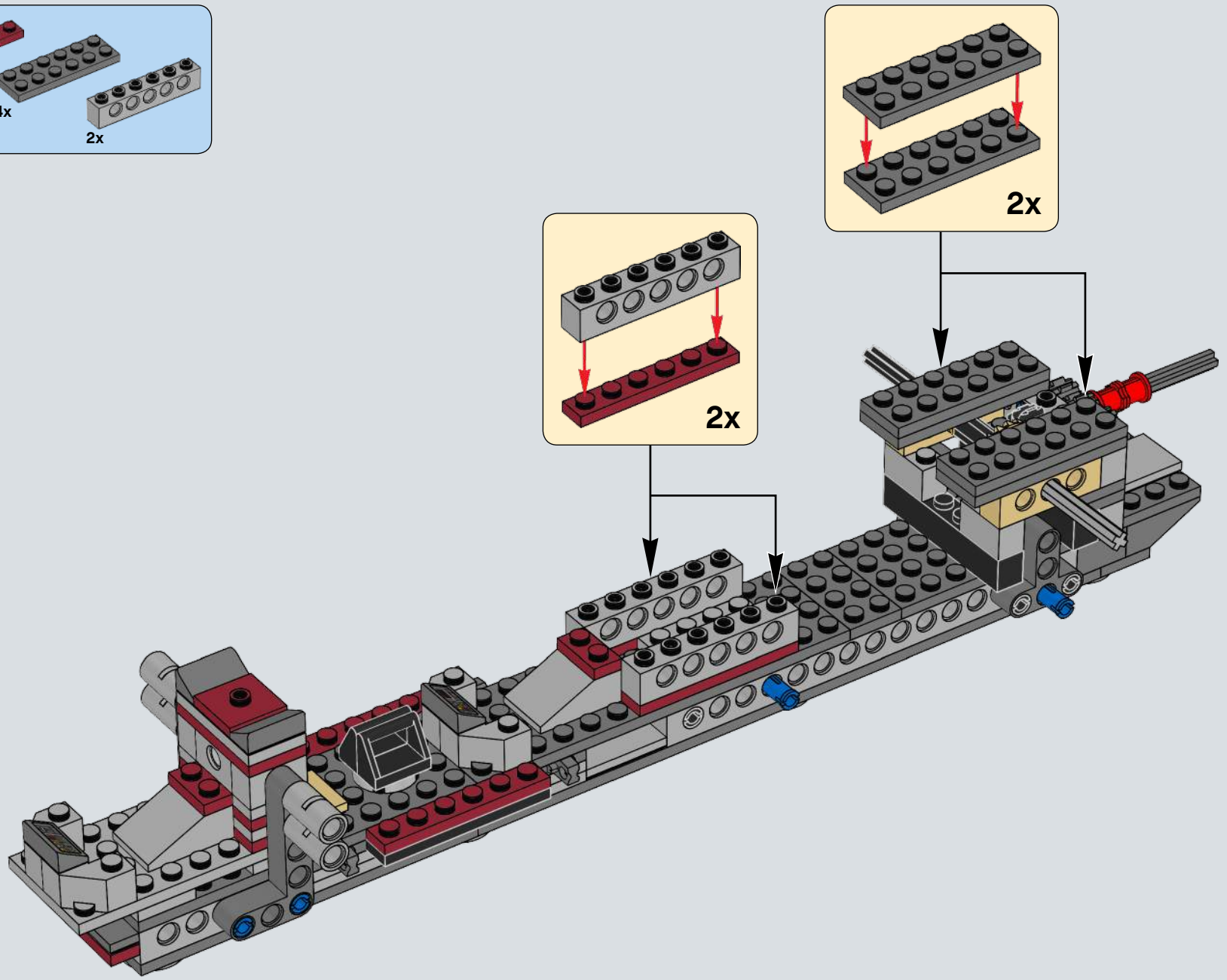

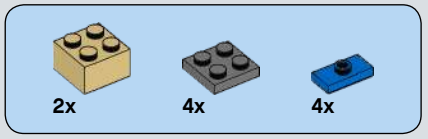

42

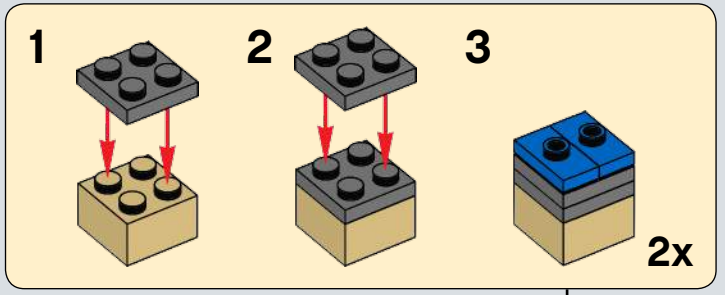

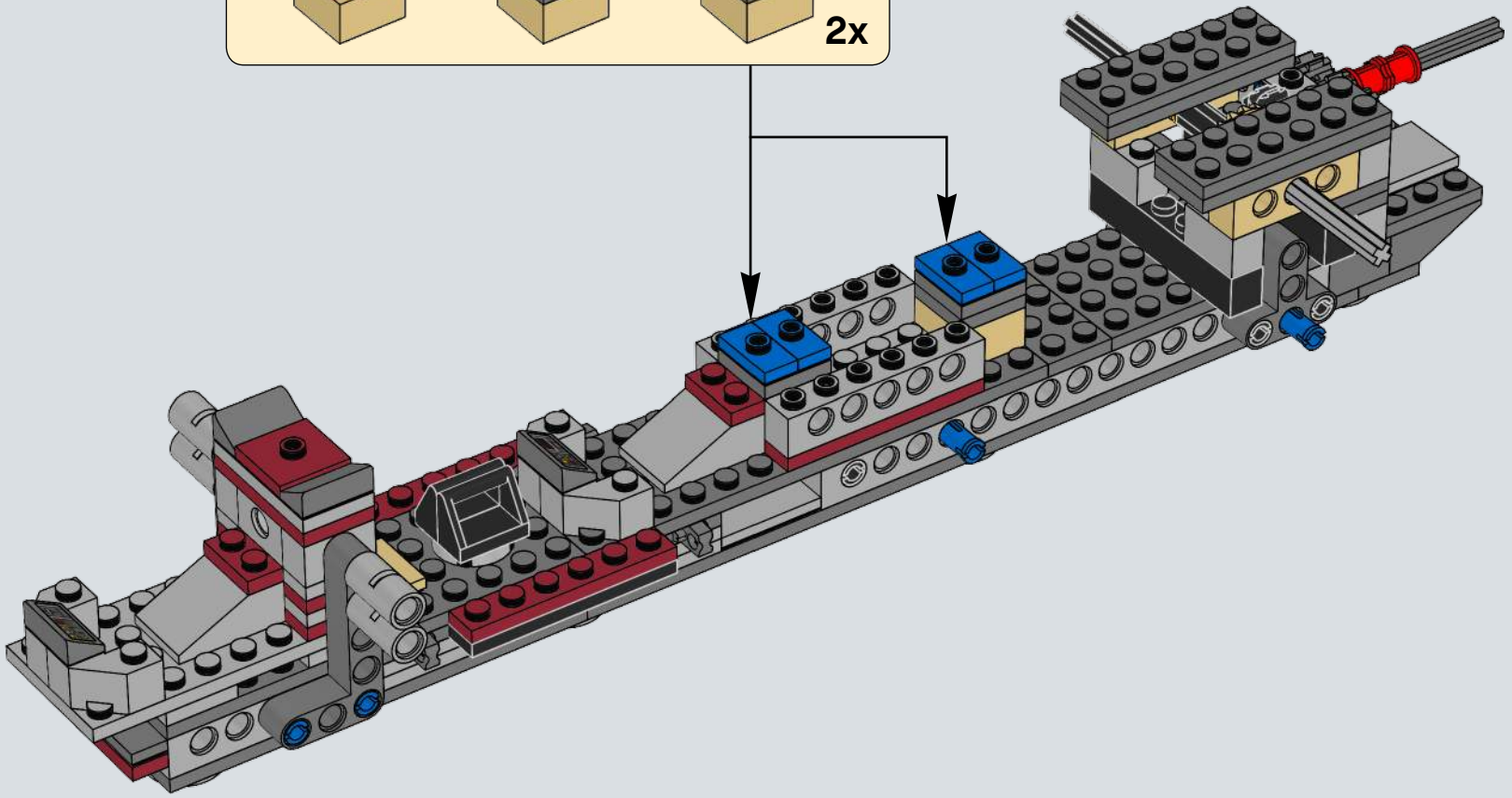

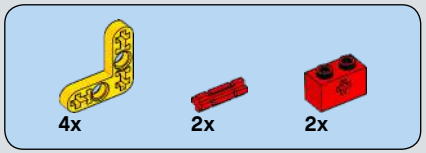

43

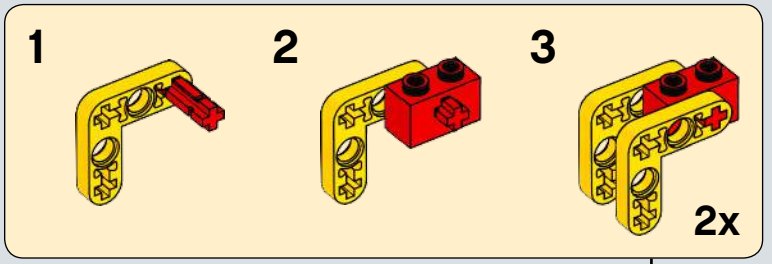

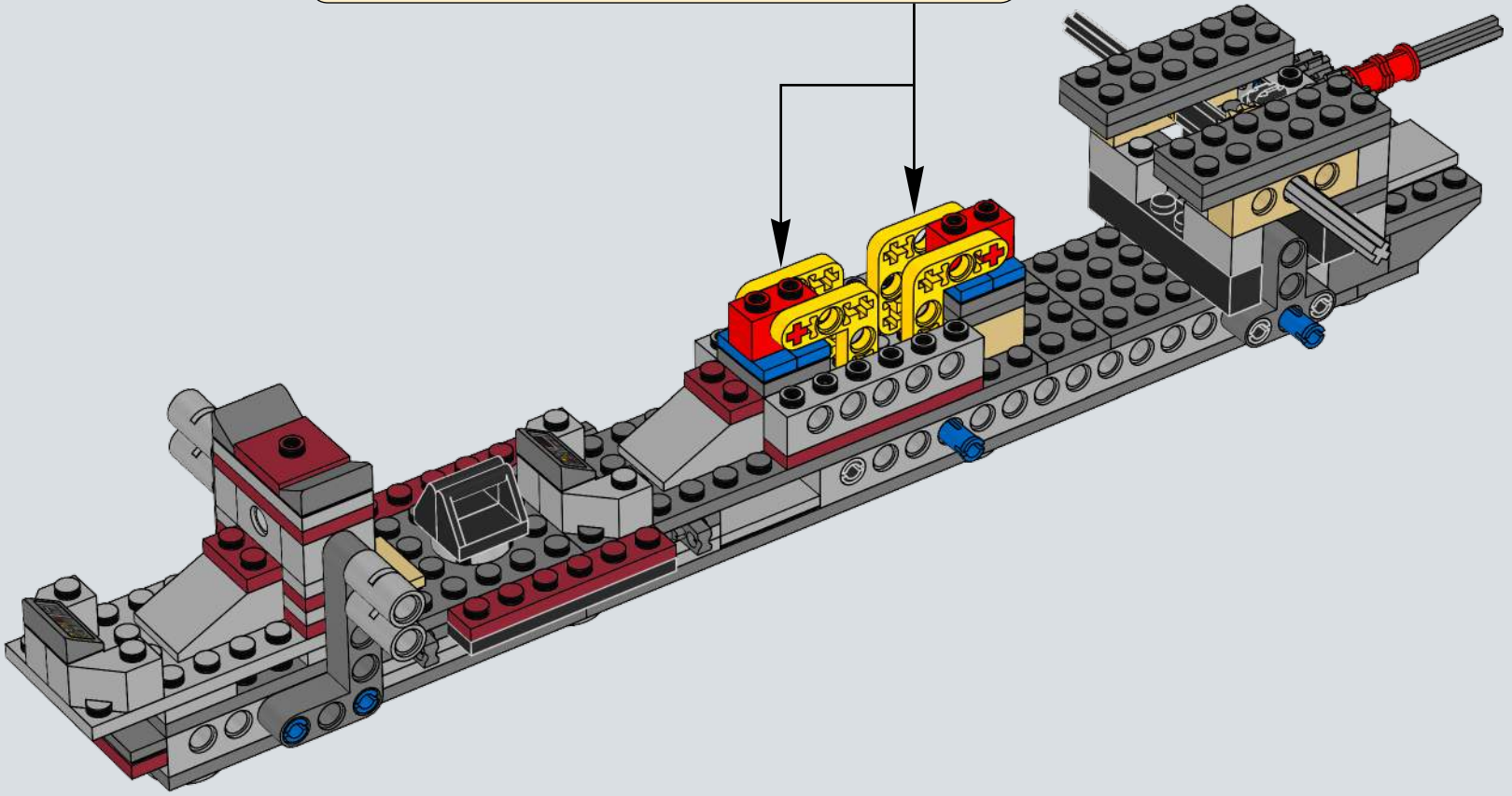

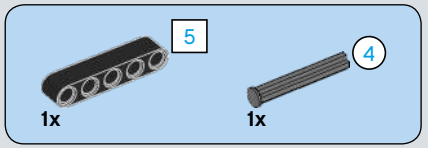

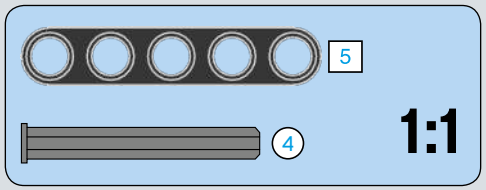

44

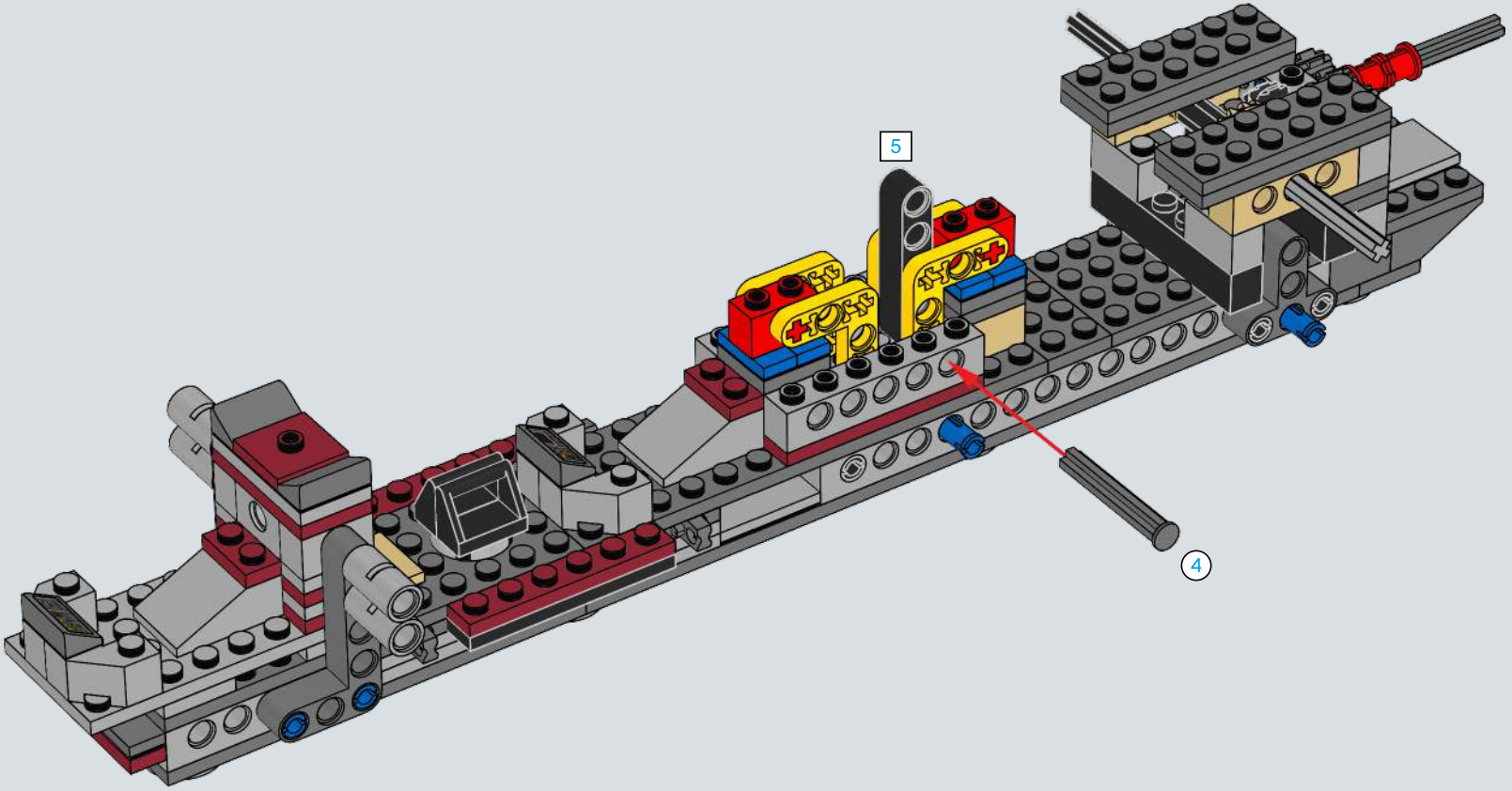

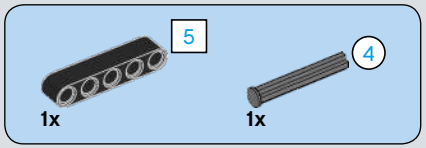

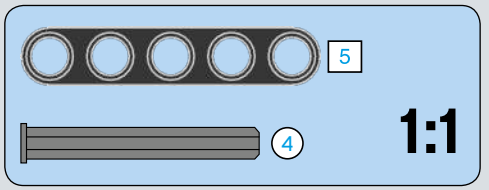

45

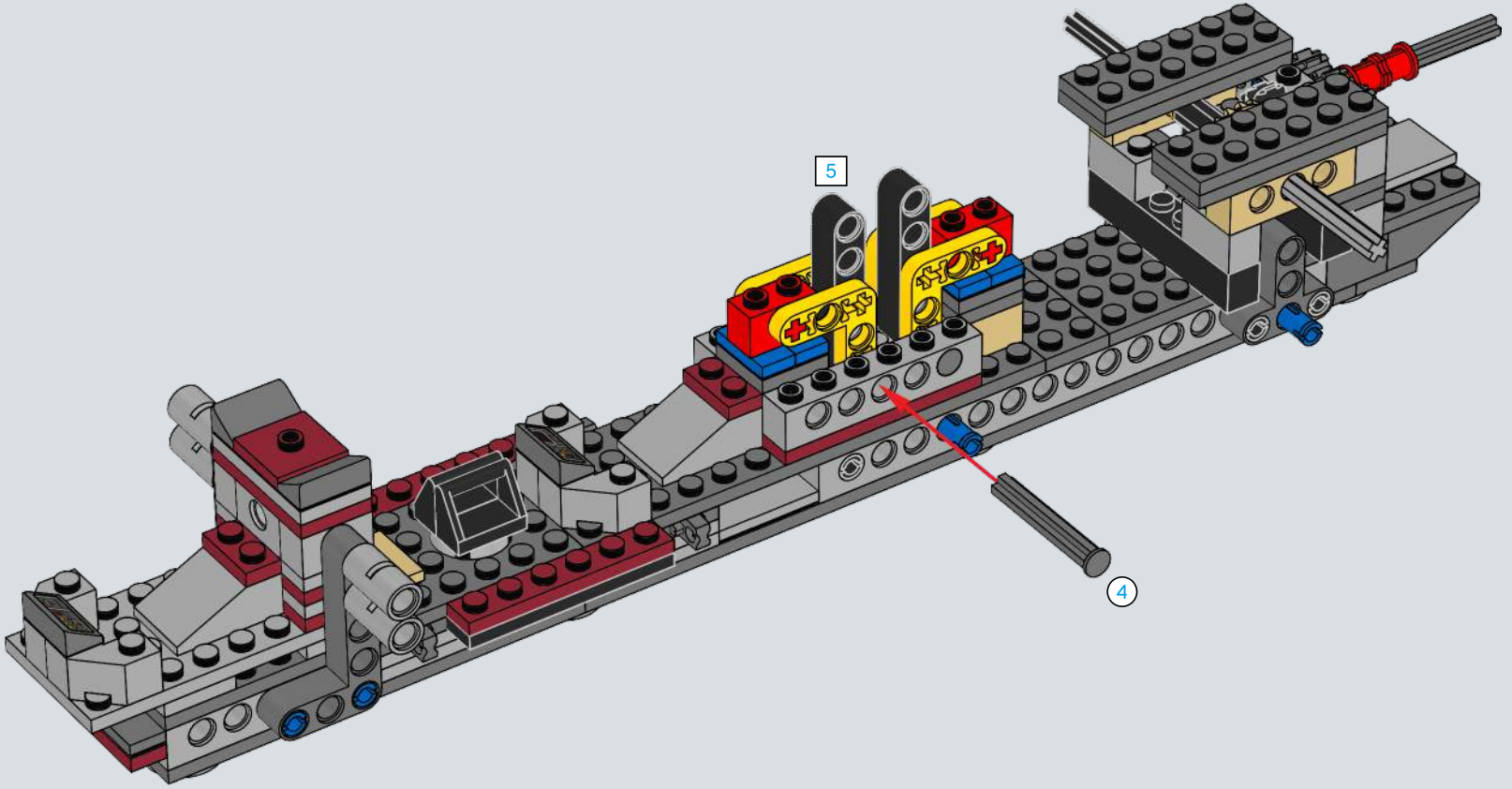

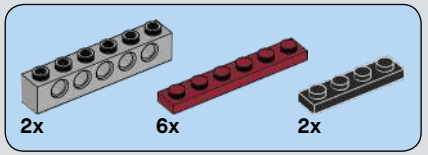

46

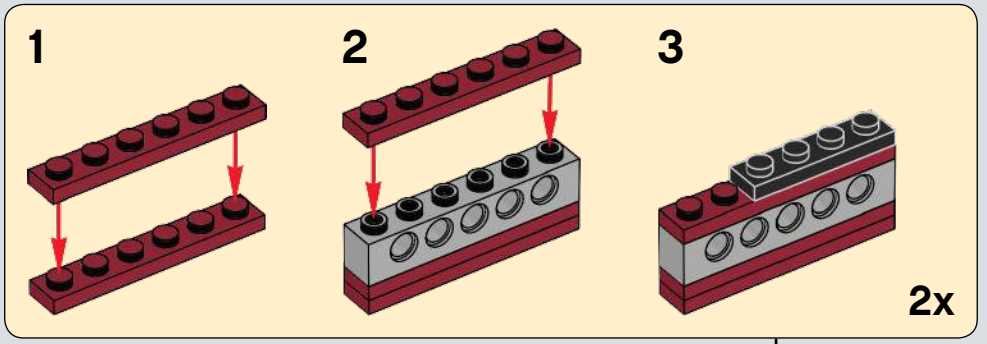

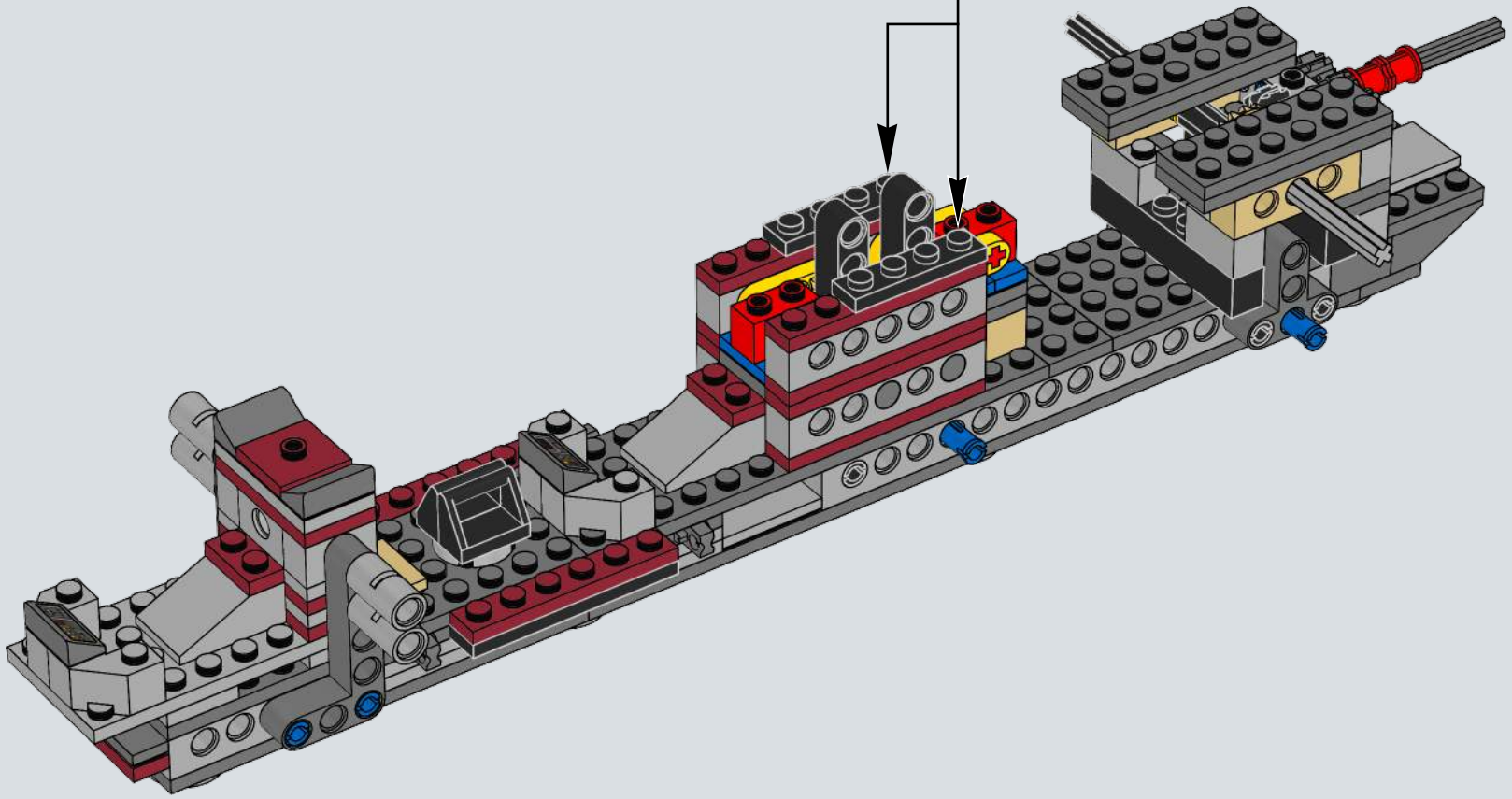

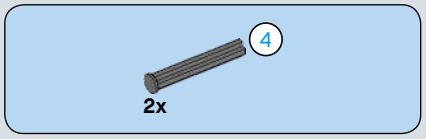

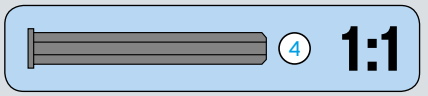

47

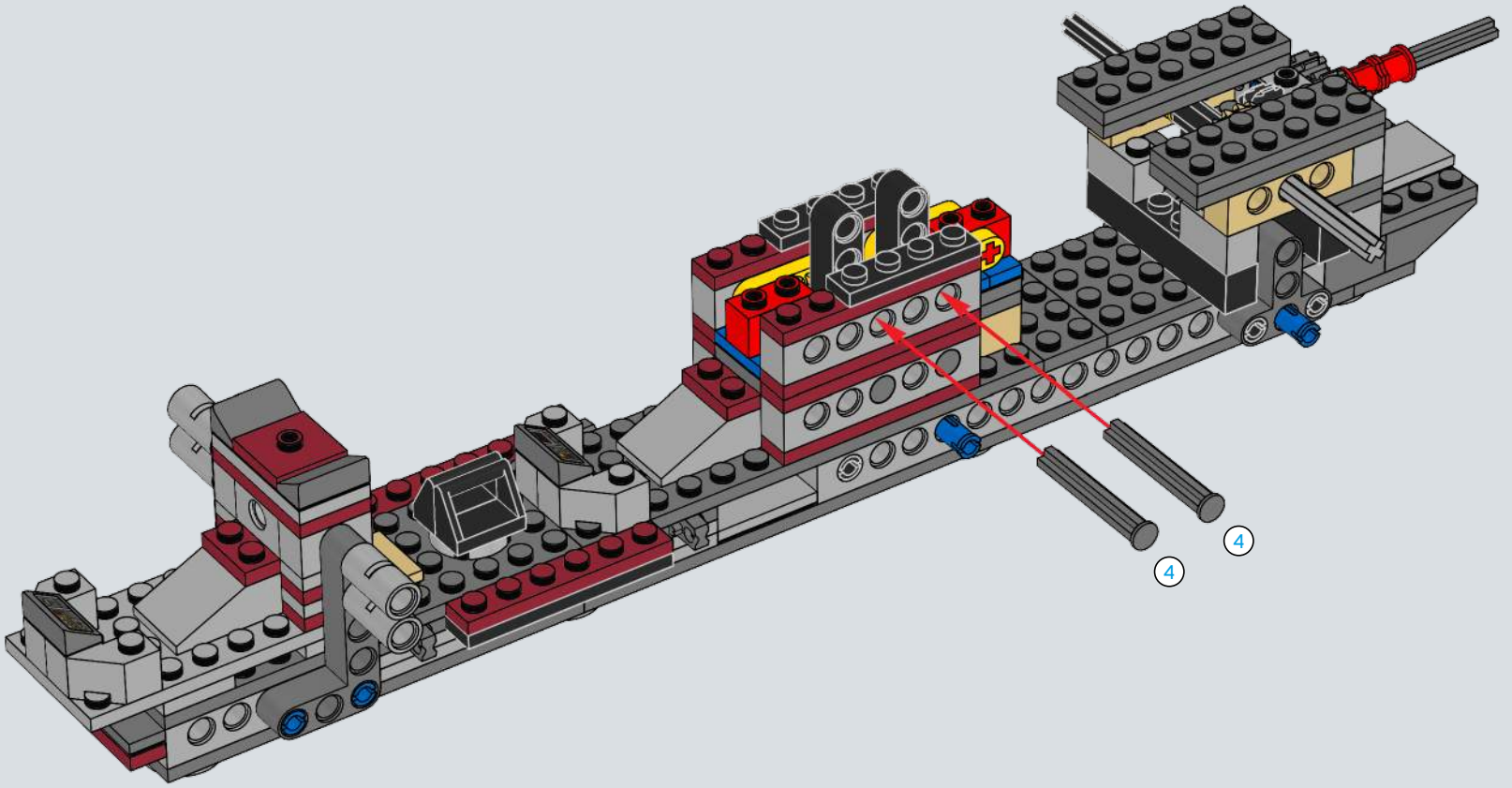

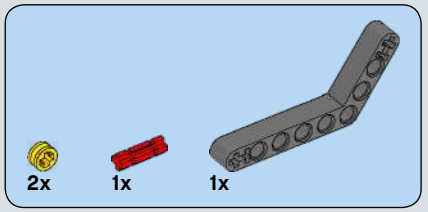

48

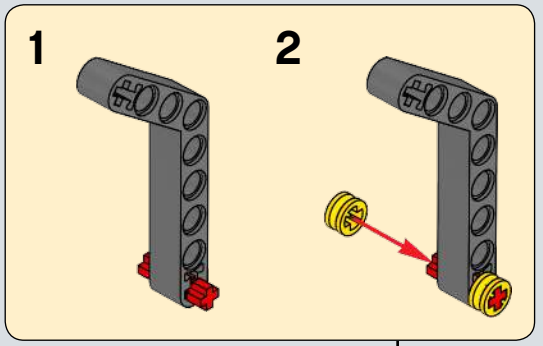

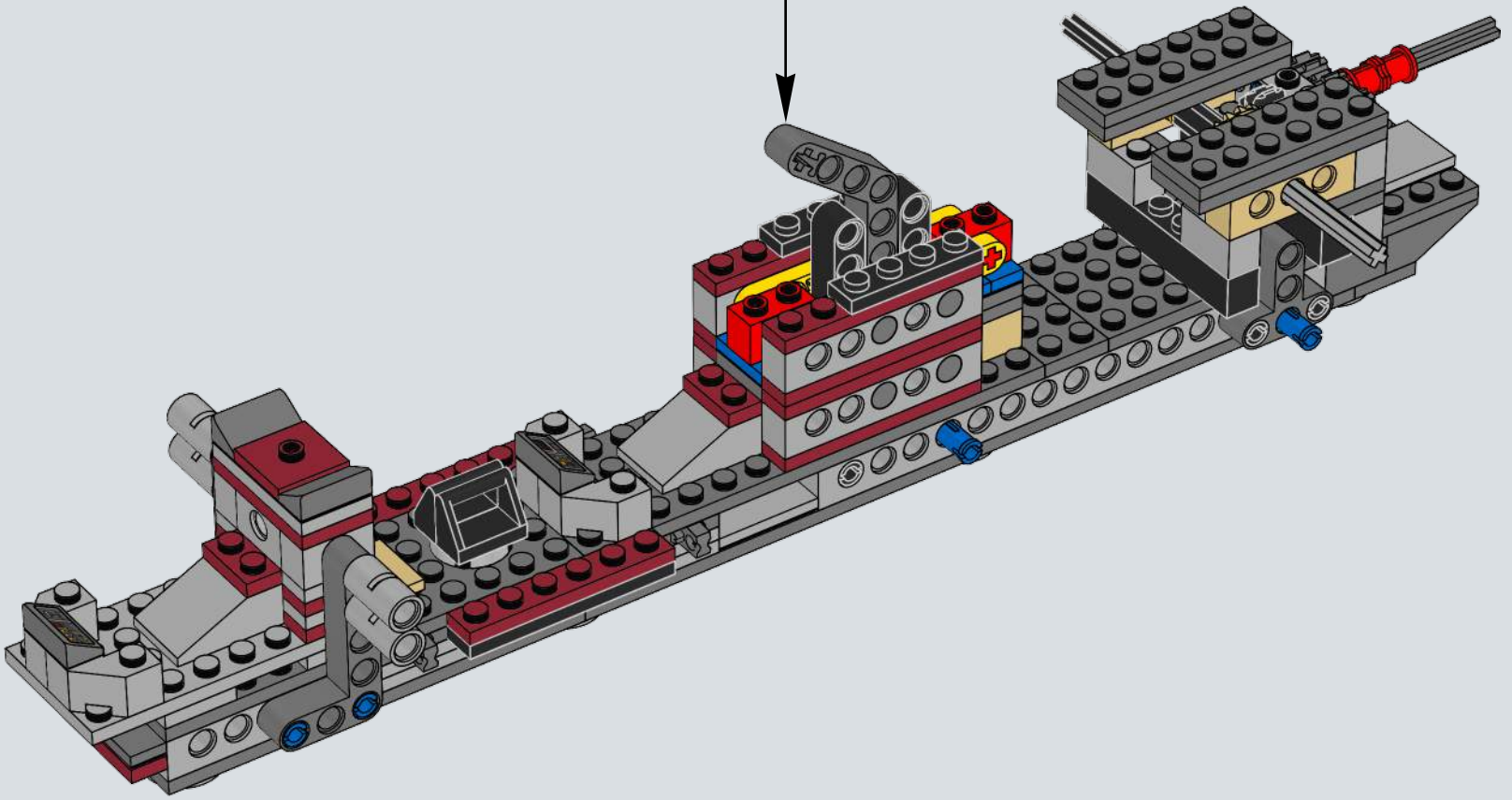

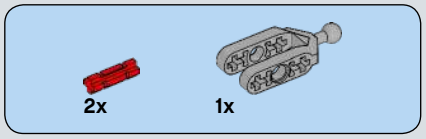

49

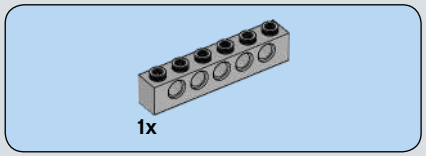

50

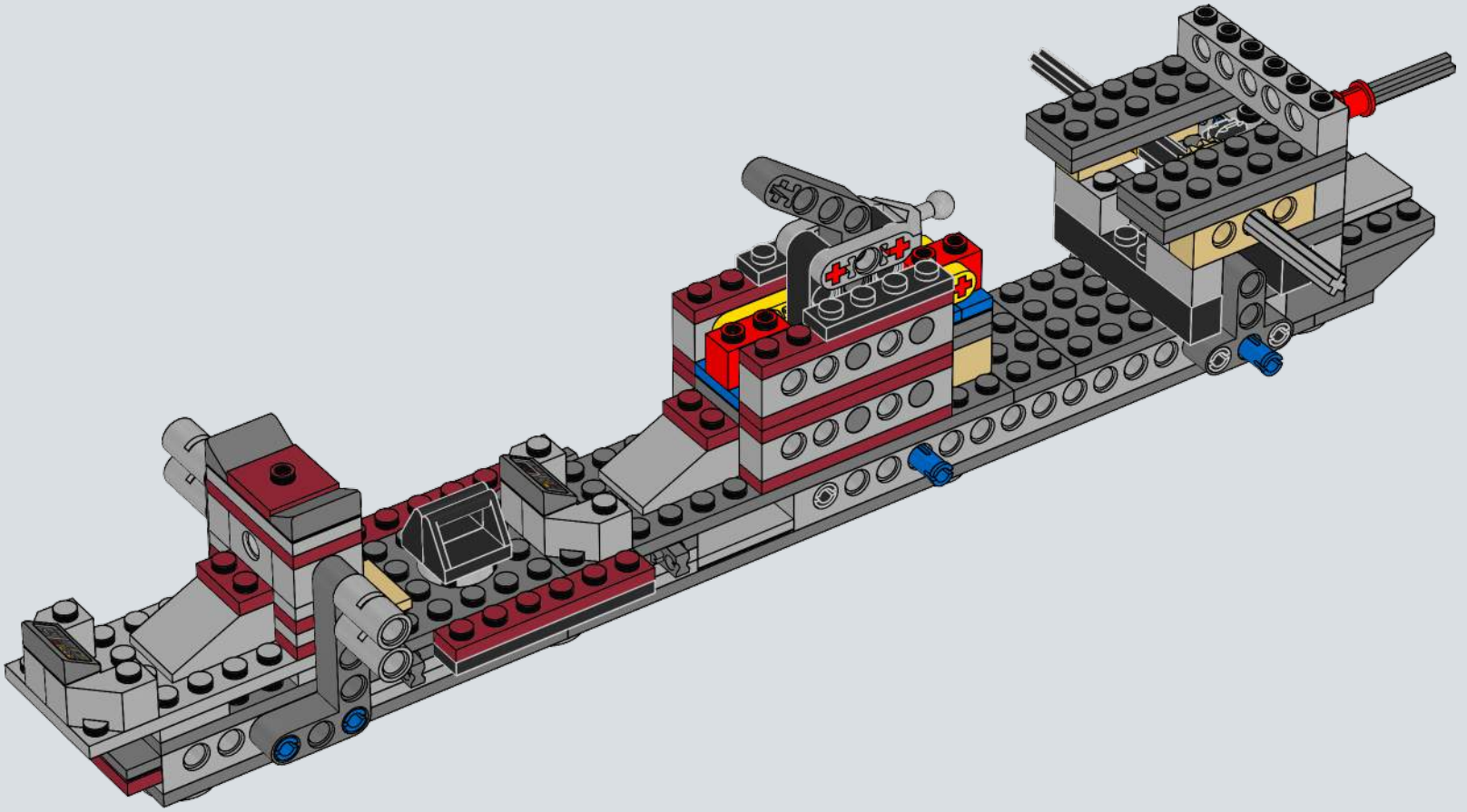

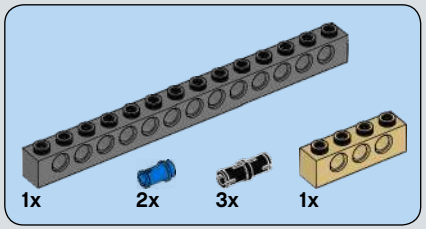

51

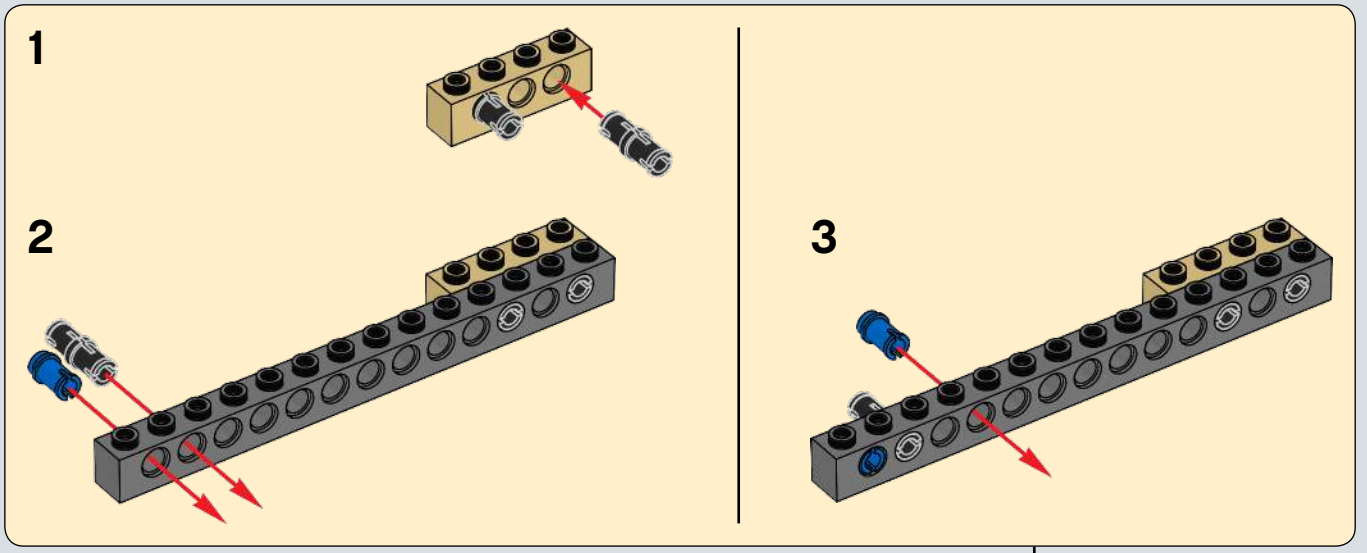

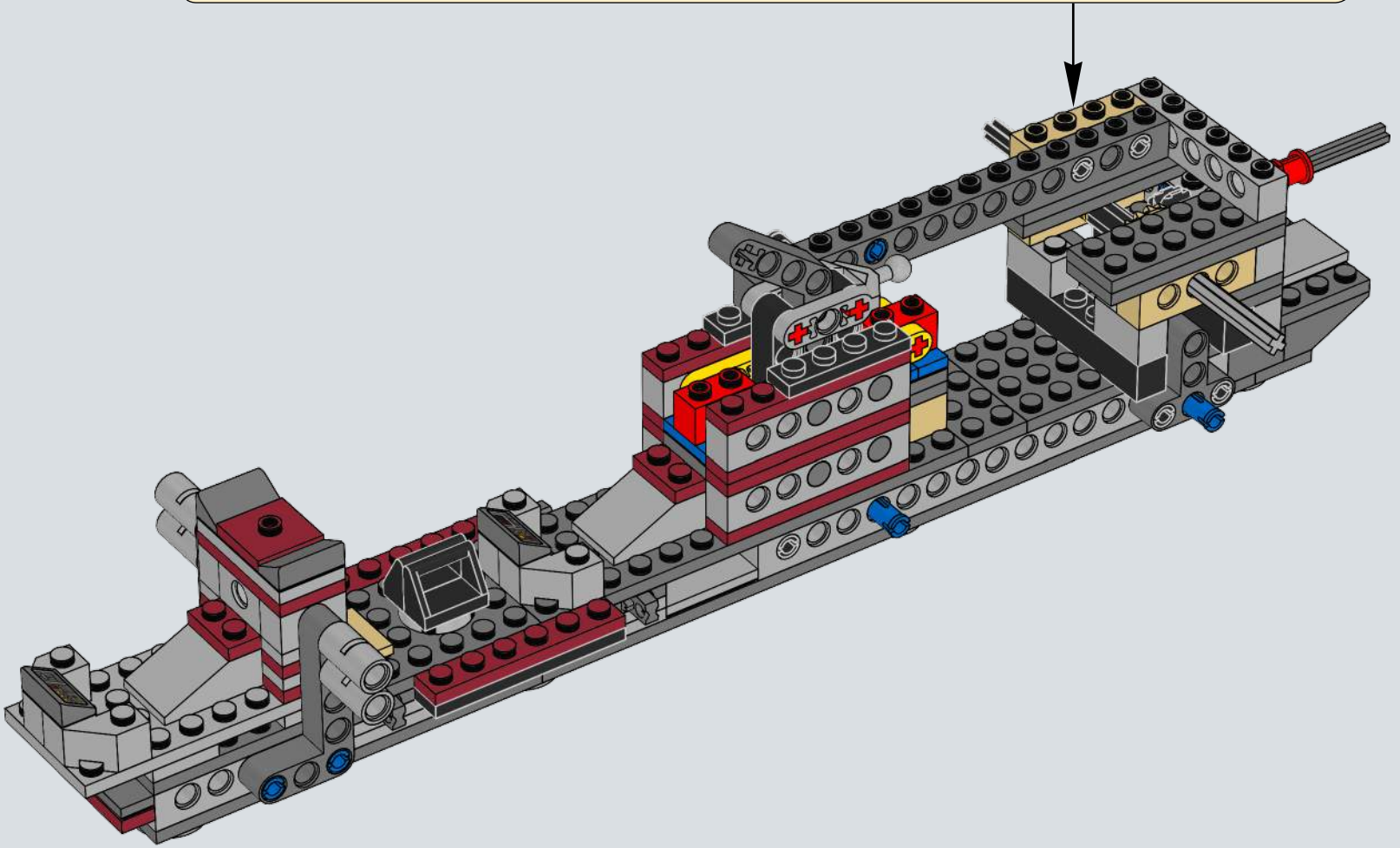

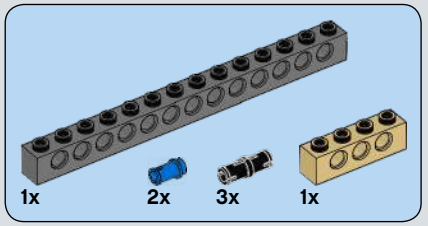

52

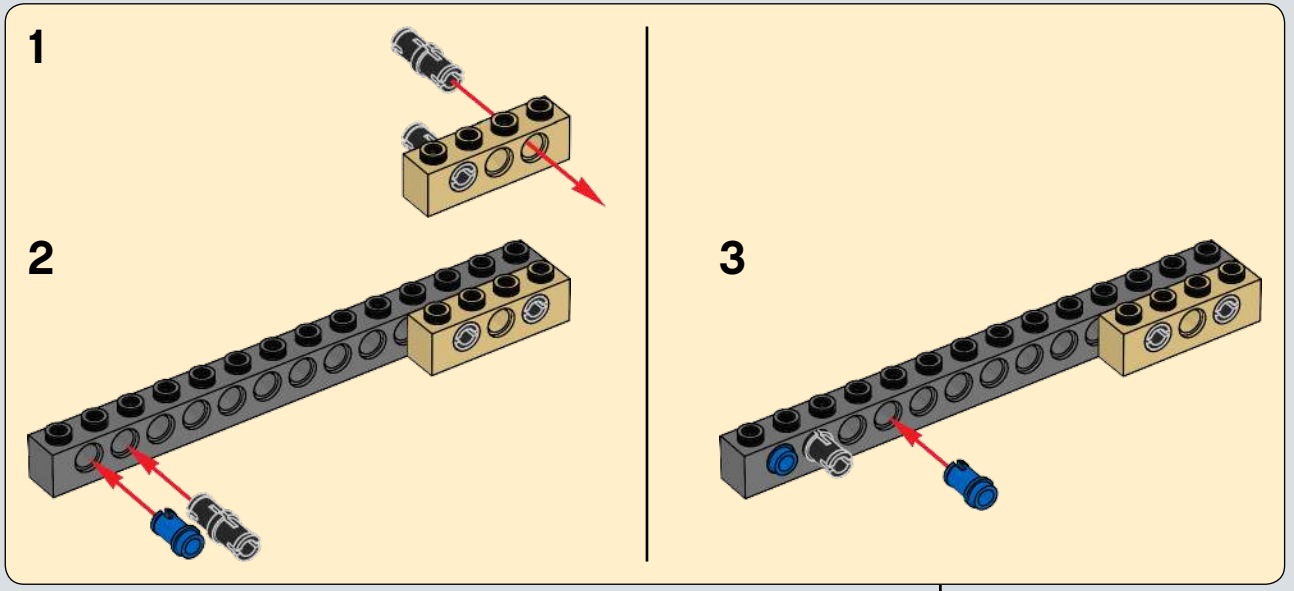

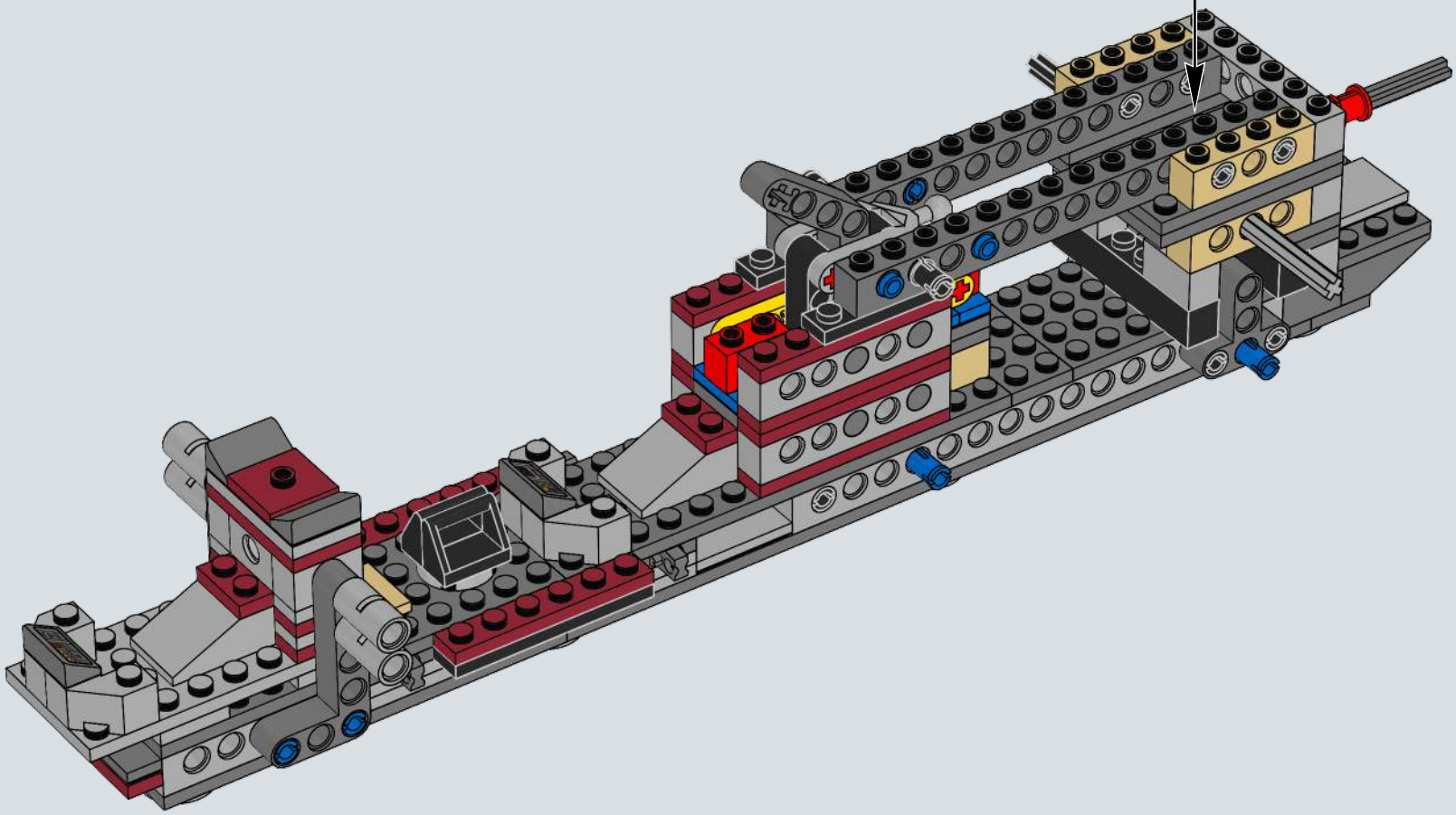

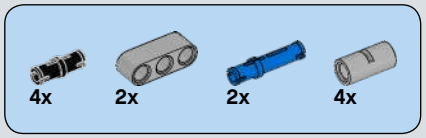

53

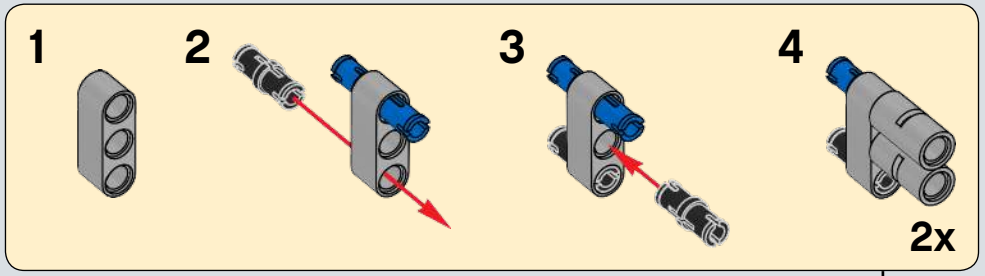

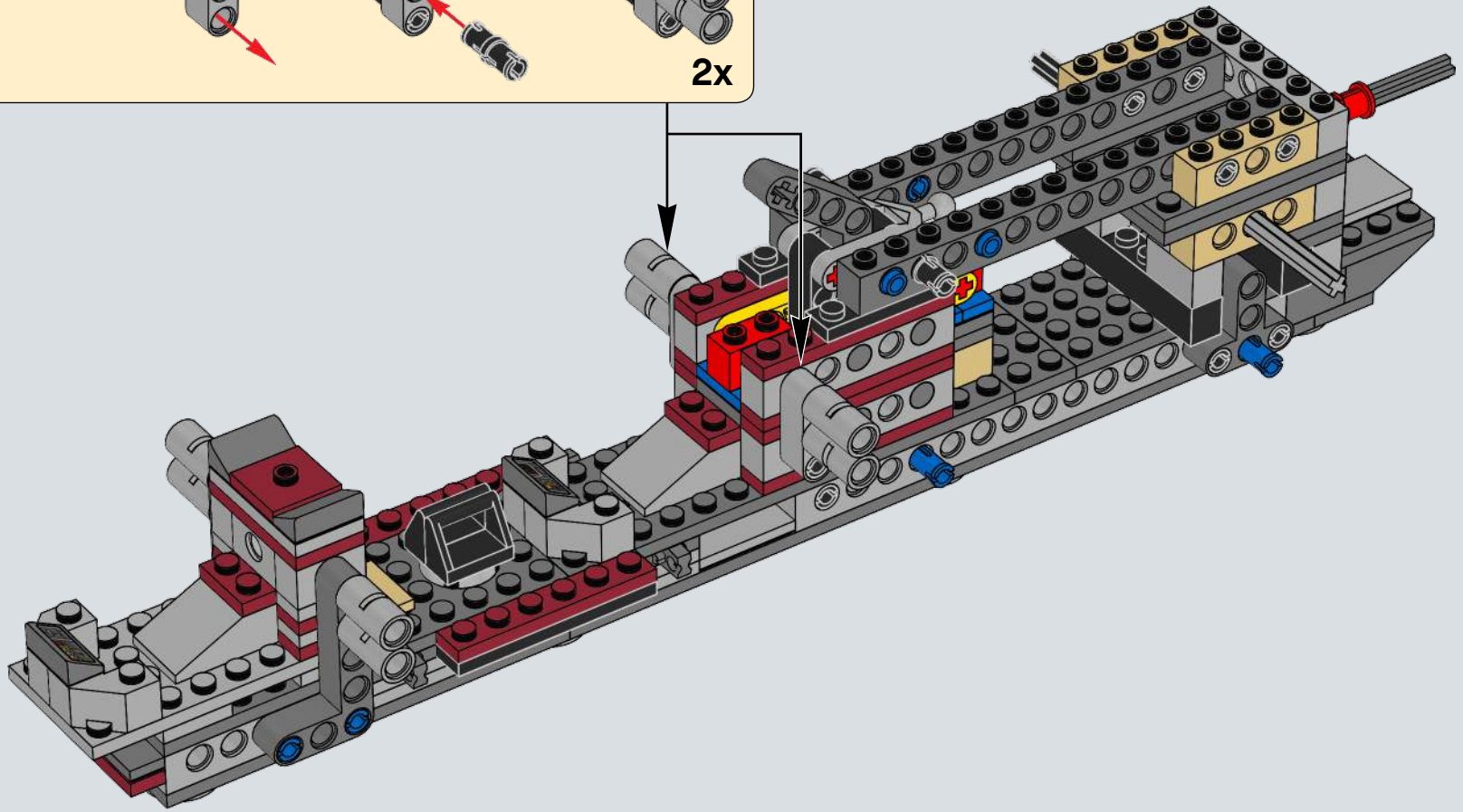

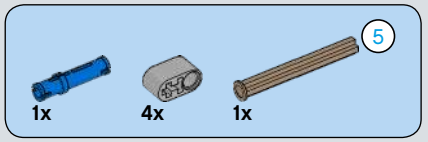

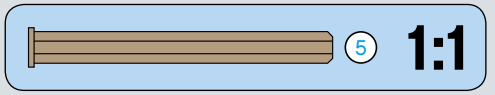

54

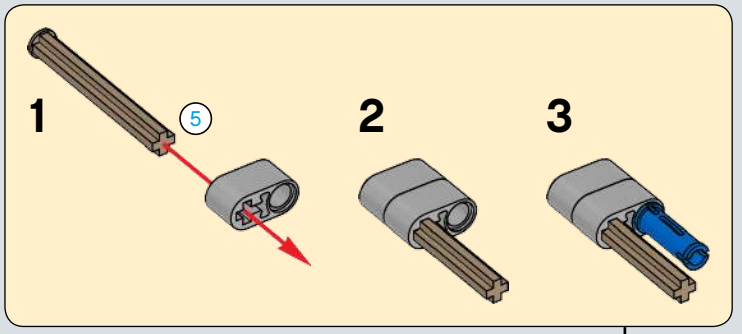

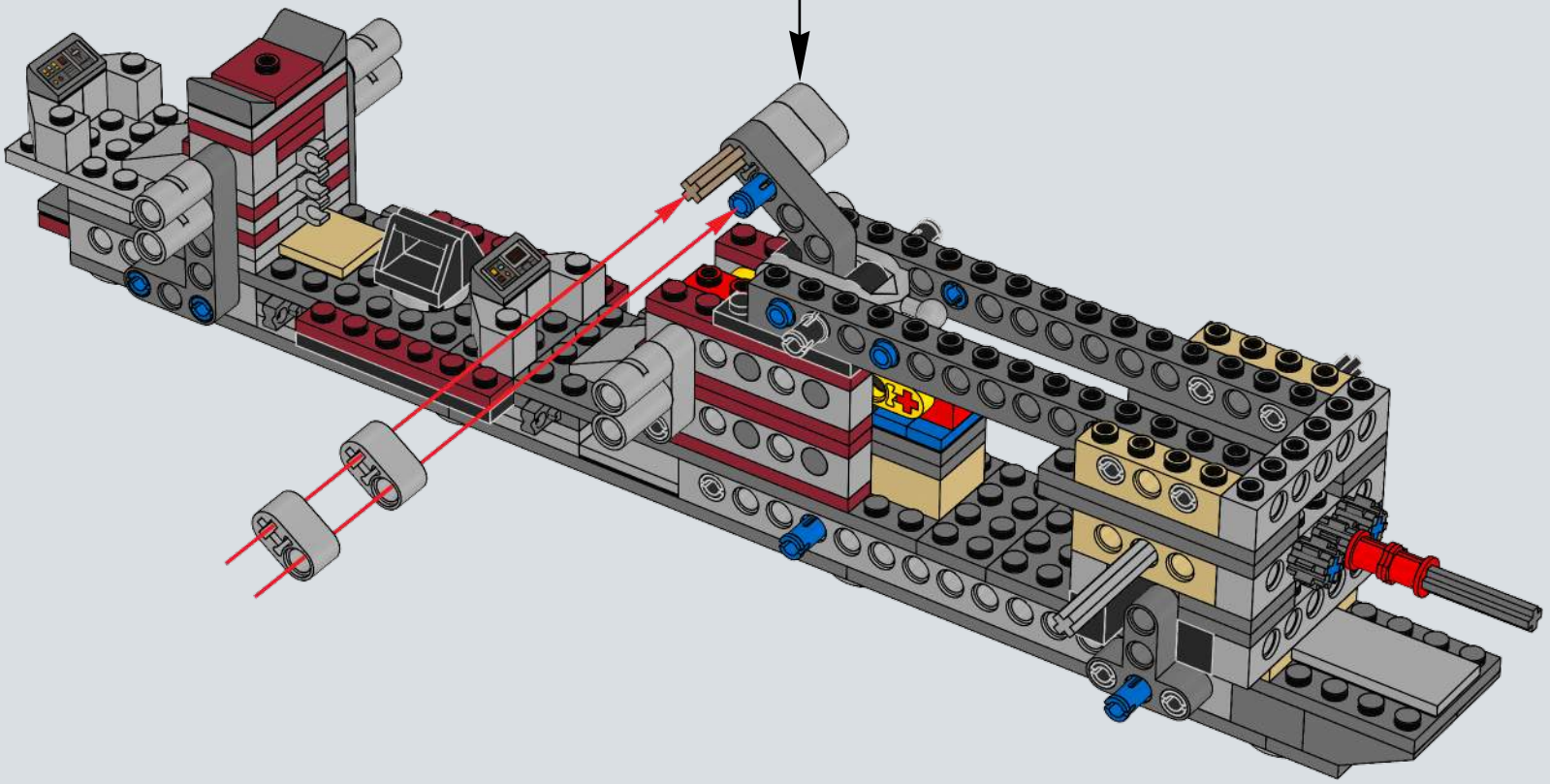

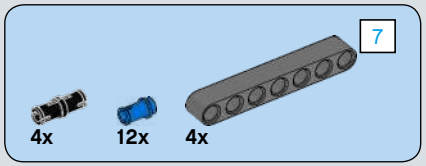

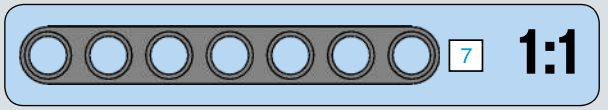

55

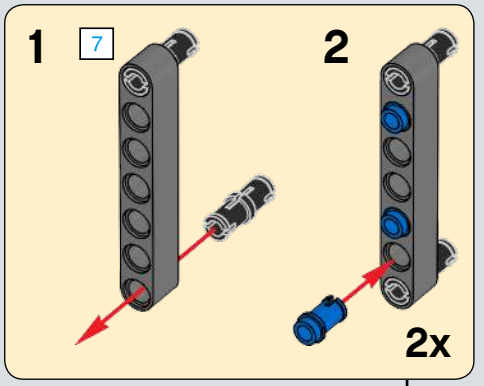

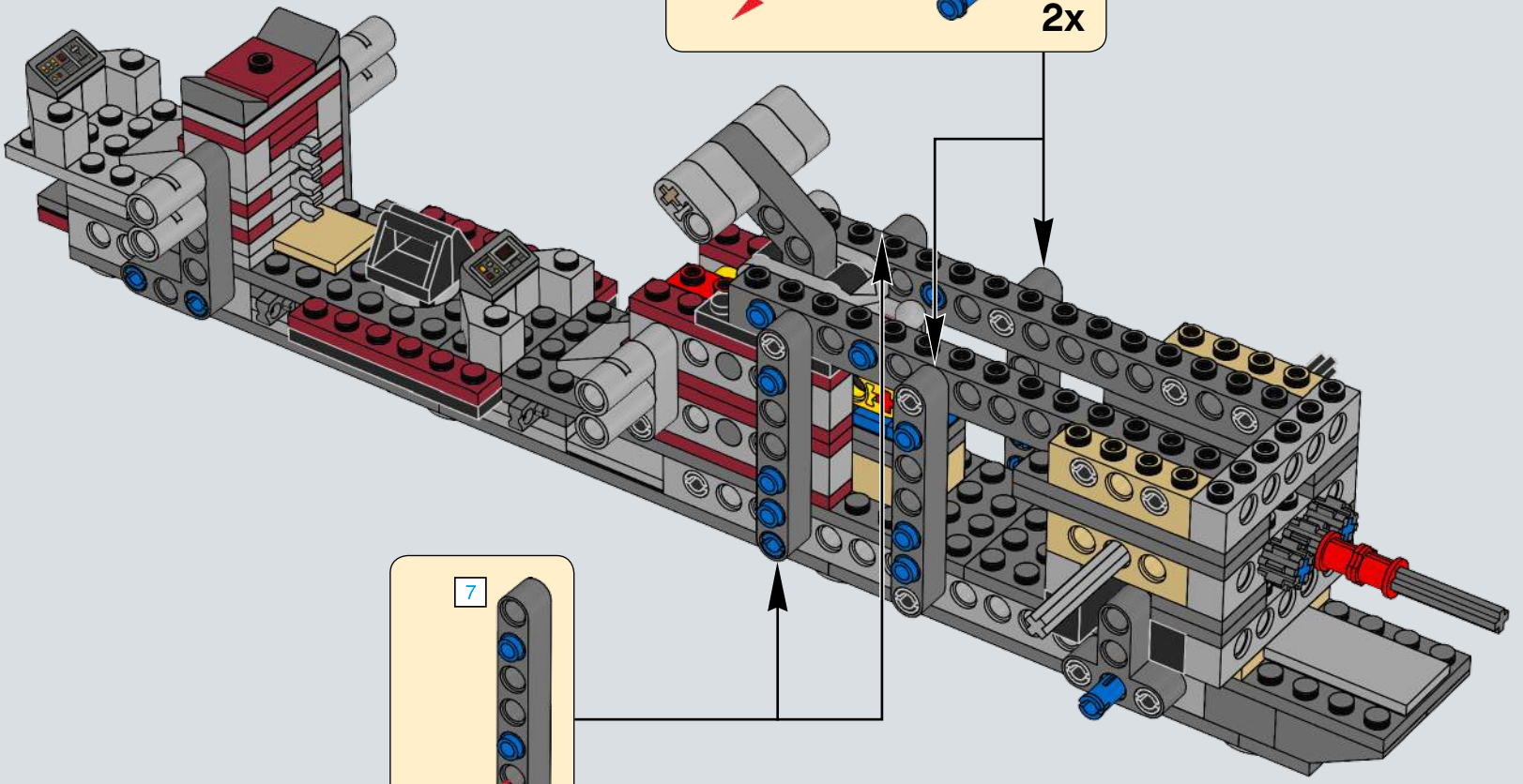

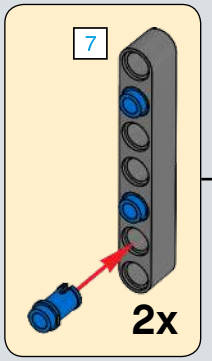

56

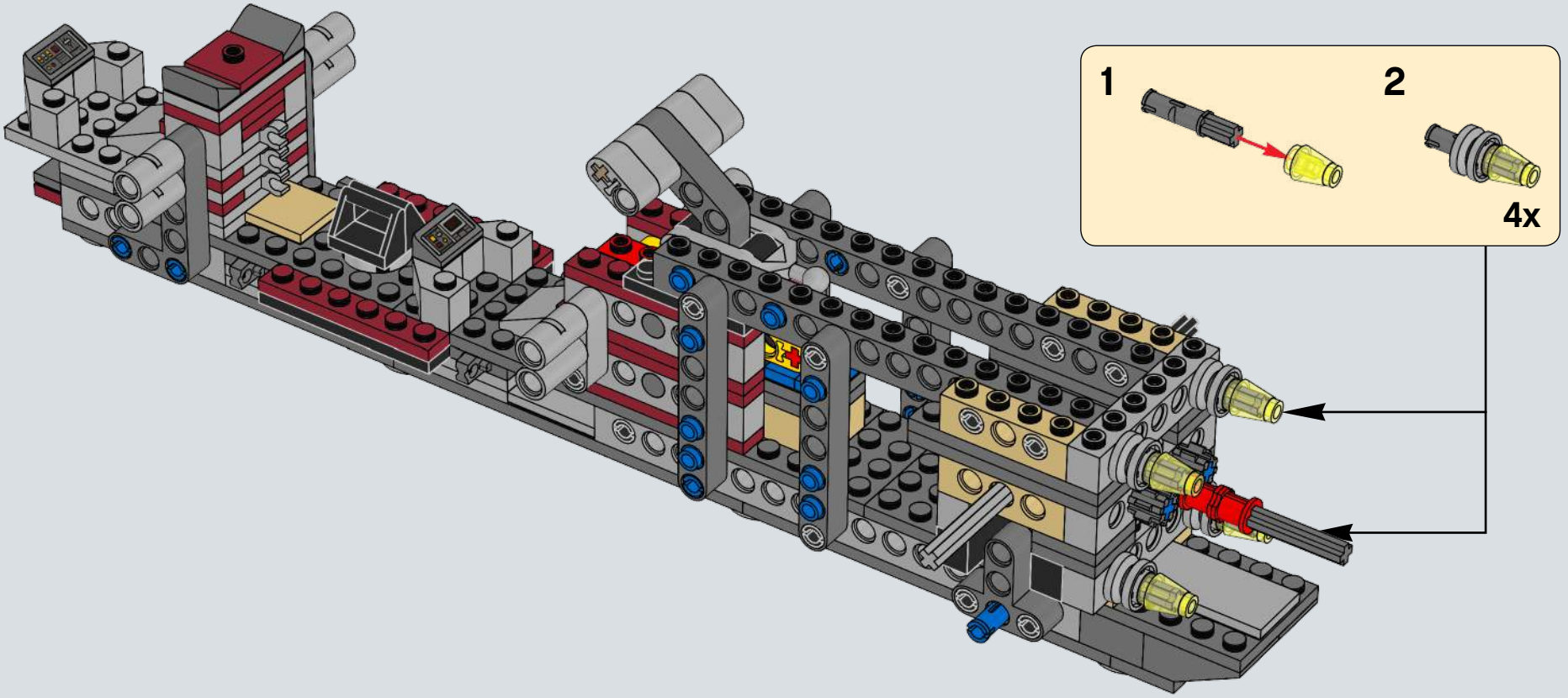

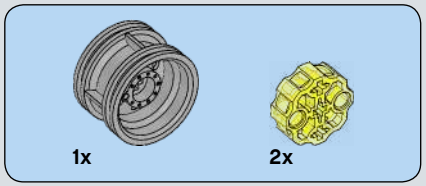

57

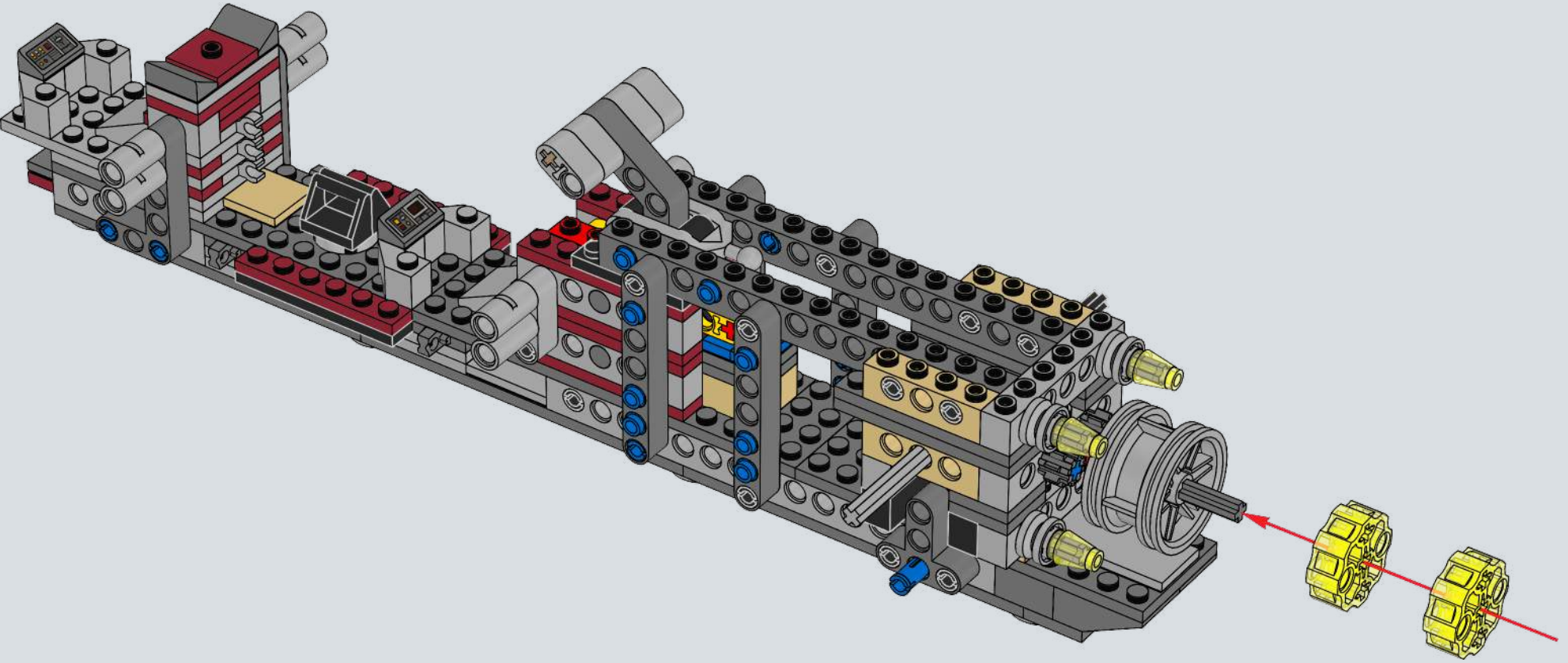

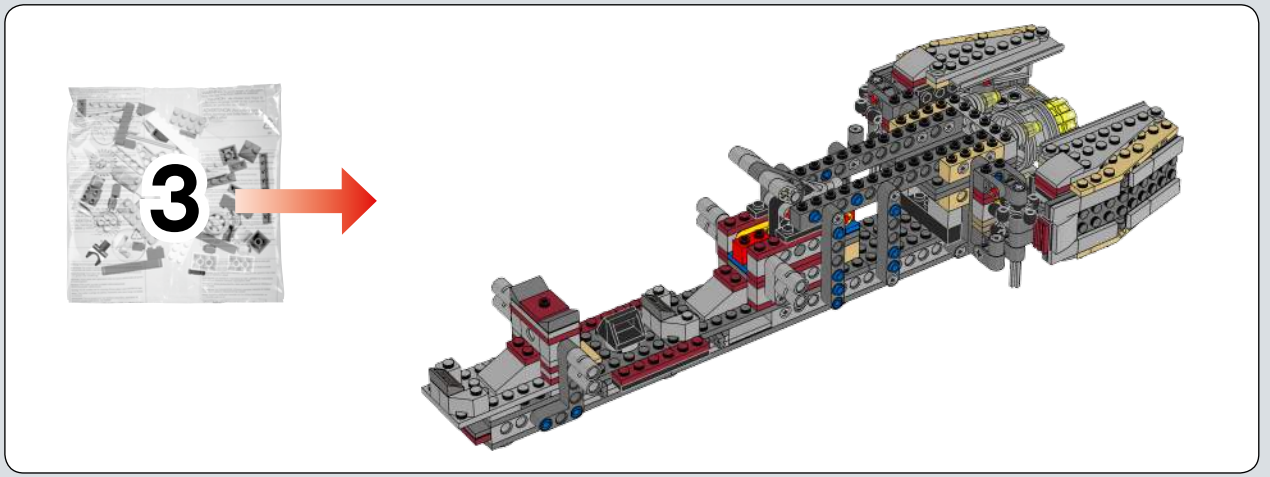

2x

1x

58

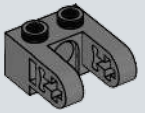

2x

59

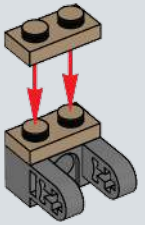

1x

2x

60

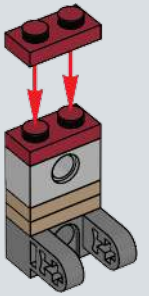

1x

61

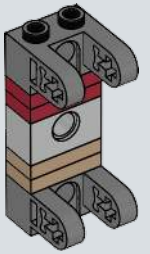

62

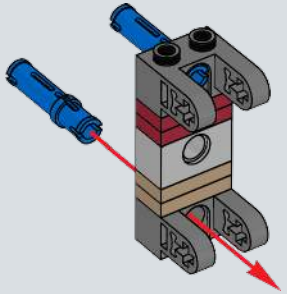

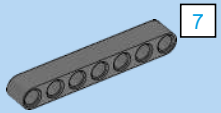

63

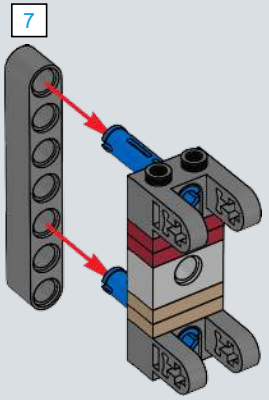

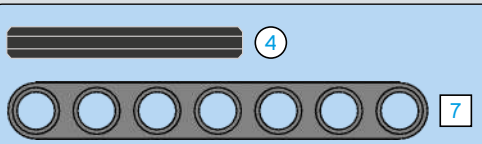

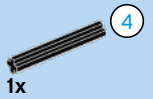

64

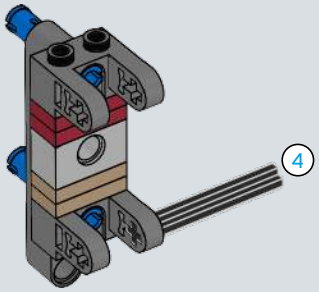

65

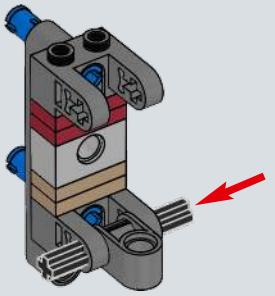

2x

66

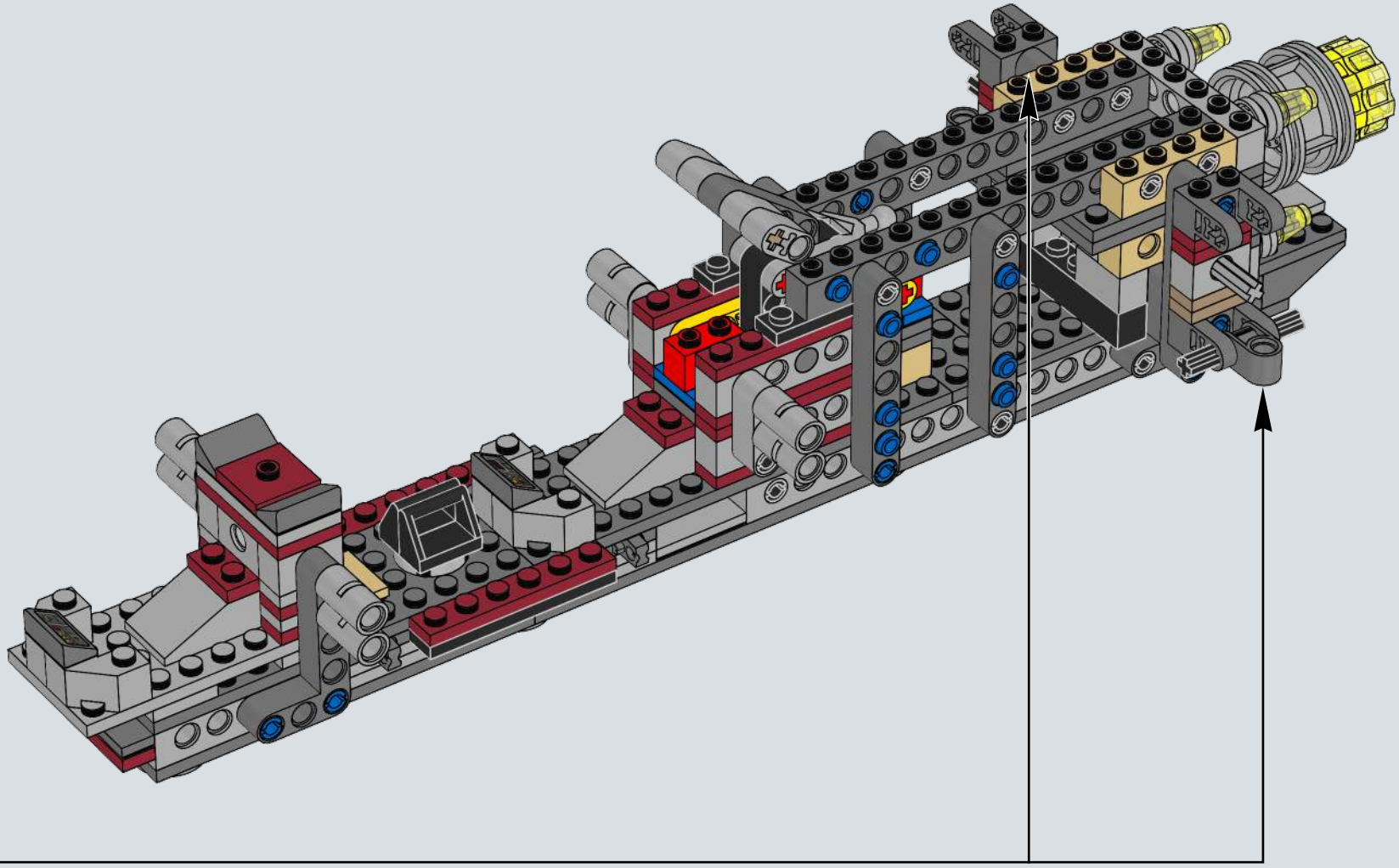

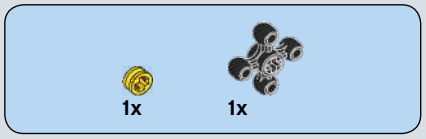

67

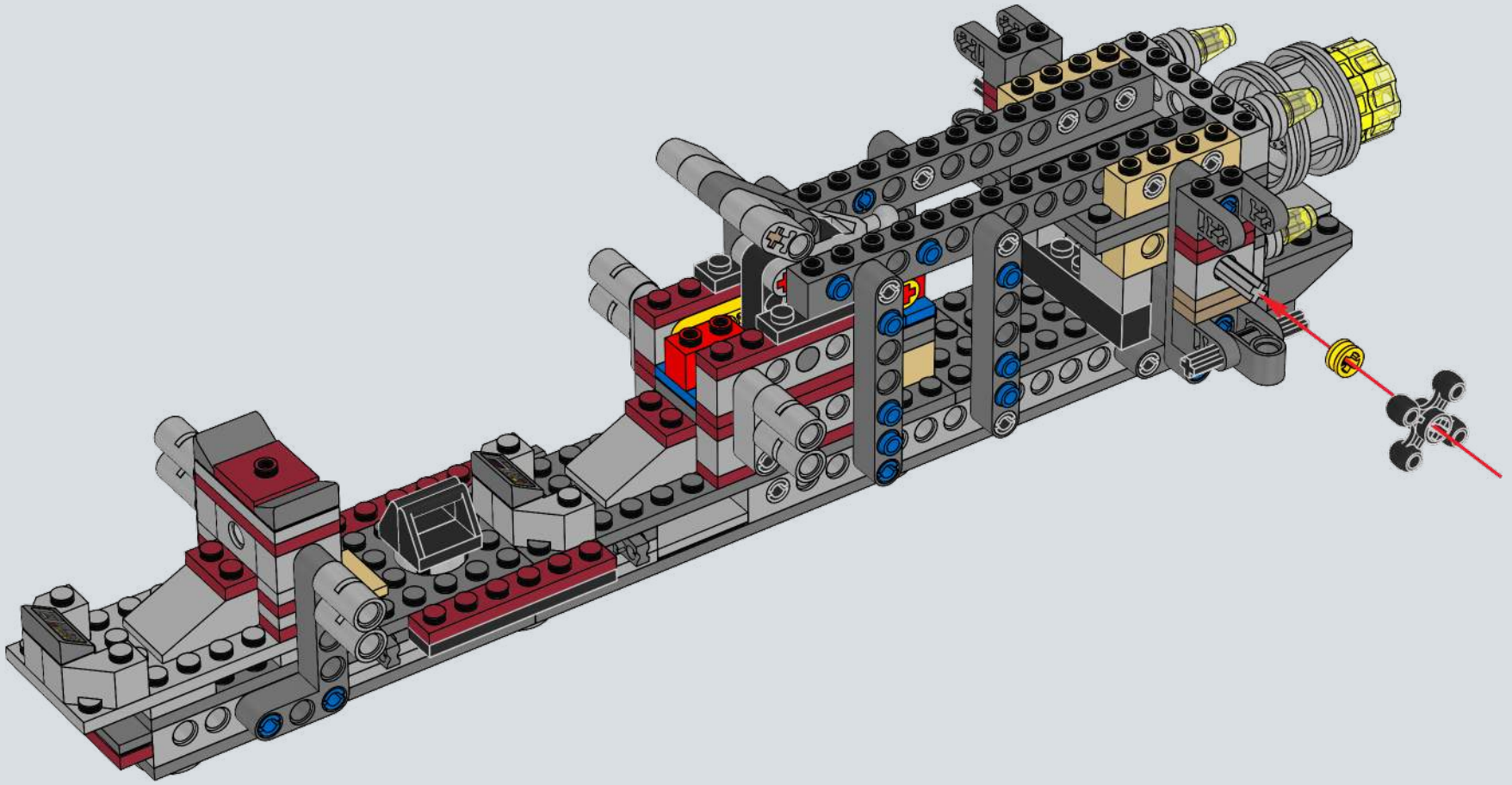

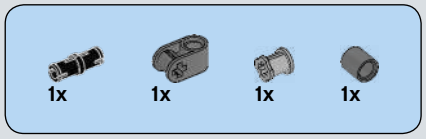

68

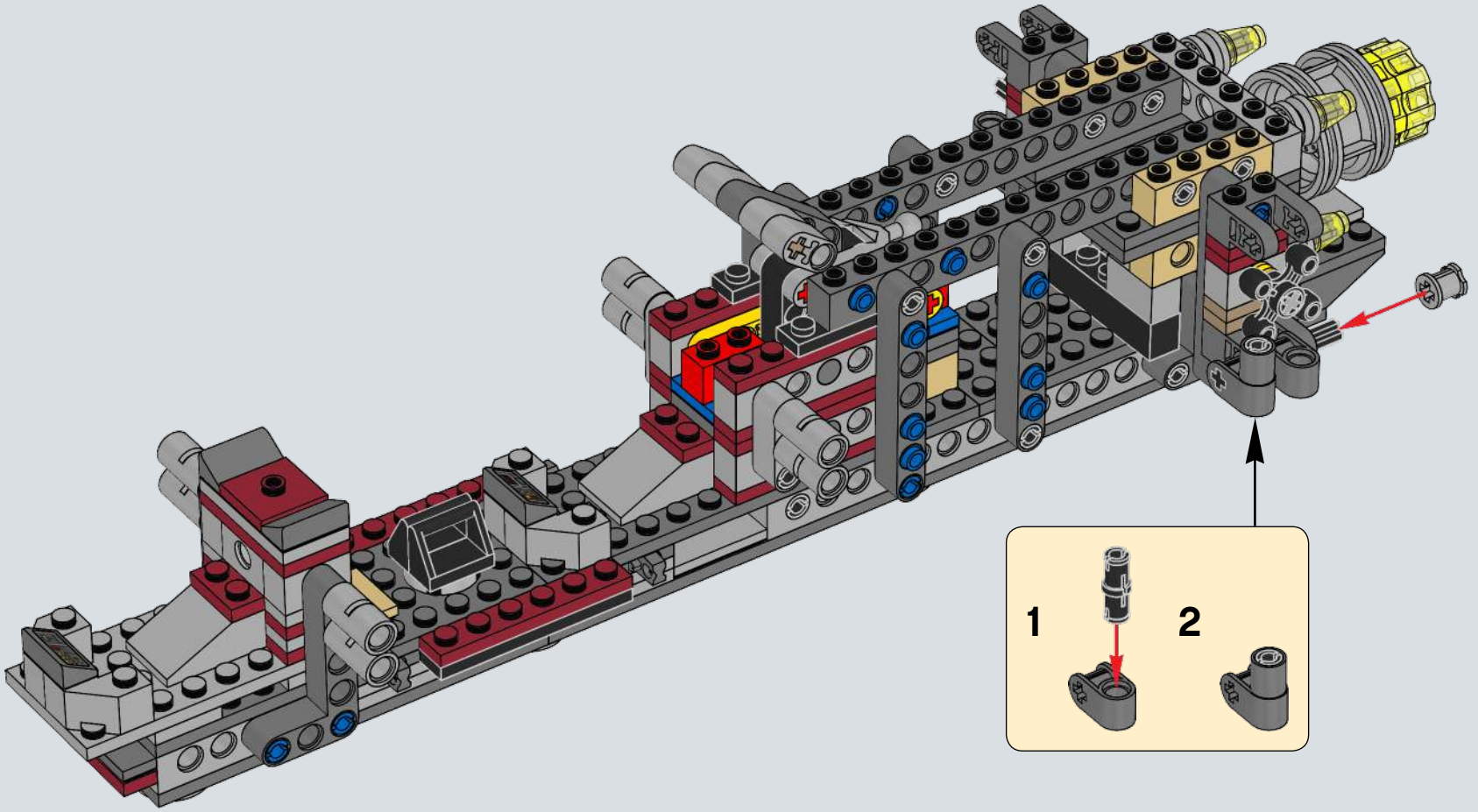

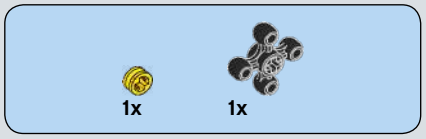

69

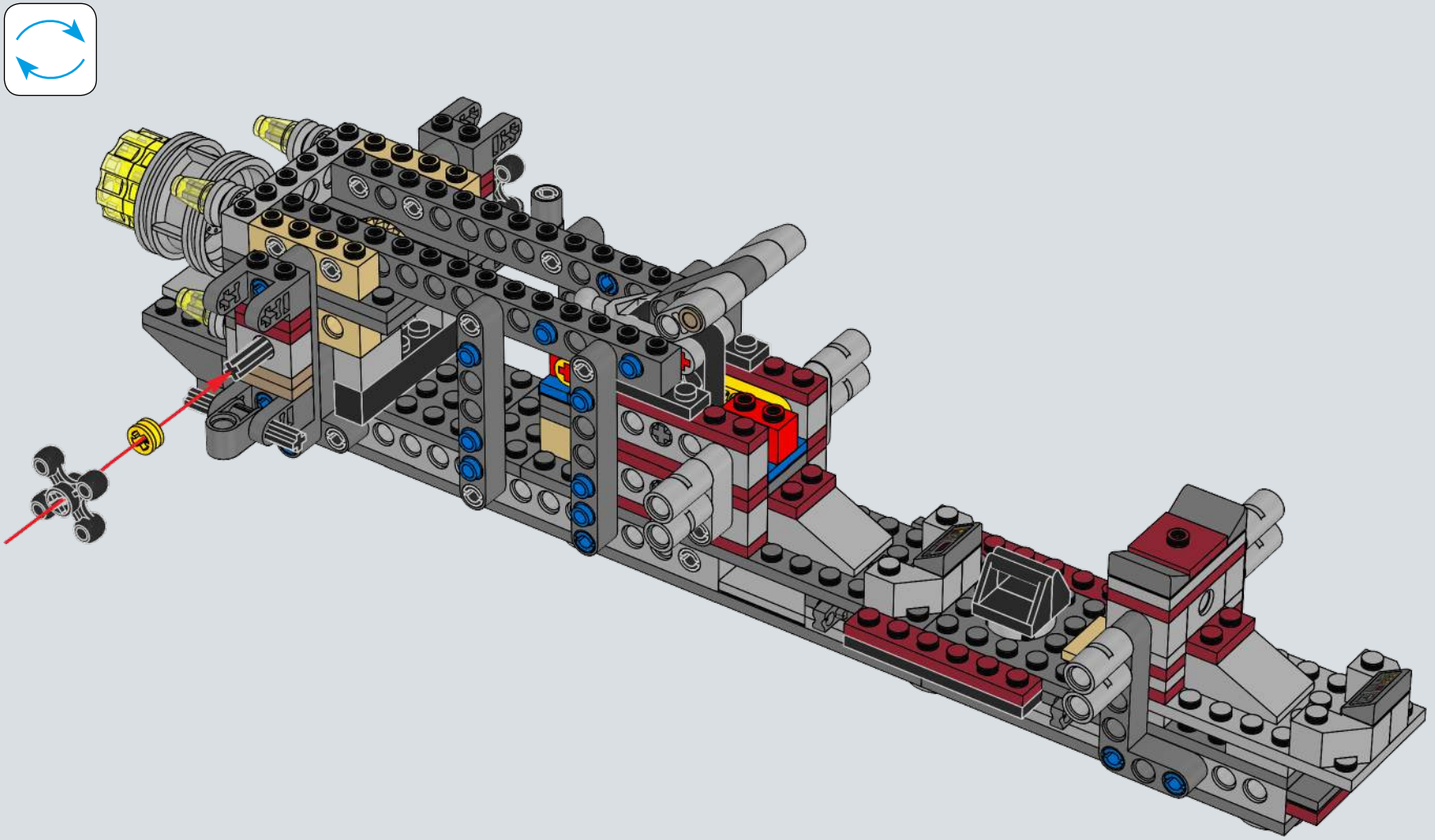

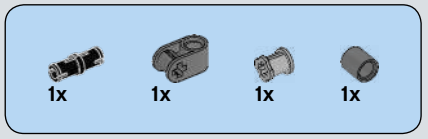

70

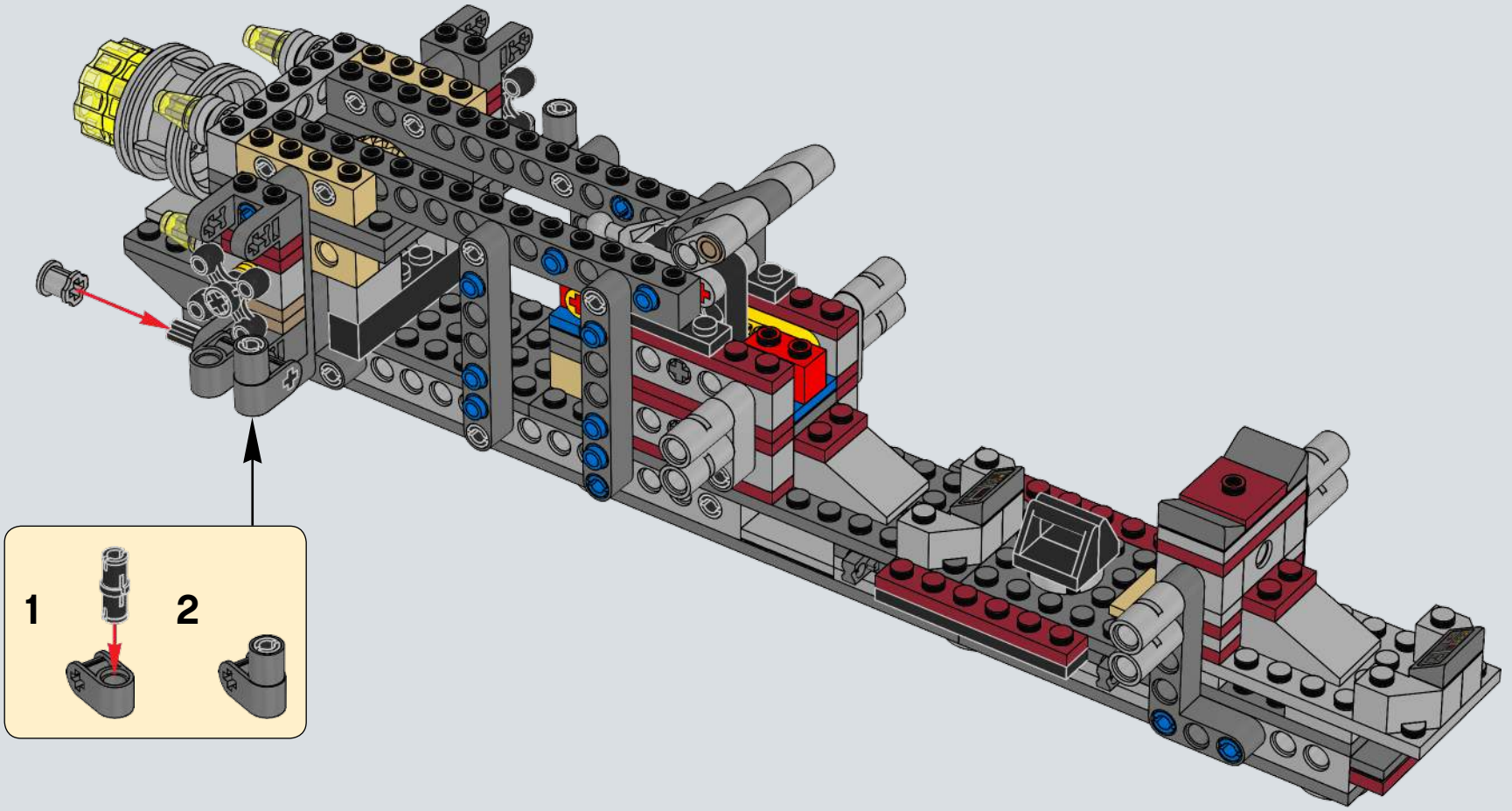

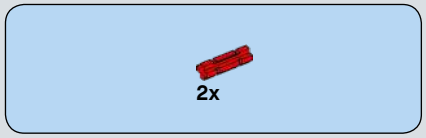

71

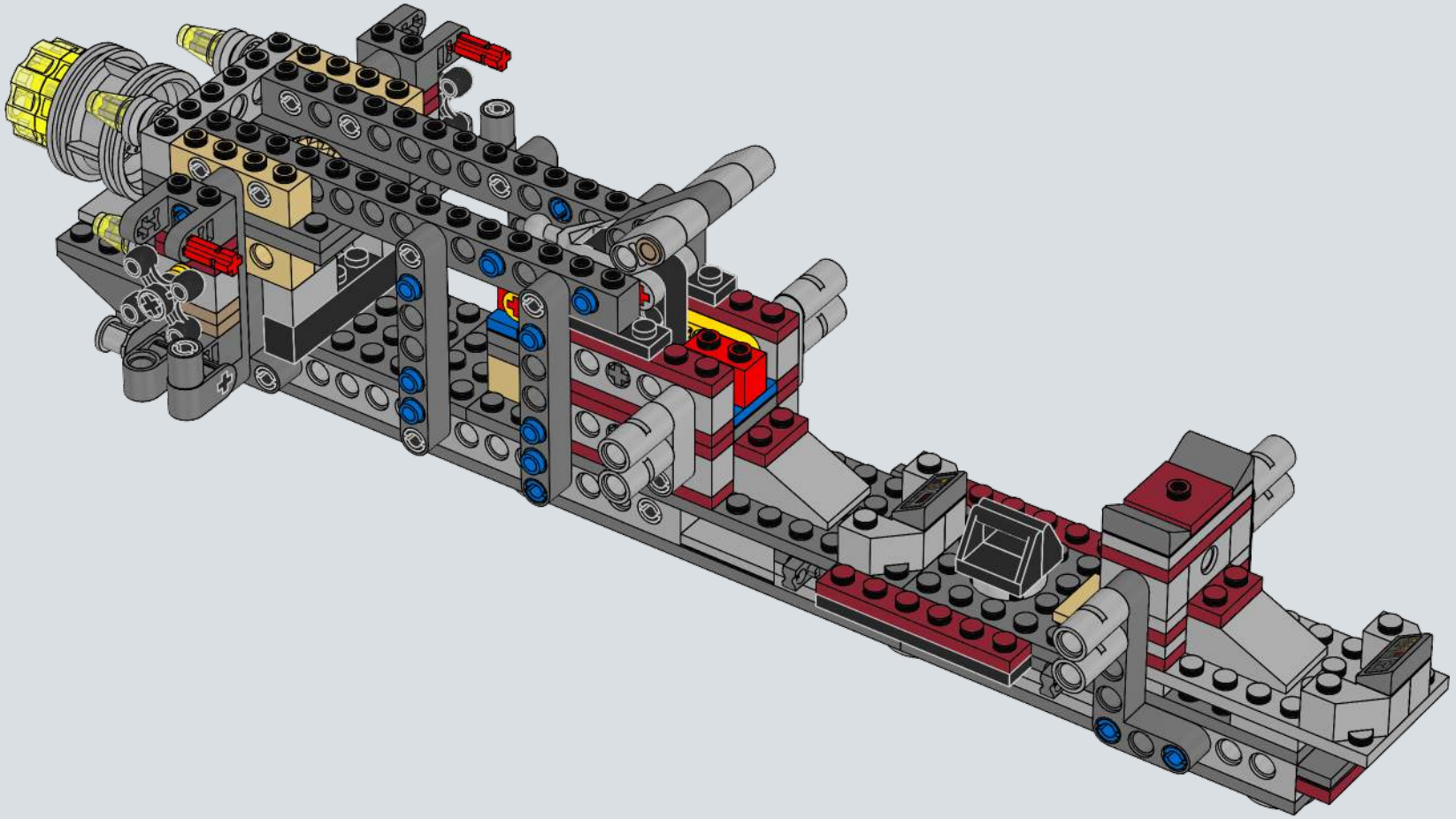

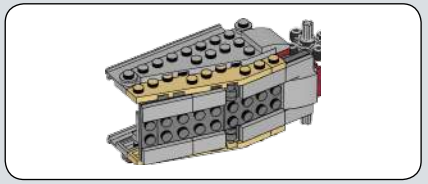

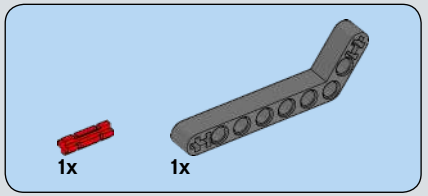

72

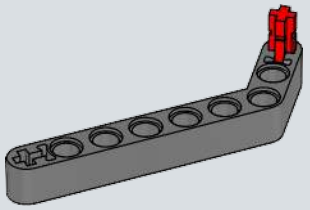

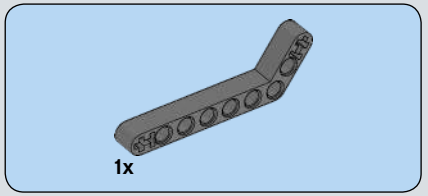

73

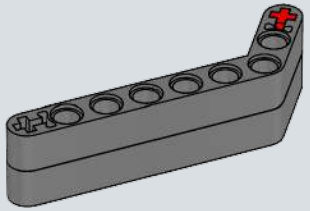

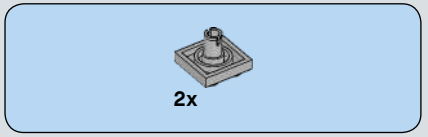

74

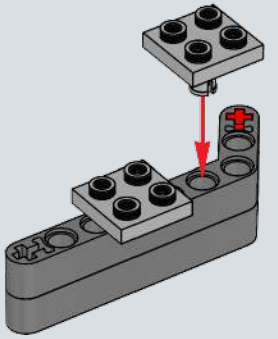

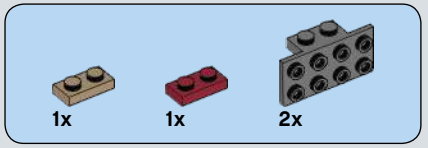

75

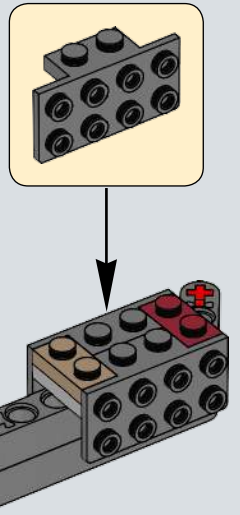

76

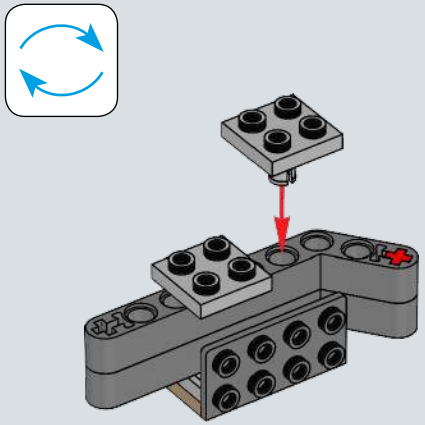

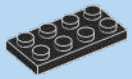

77

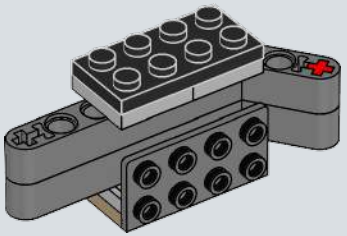

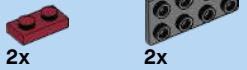

78

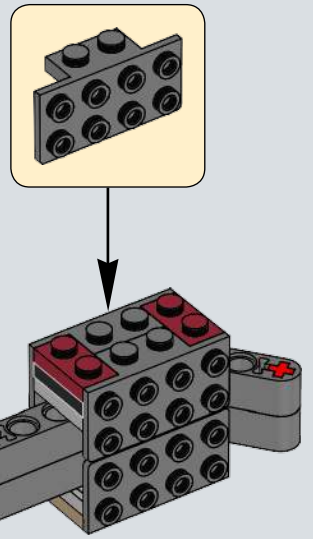

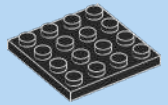

79

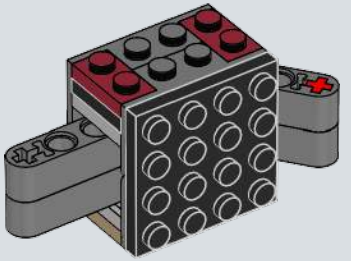

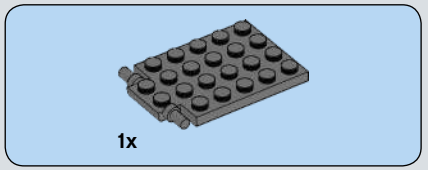

80

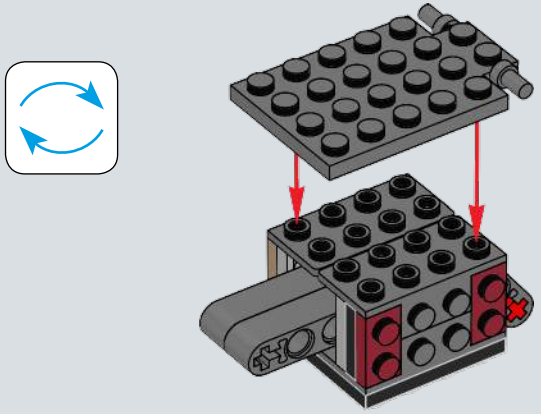

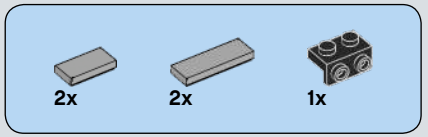

81

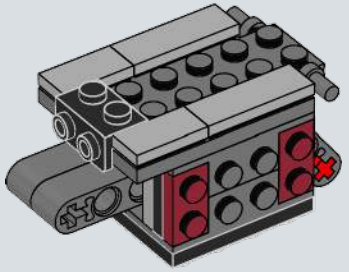

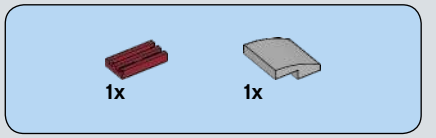

82

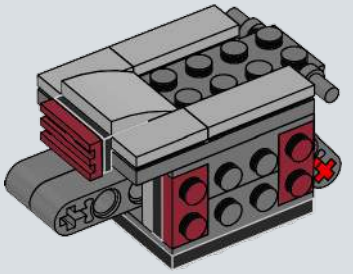

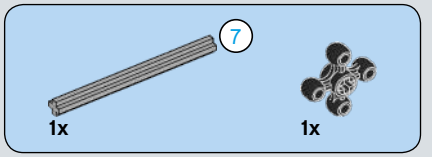

83

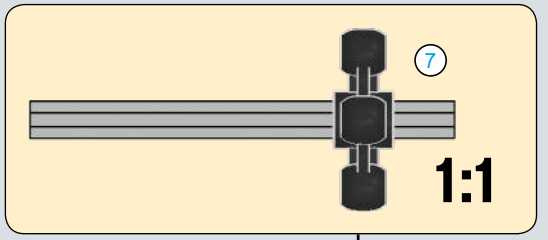

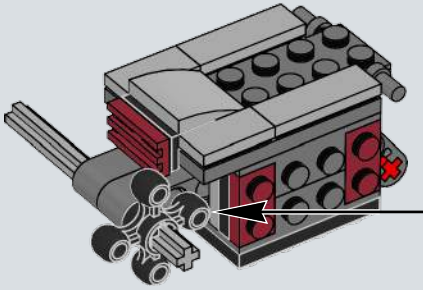

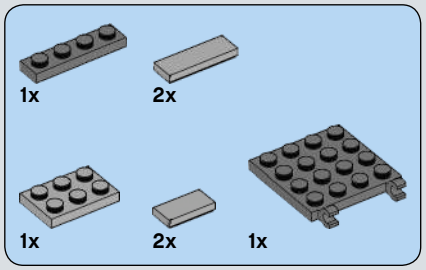

84

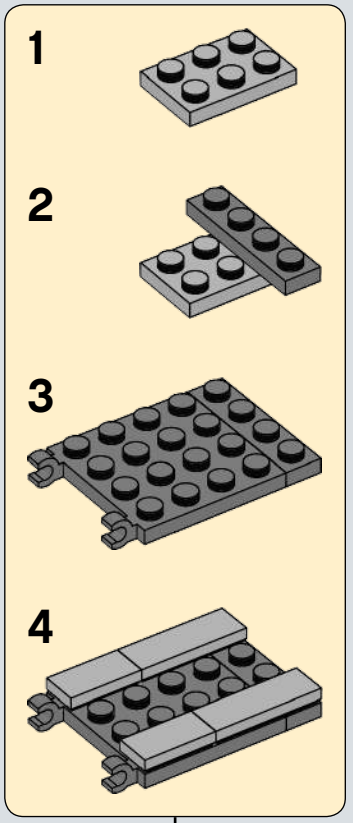

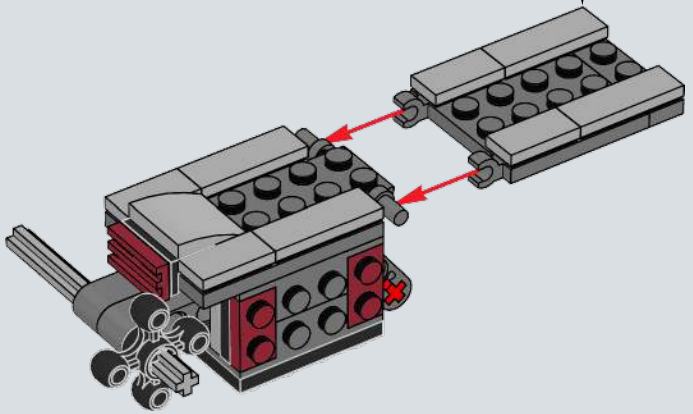

85

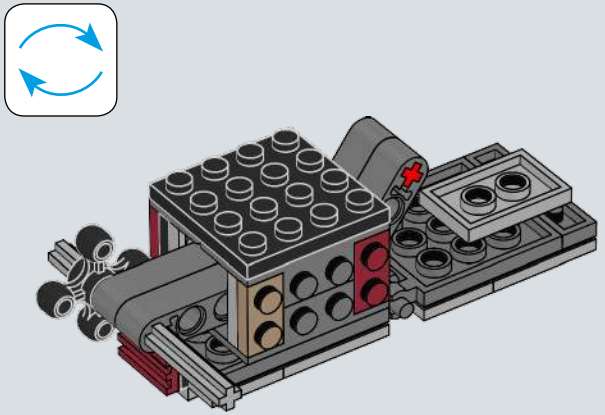

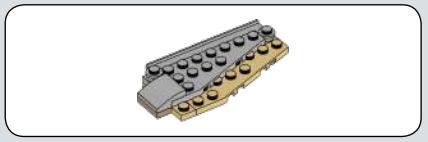

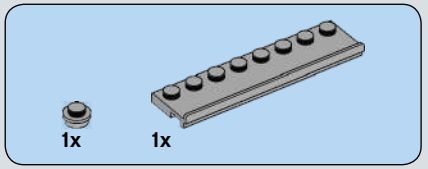

86

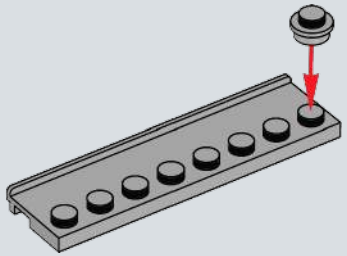

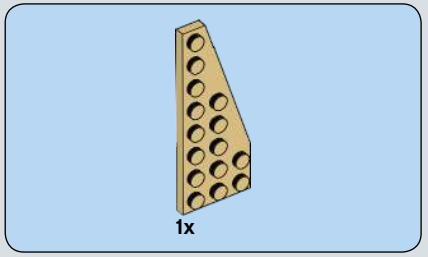

87

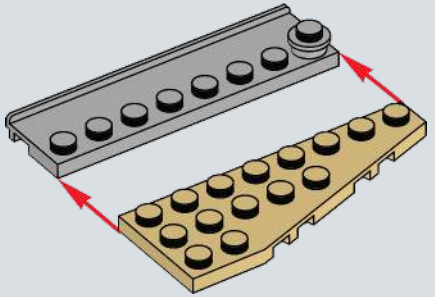

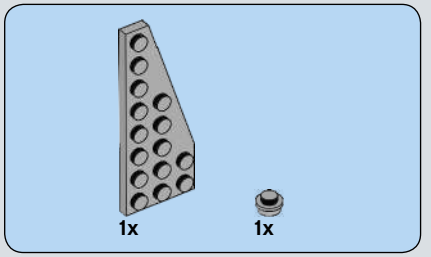

88

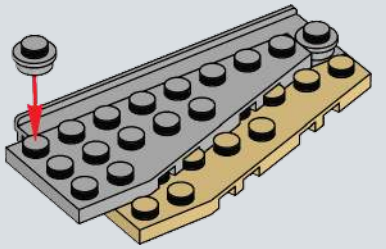

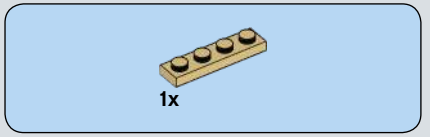

89

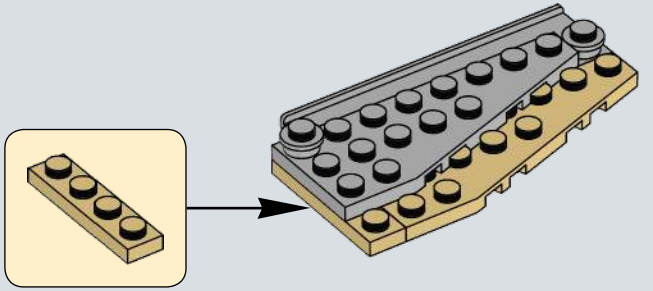

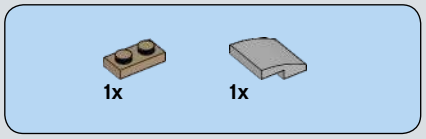

90

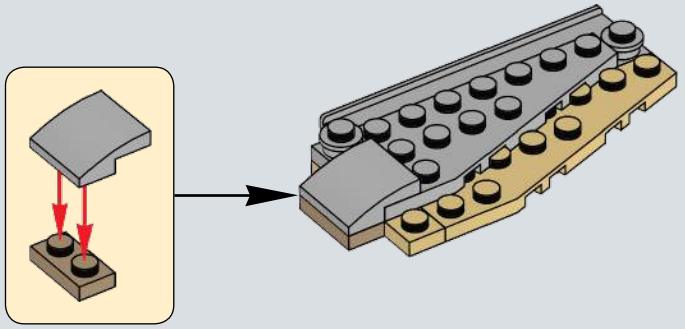

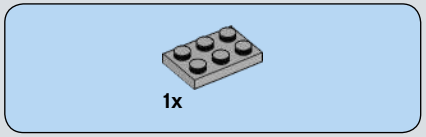

91

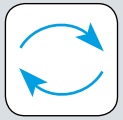

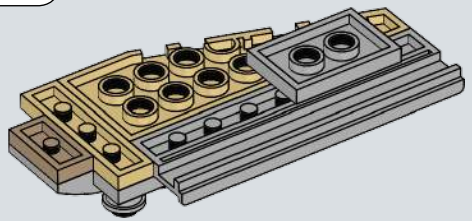

92

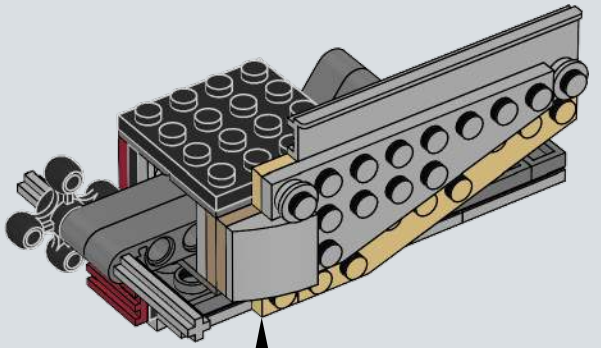

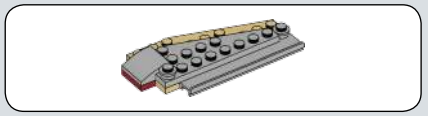

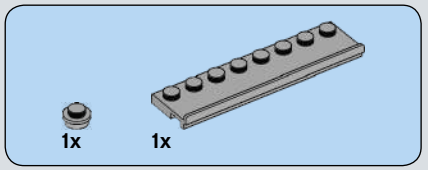

93

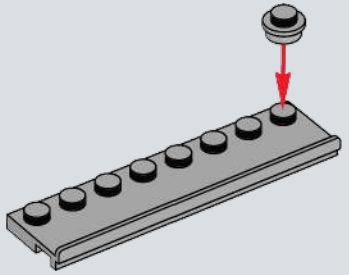

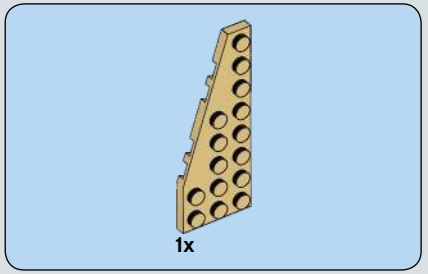

94

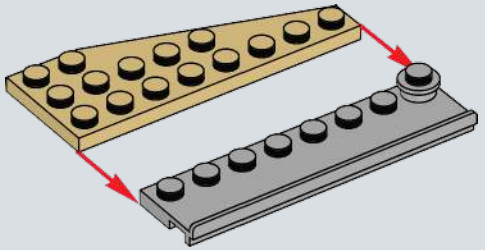

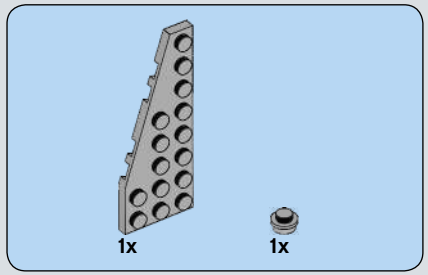

95

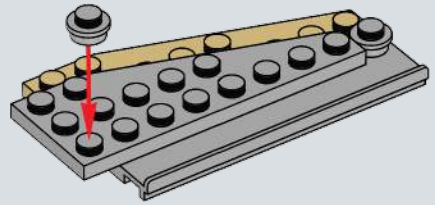

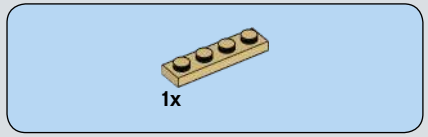

96

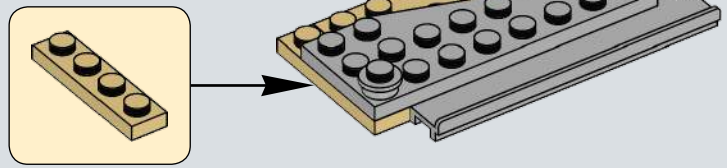

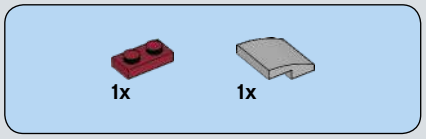

97

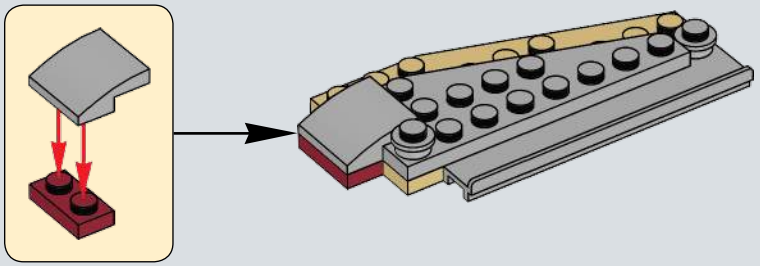

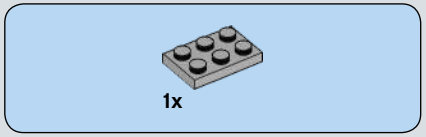

98

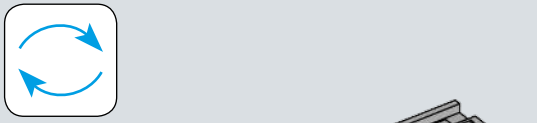

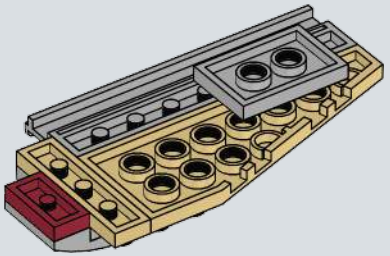

99

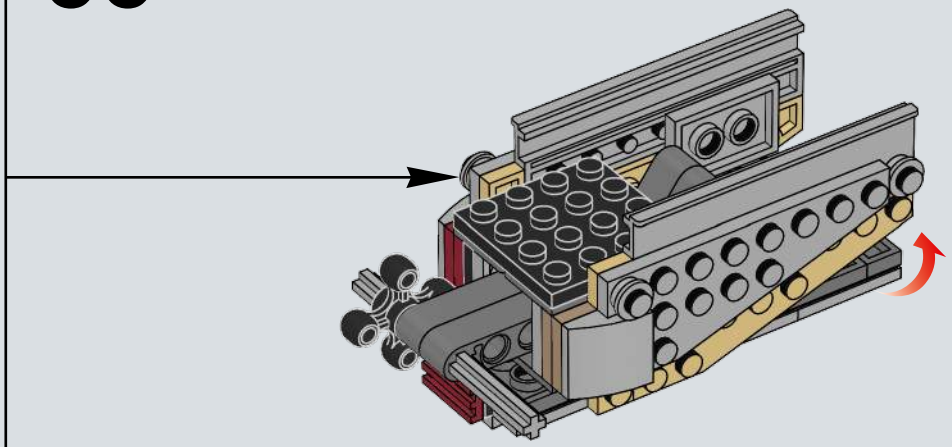

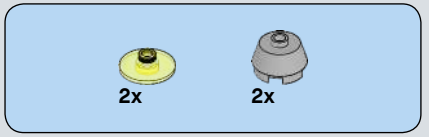

100

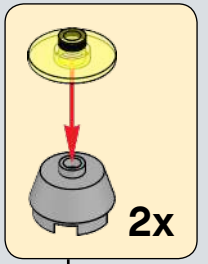

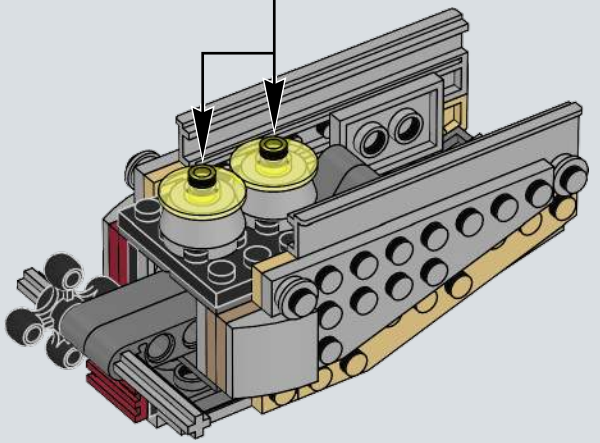

101

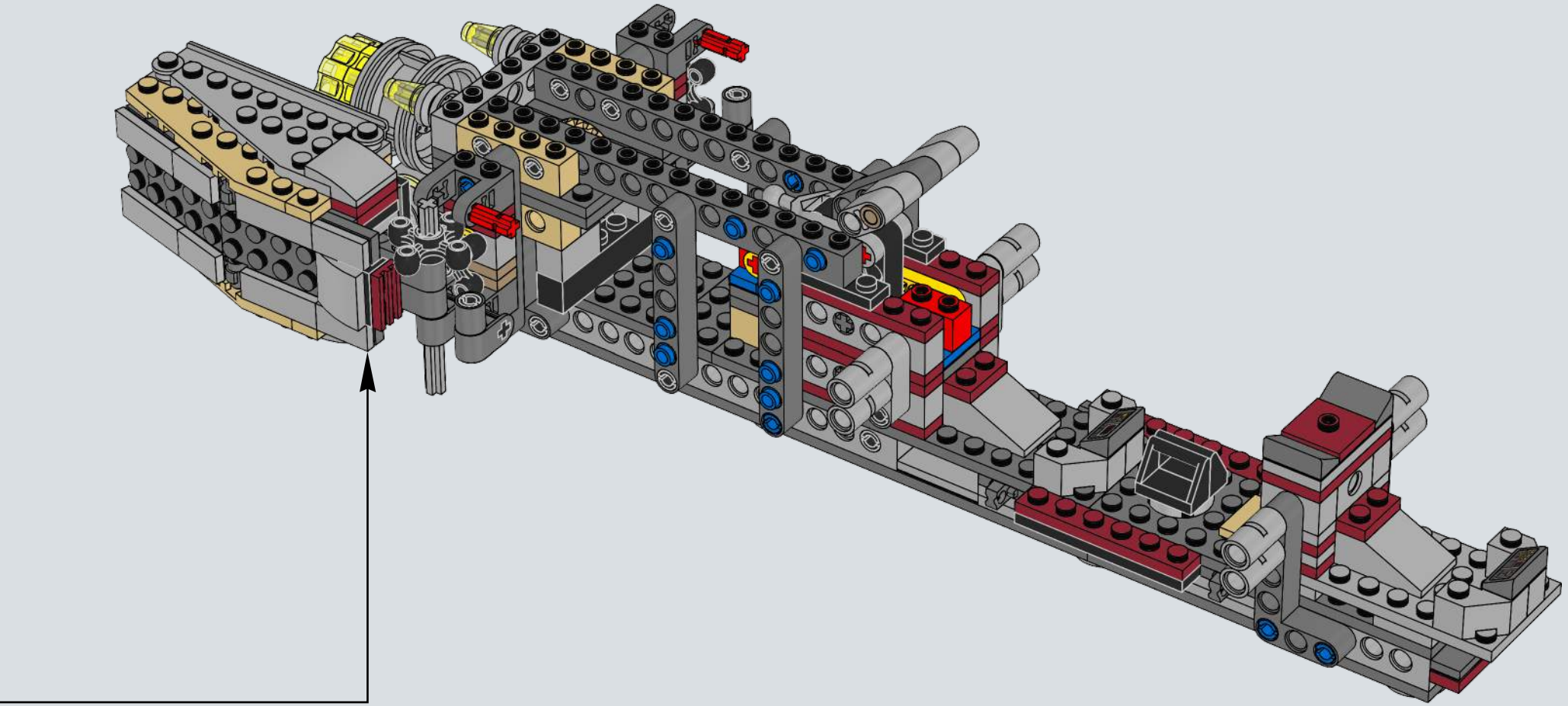

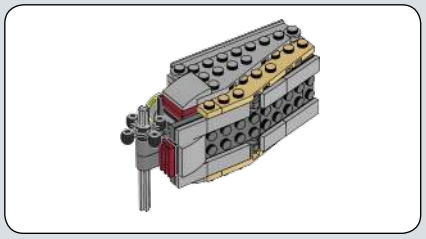

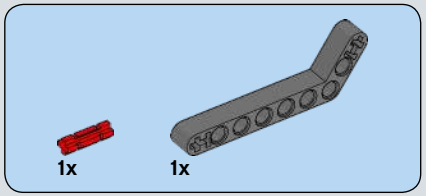

102

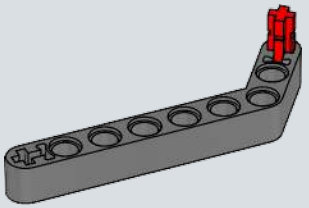

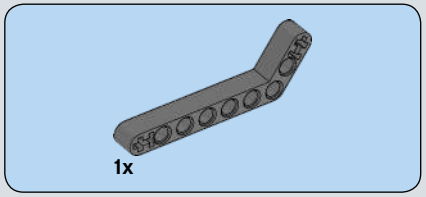

103

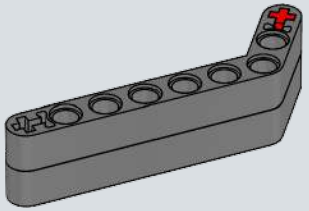

104

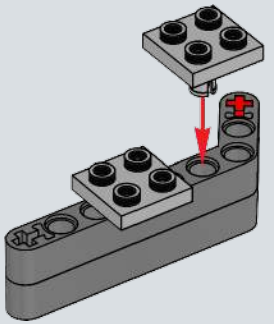

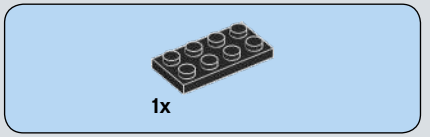

105

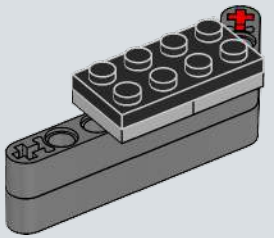

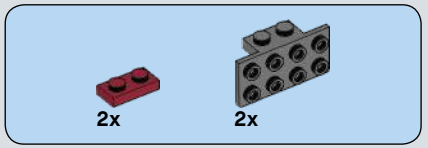

106

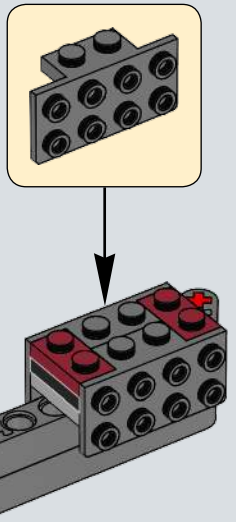

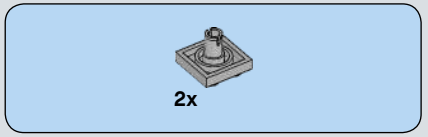

107

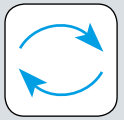

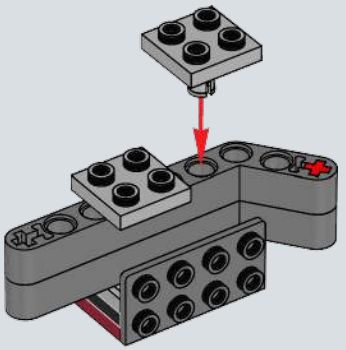

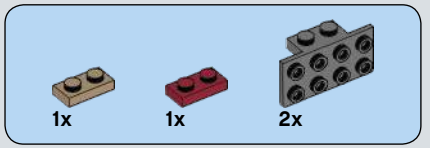

108

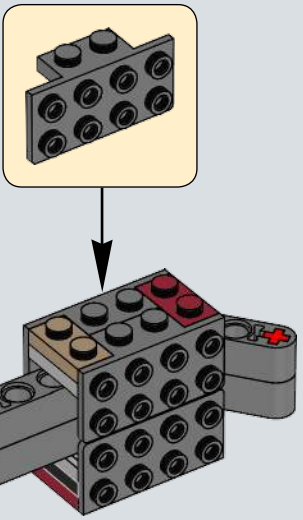

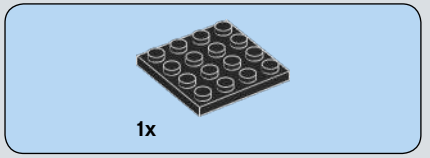

109

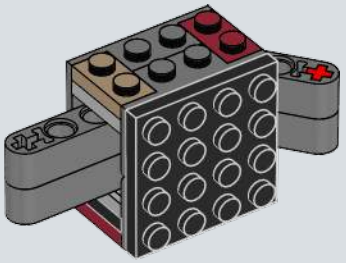

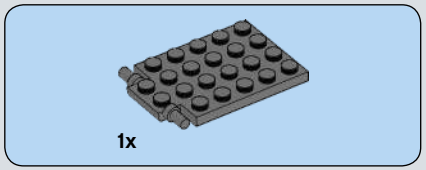

110

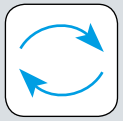

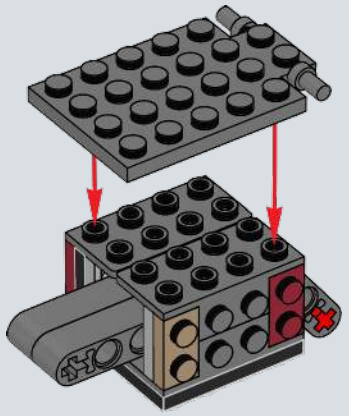

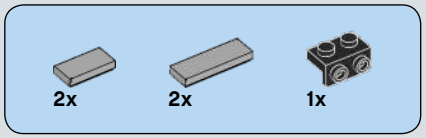

111

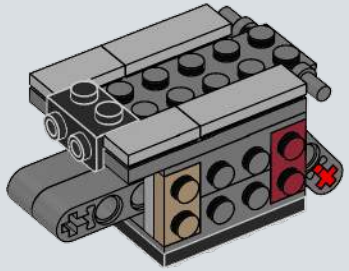

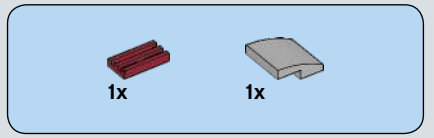

112

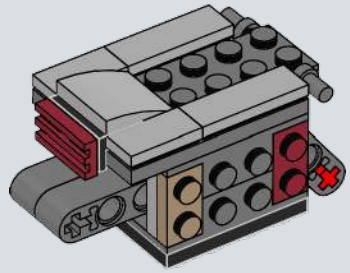

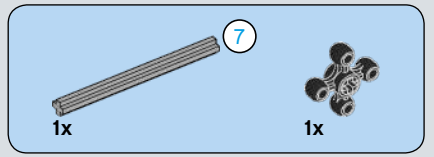

113

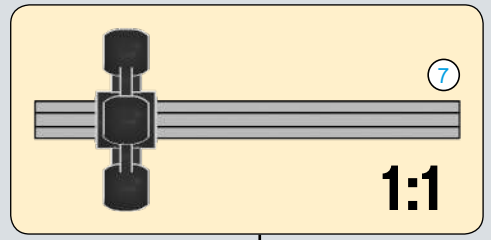

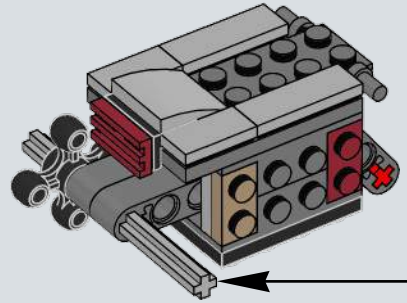

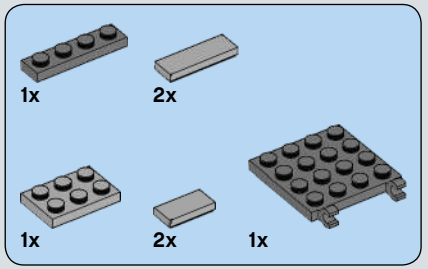

114

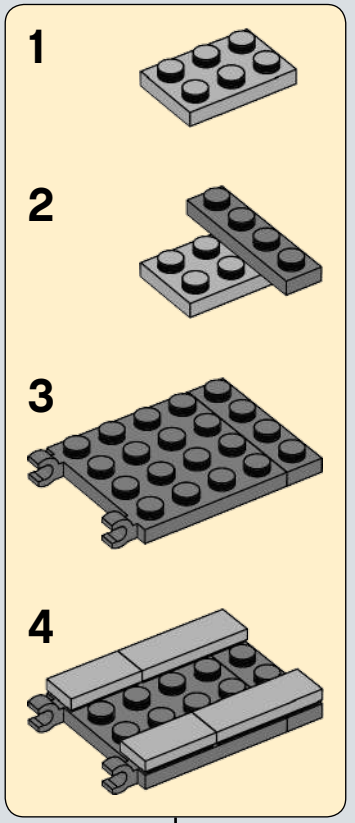

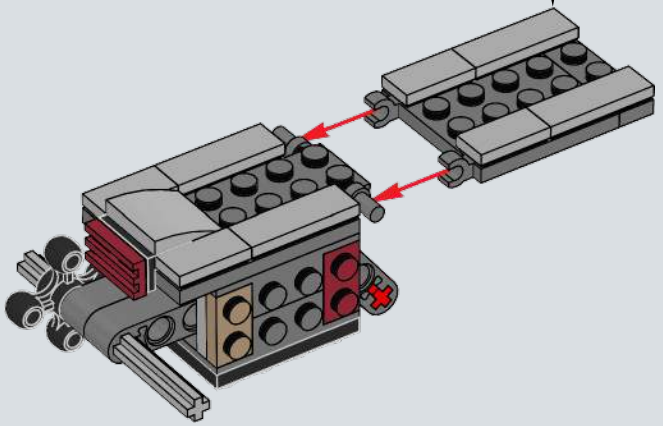

115

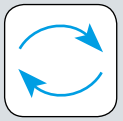

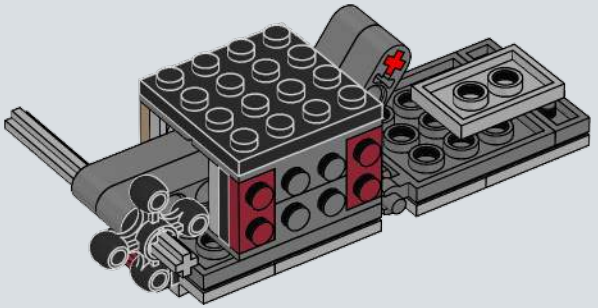

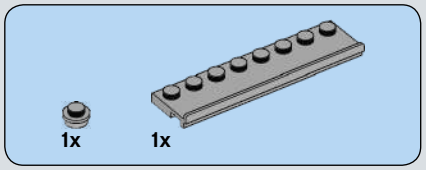

116

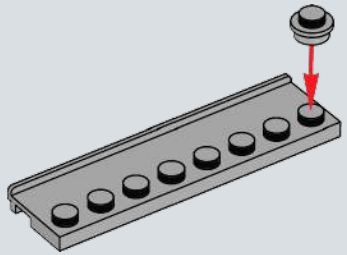

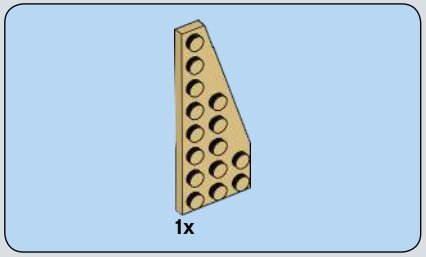

117

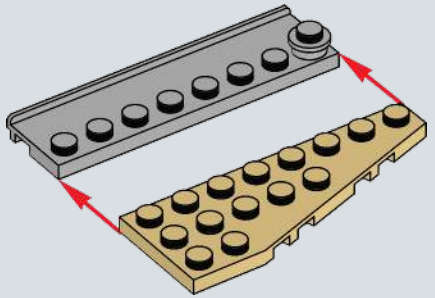

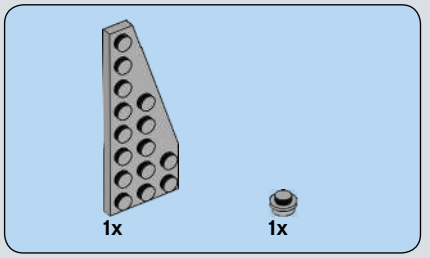

118

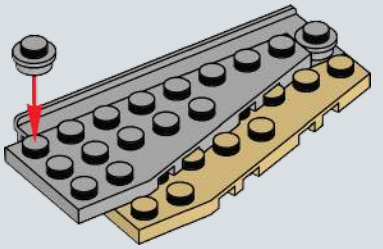

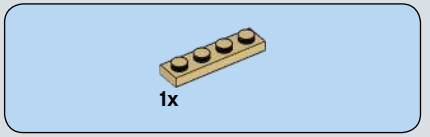

119

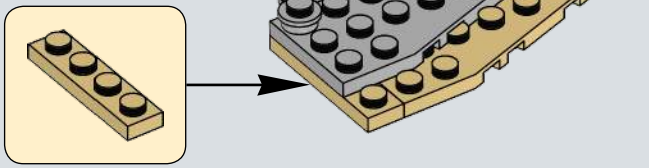

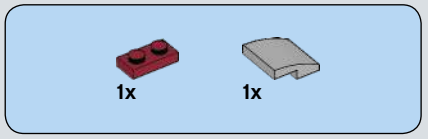

120

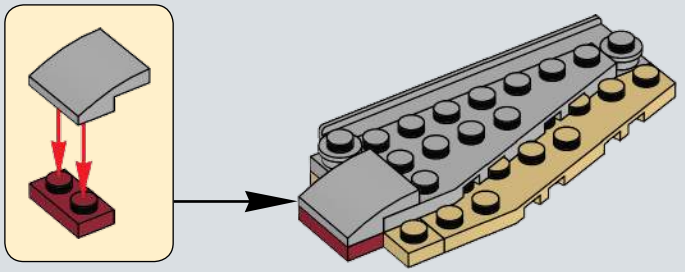

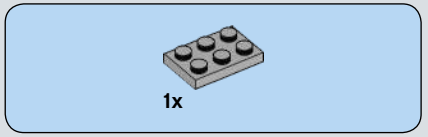

121

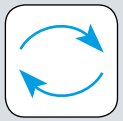

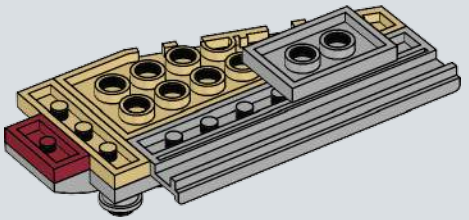

122

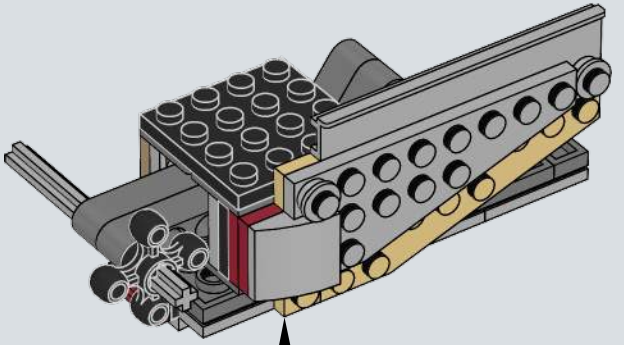

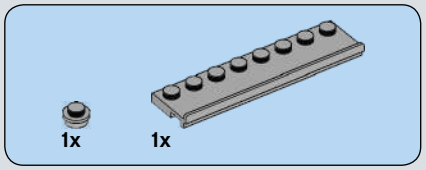

123

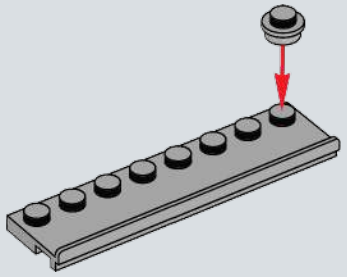

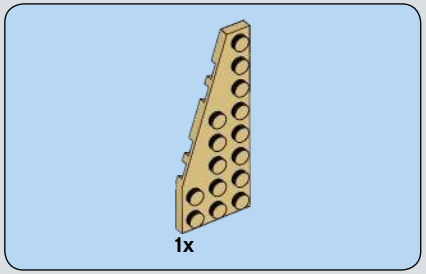

124

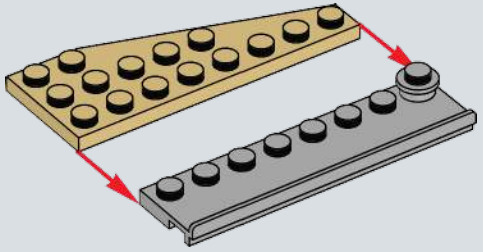

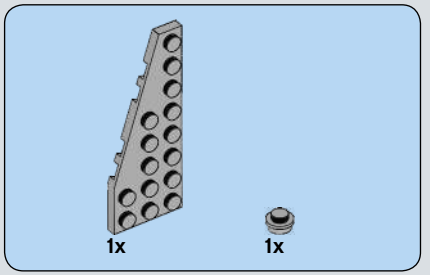

125

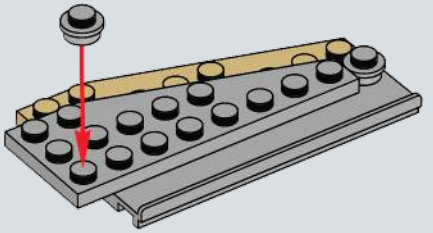

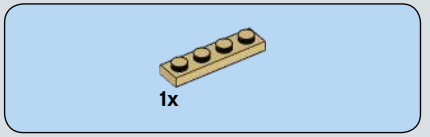

126

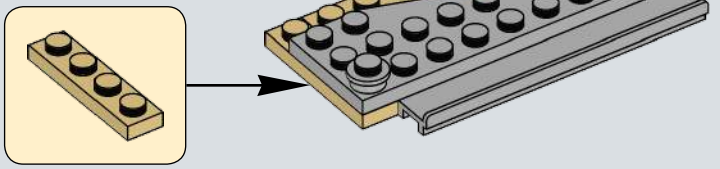

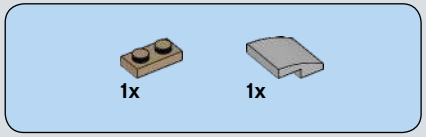

127

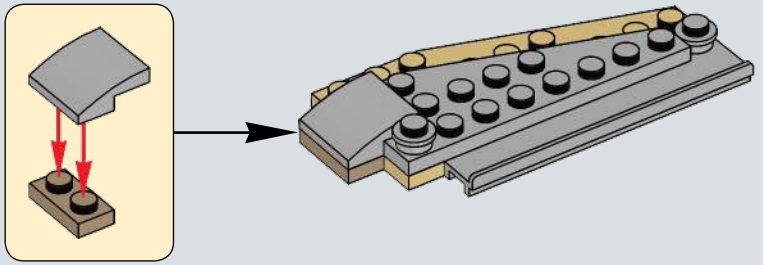

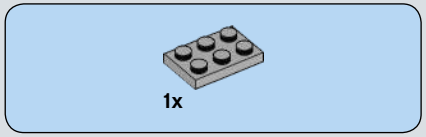

128

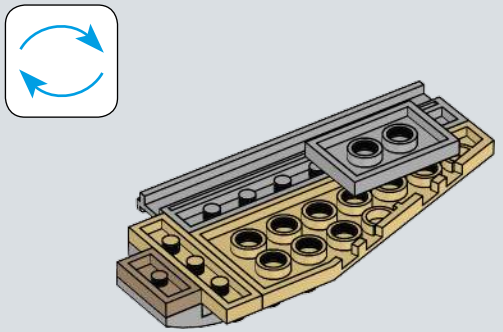

129

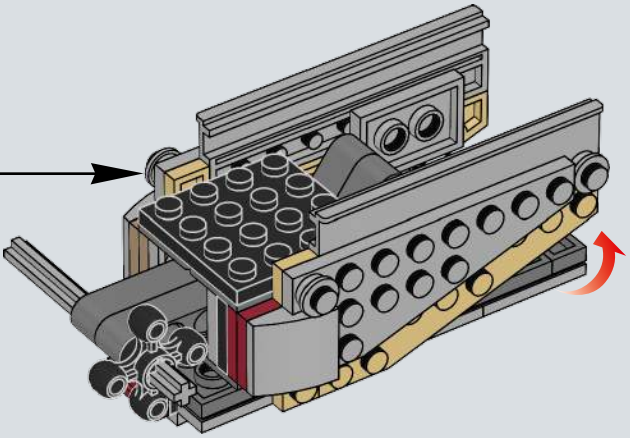

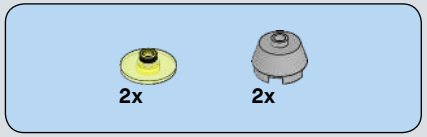

130

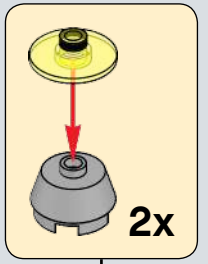

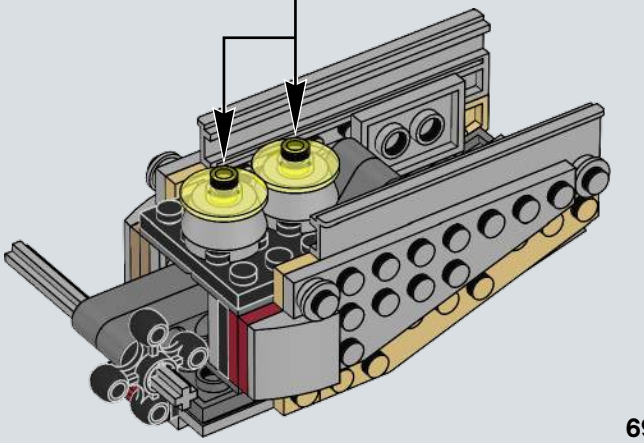

131

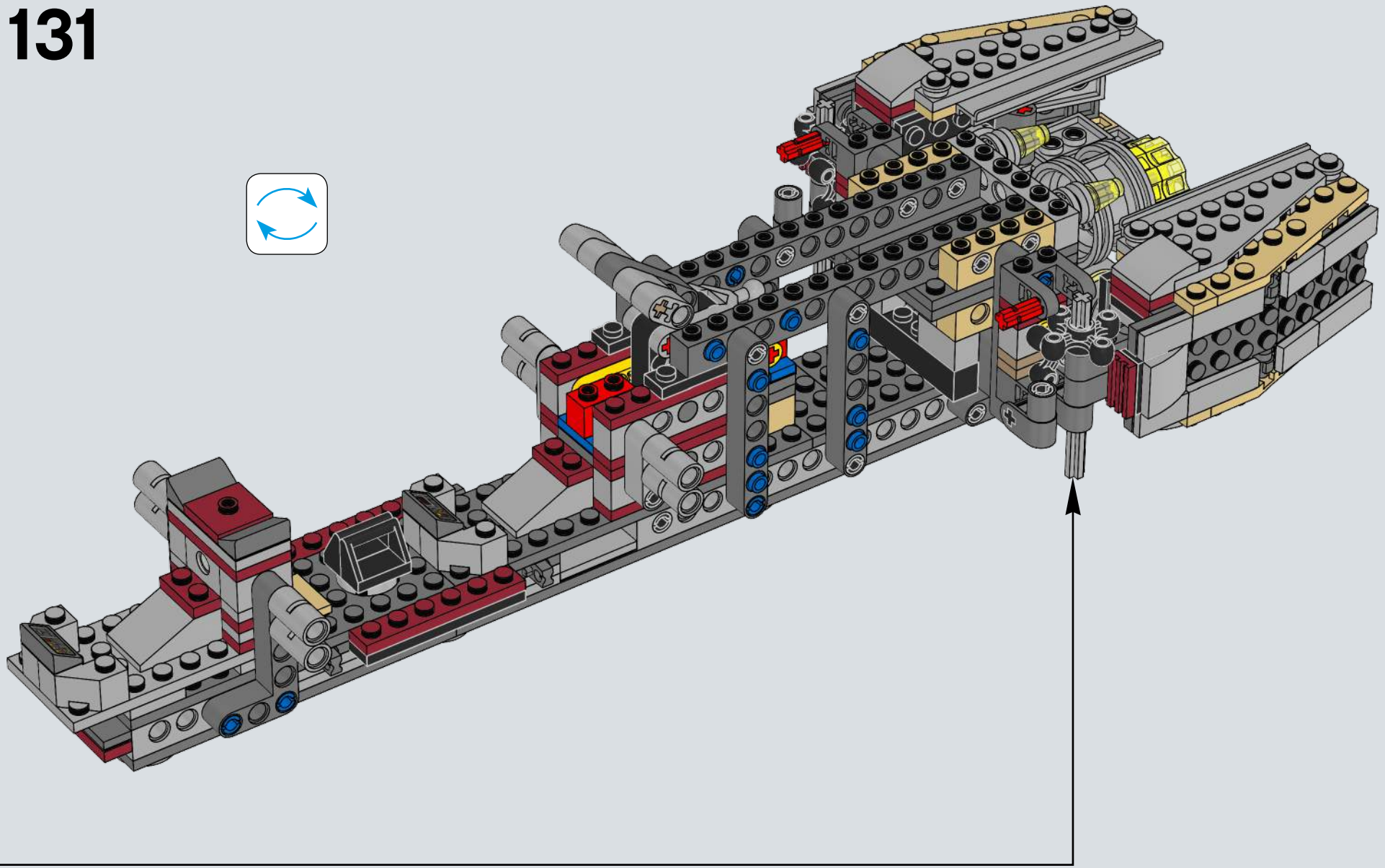

132

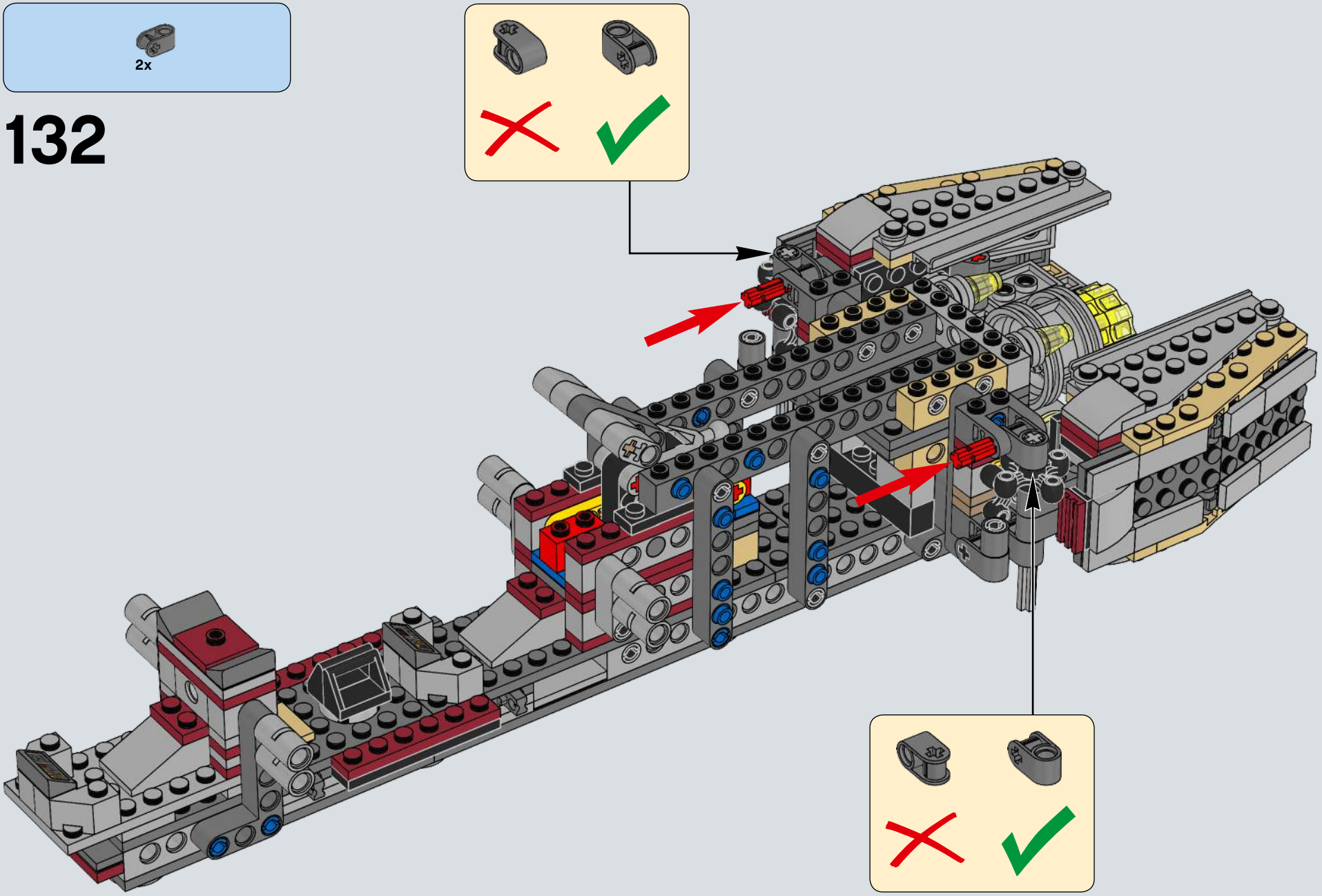

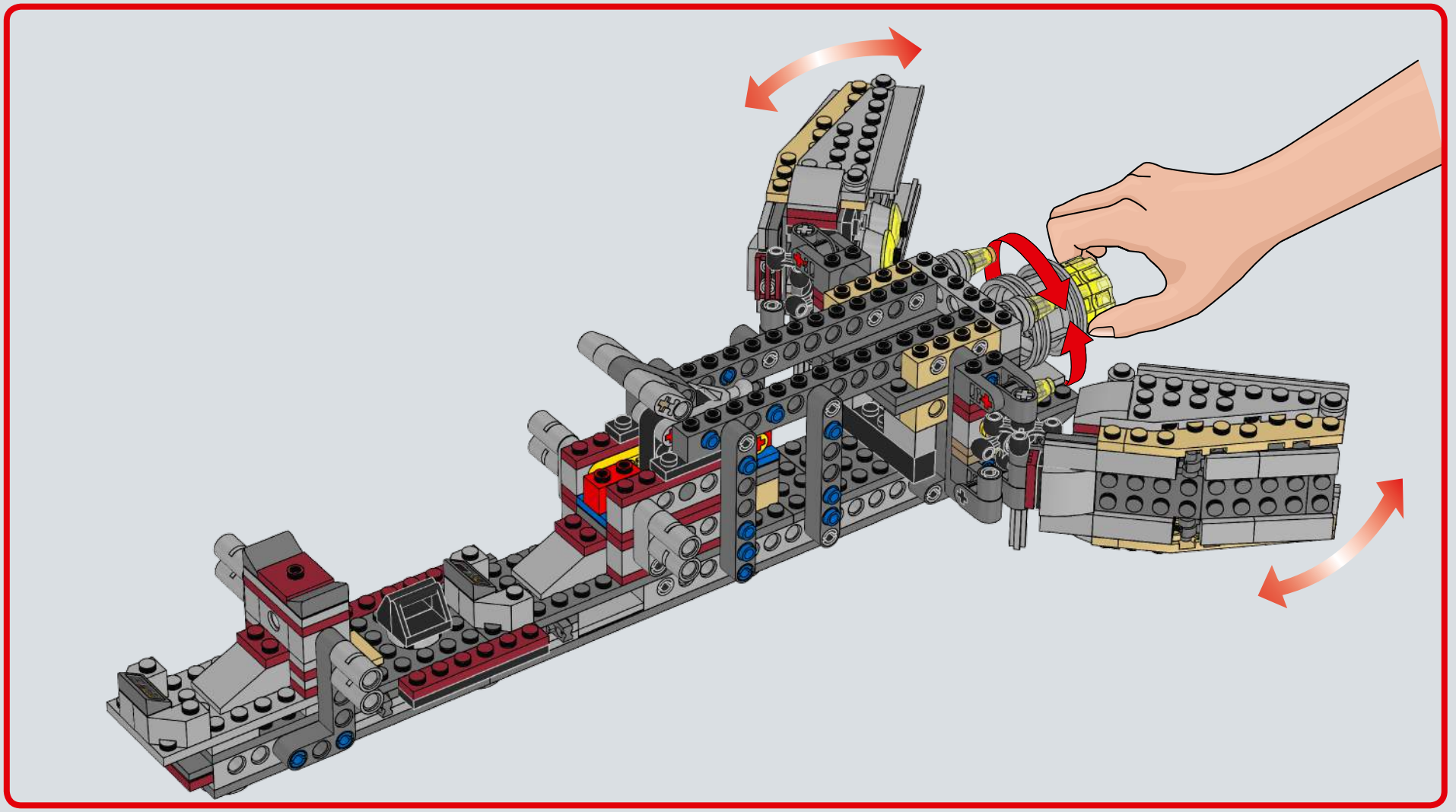

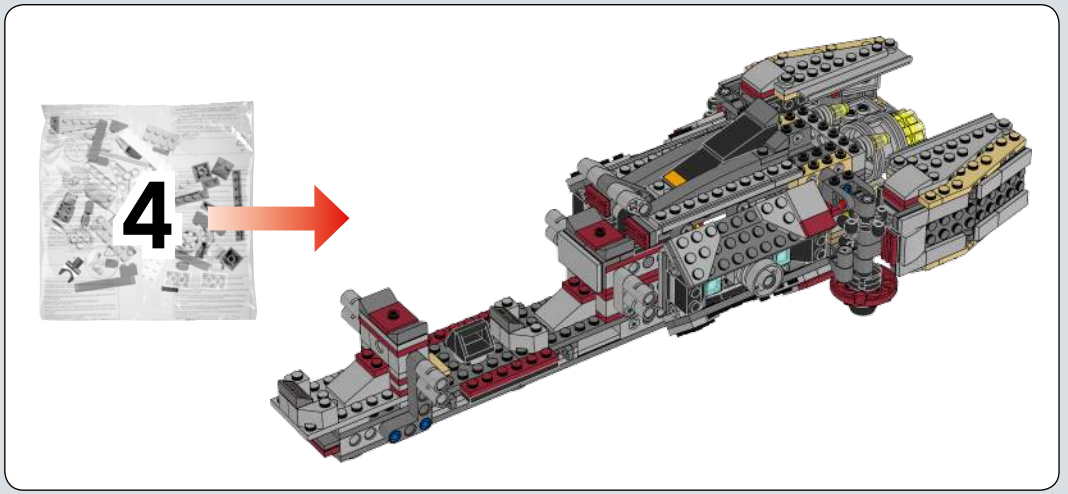

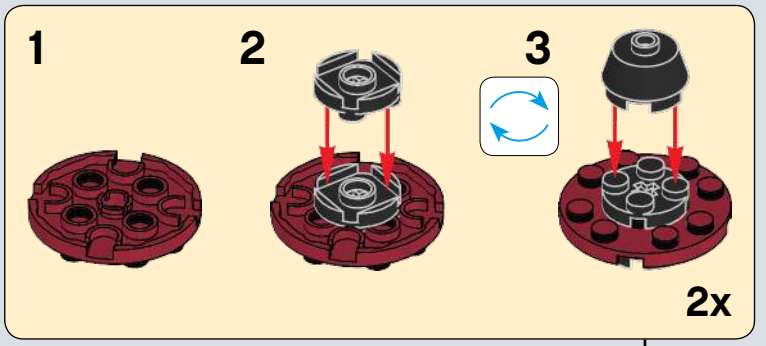

133

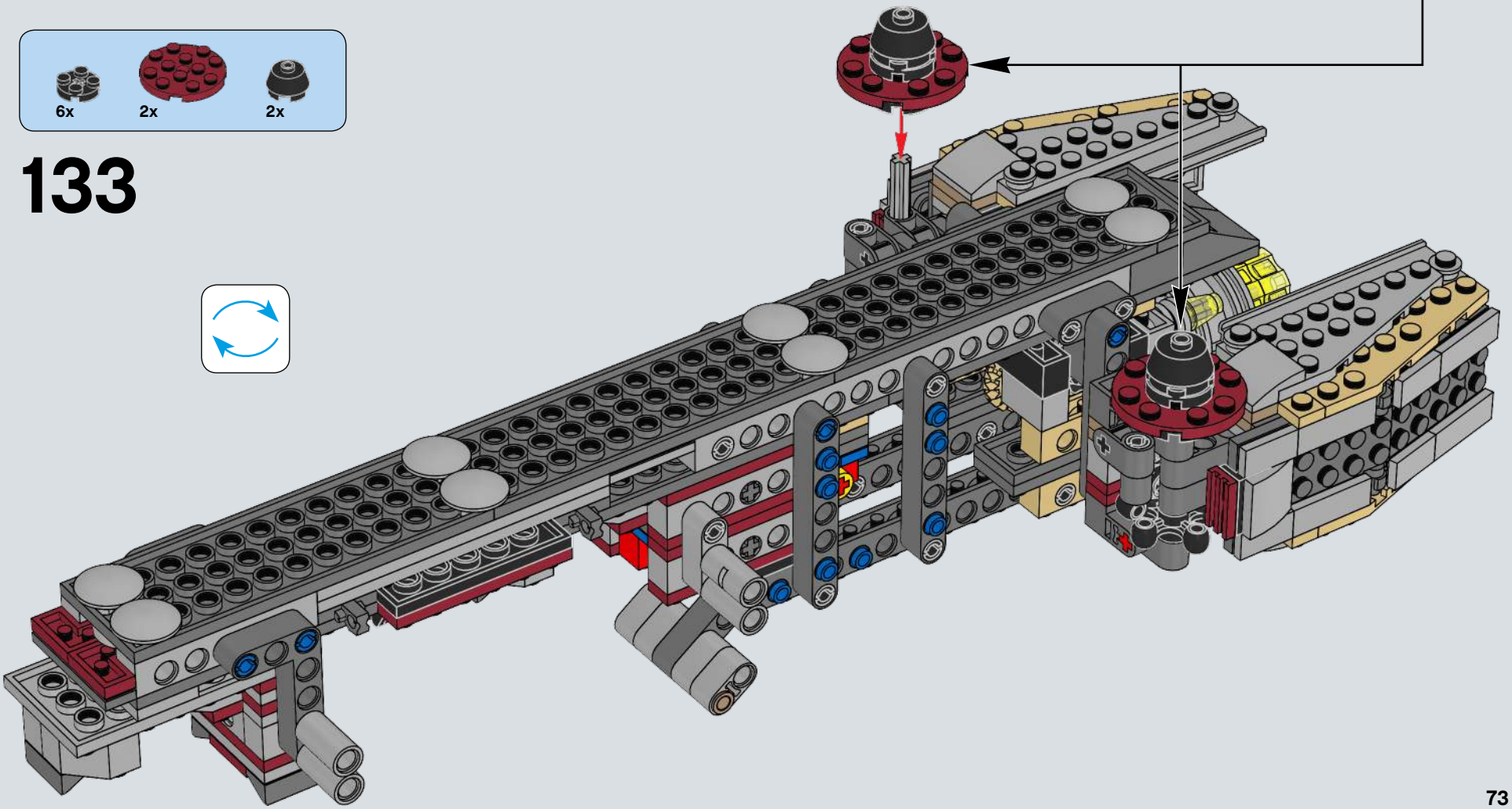

2x

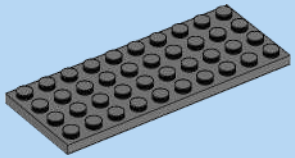
1x

134

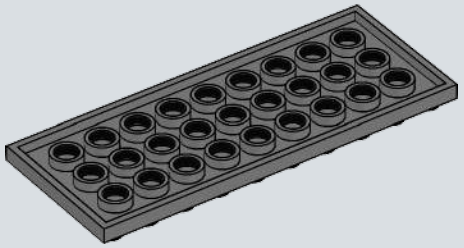

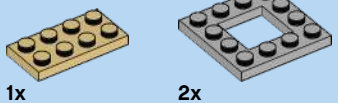
1x

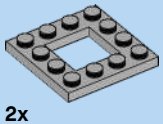
2x

135

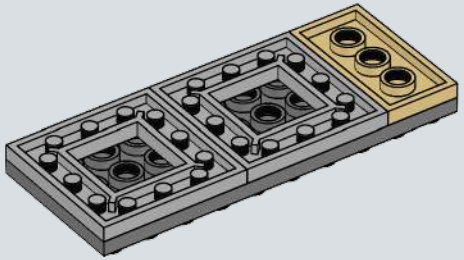

4x

4x

136

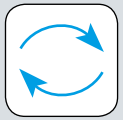

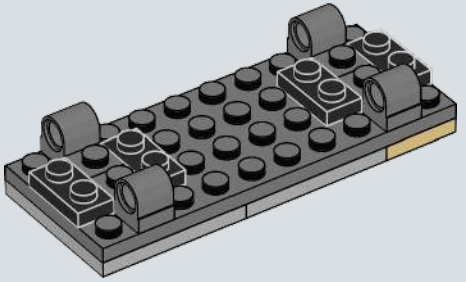

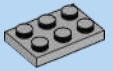
2x

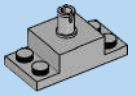
1x

137

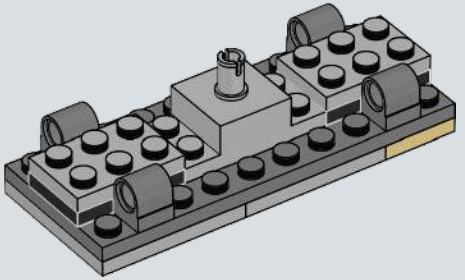

138

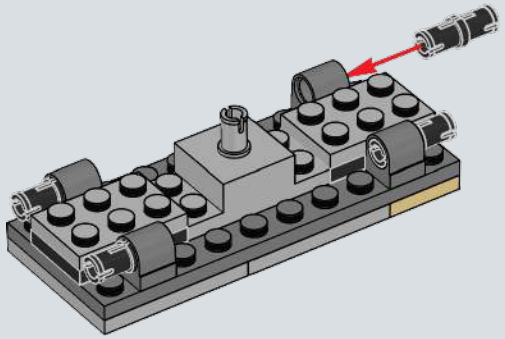

139

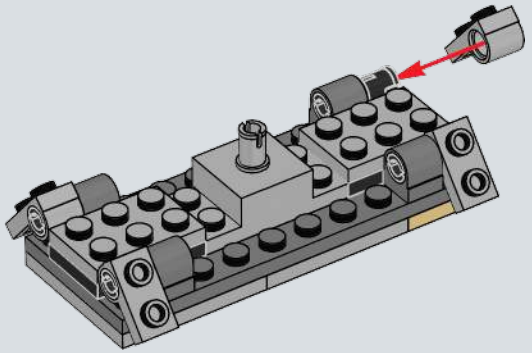

140

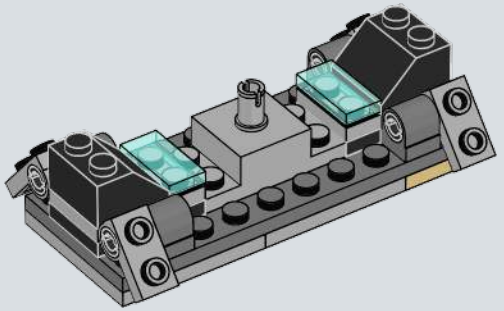

2x

141

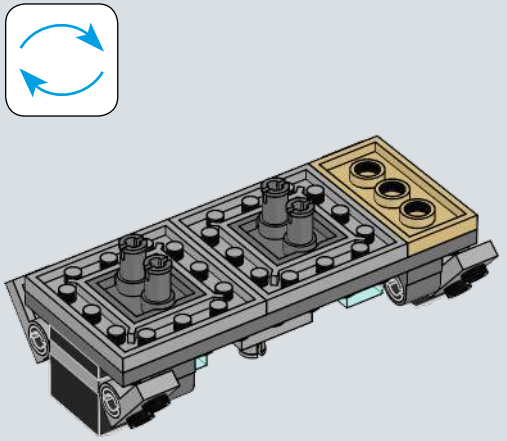

1x

142

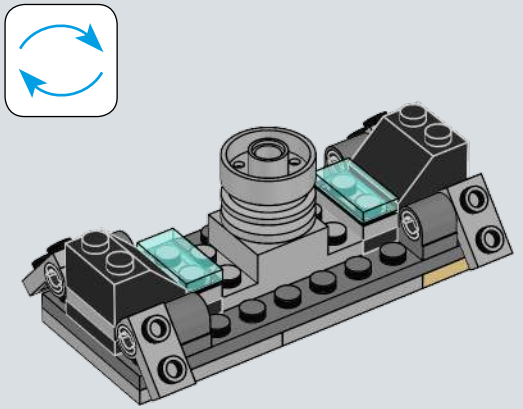

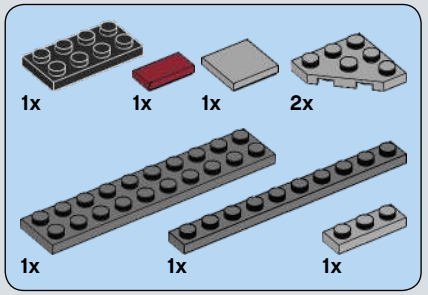

143

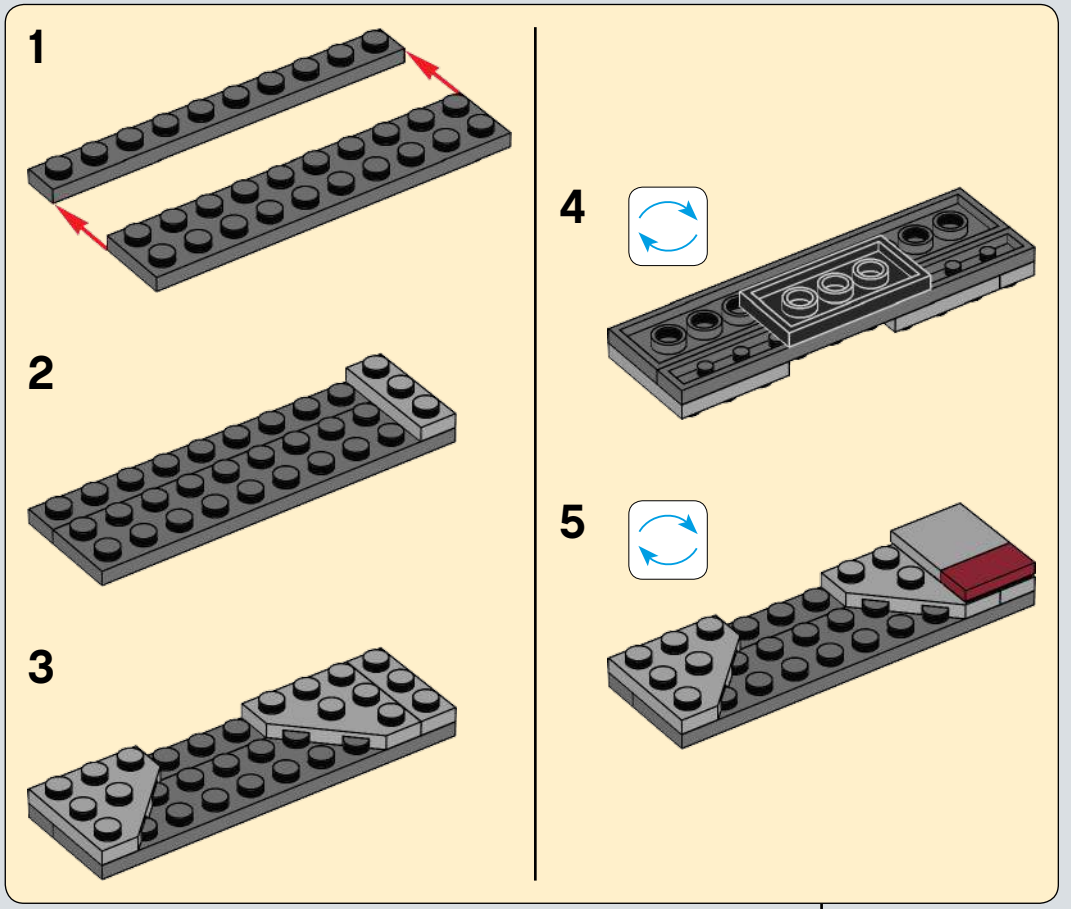

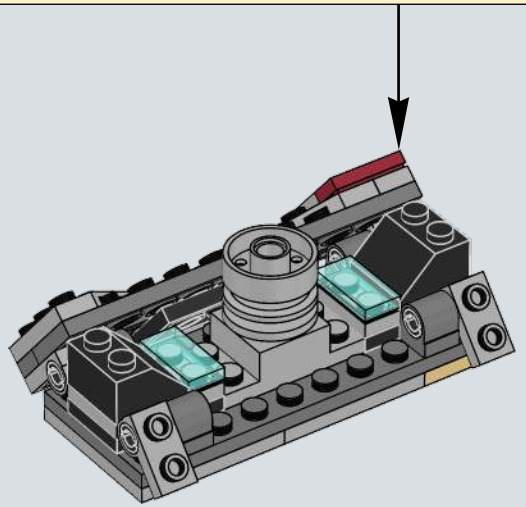

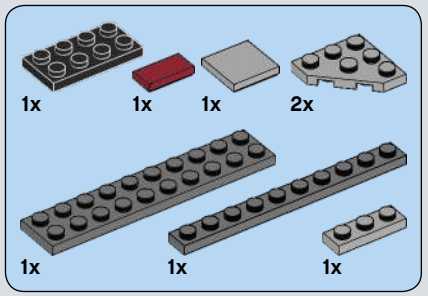

144

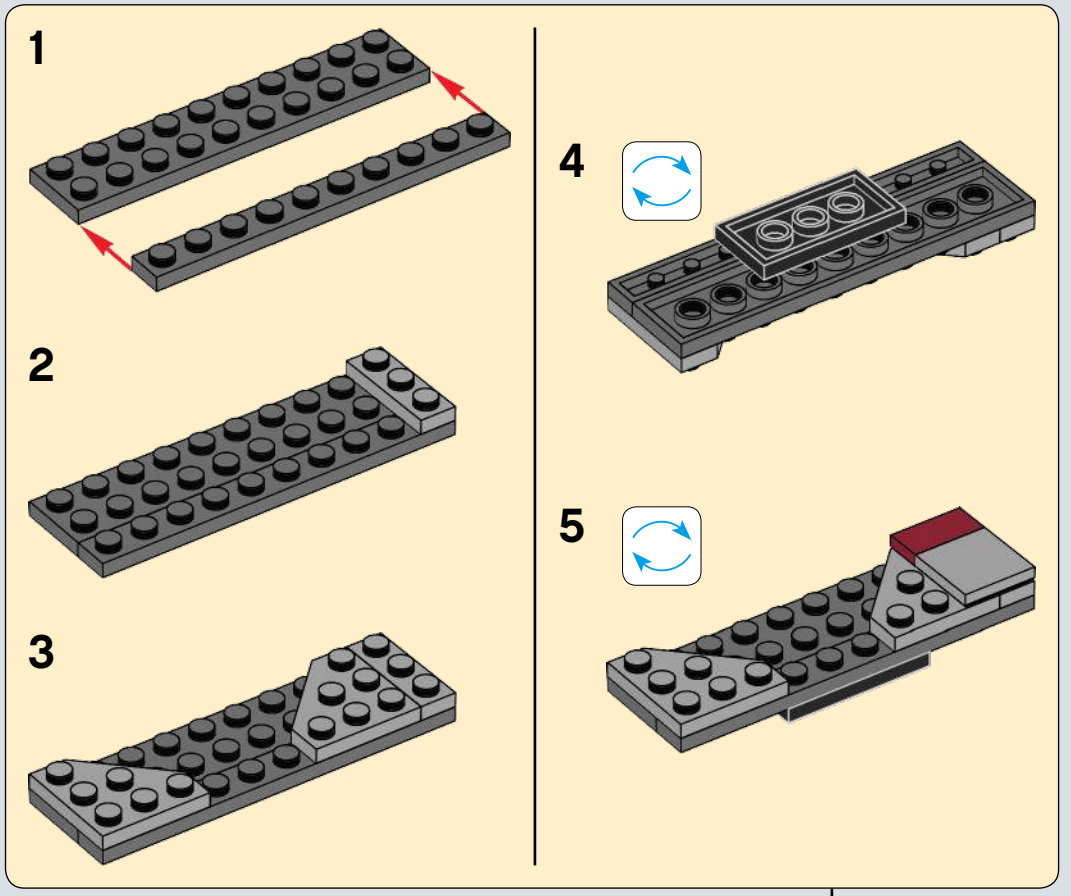

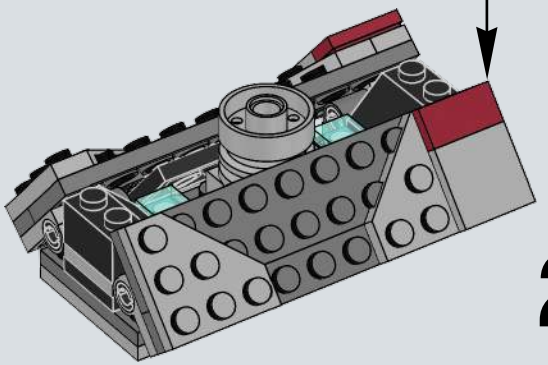

2x

145

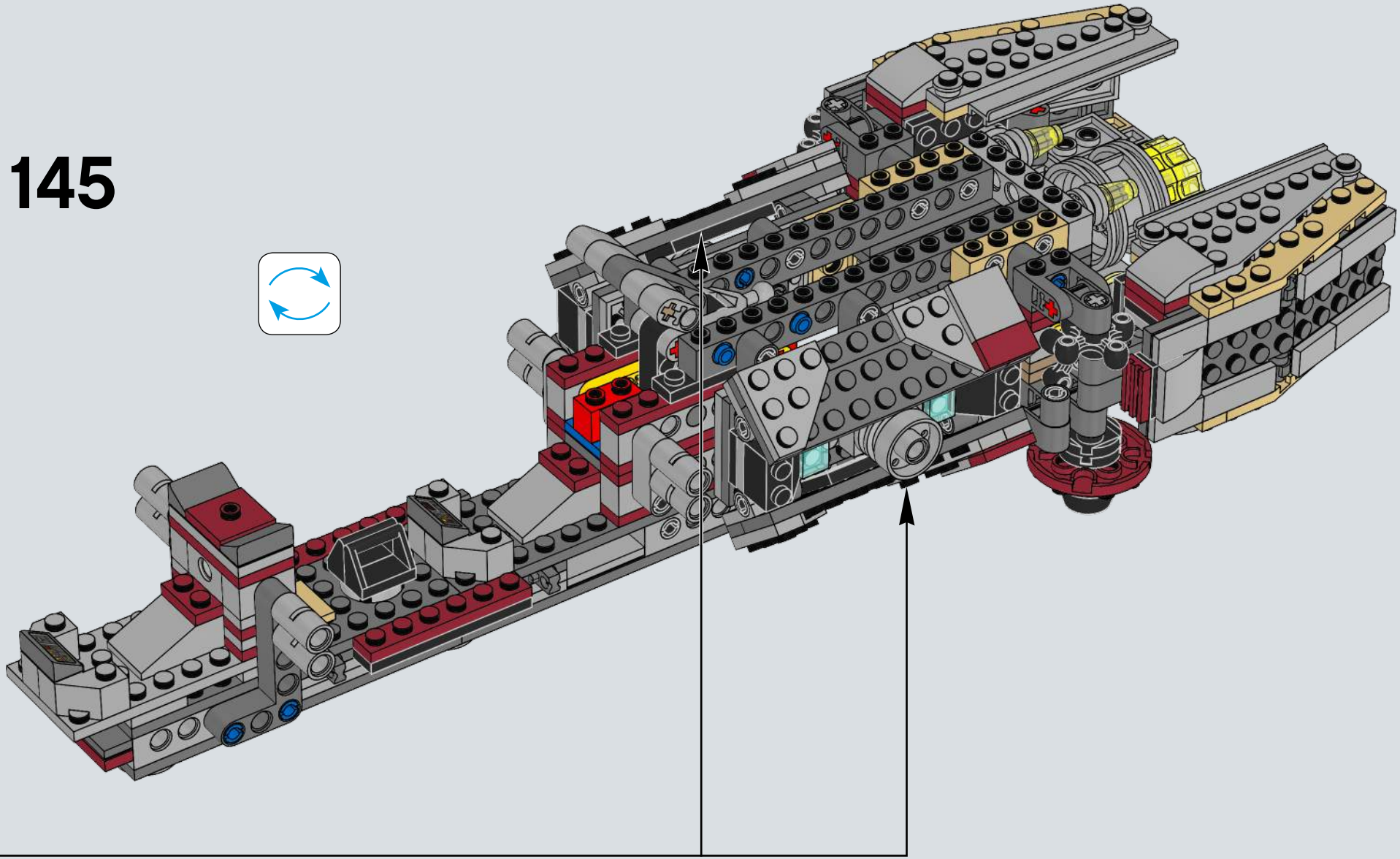

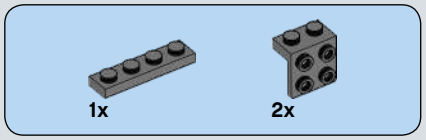

146

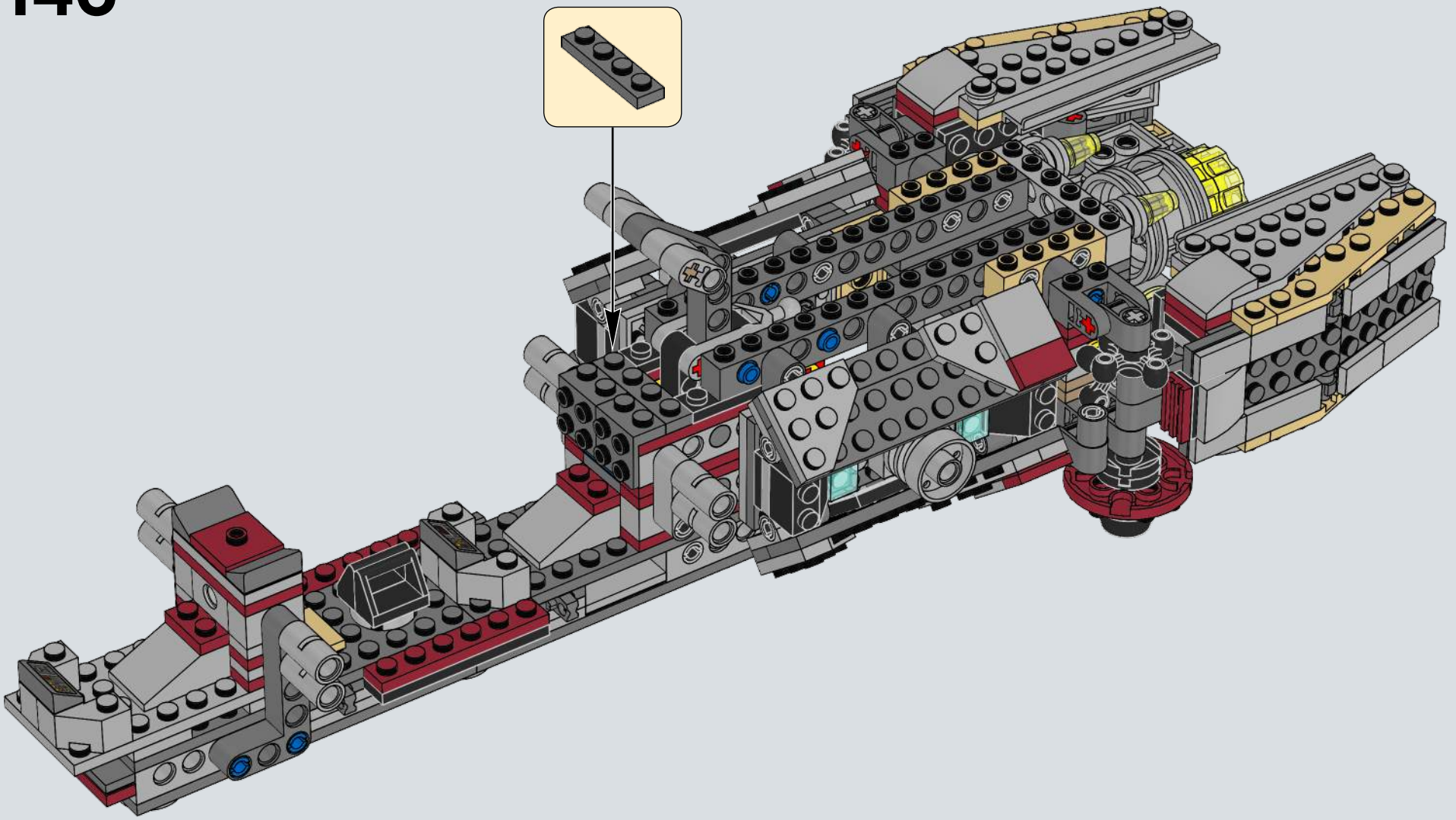

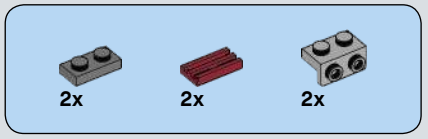

147

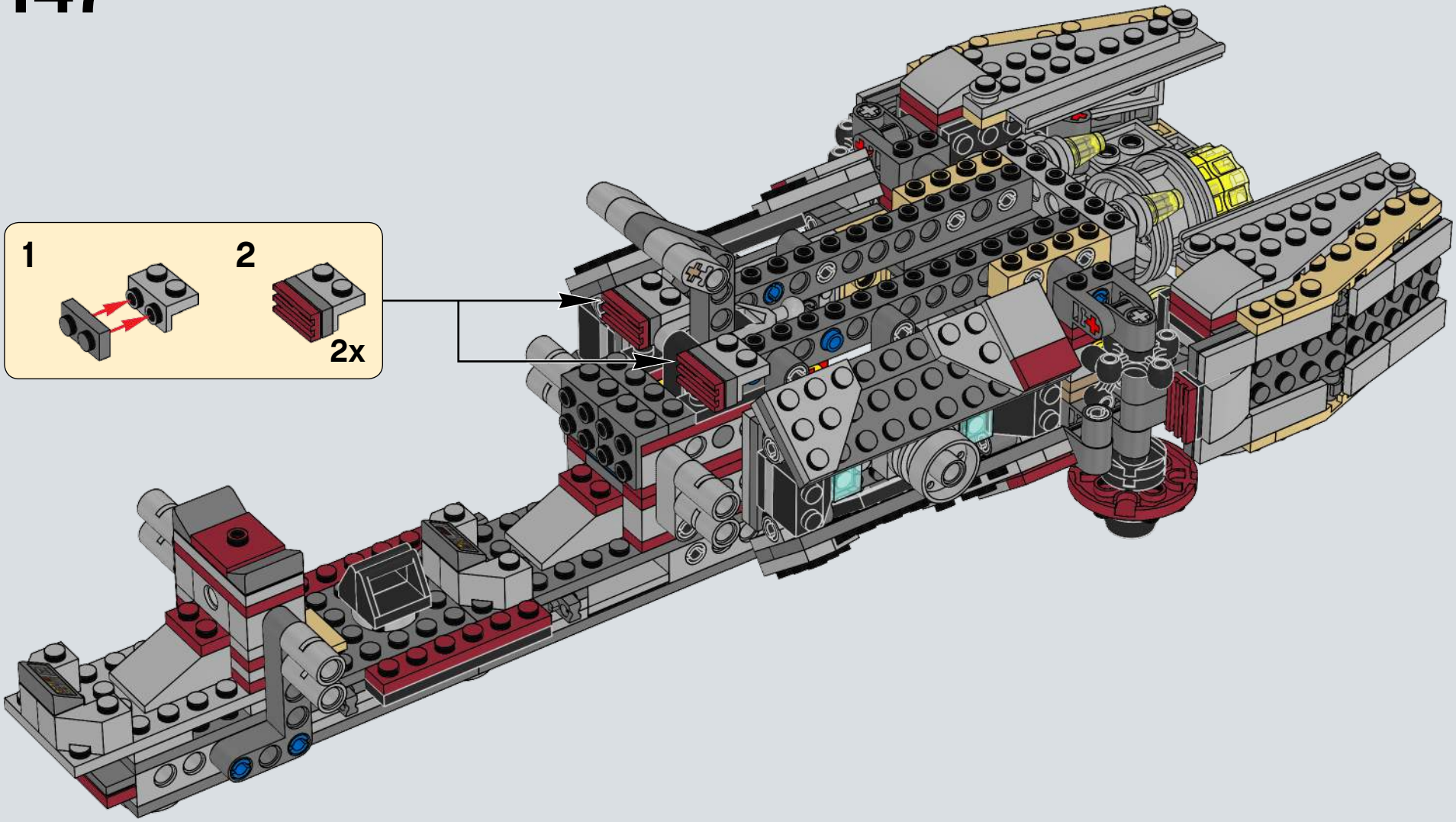

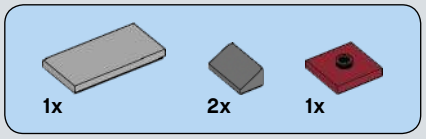

148

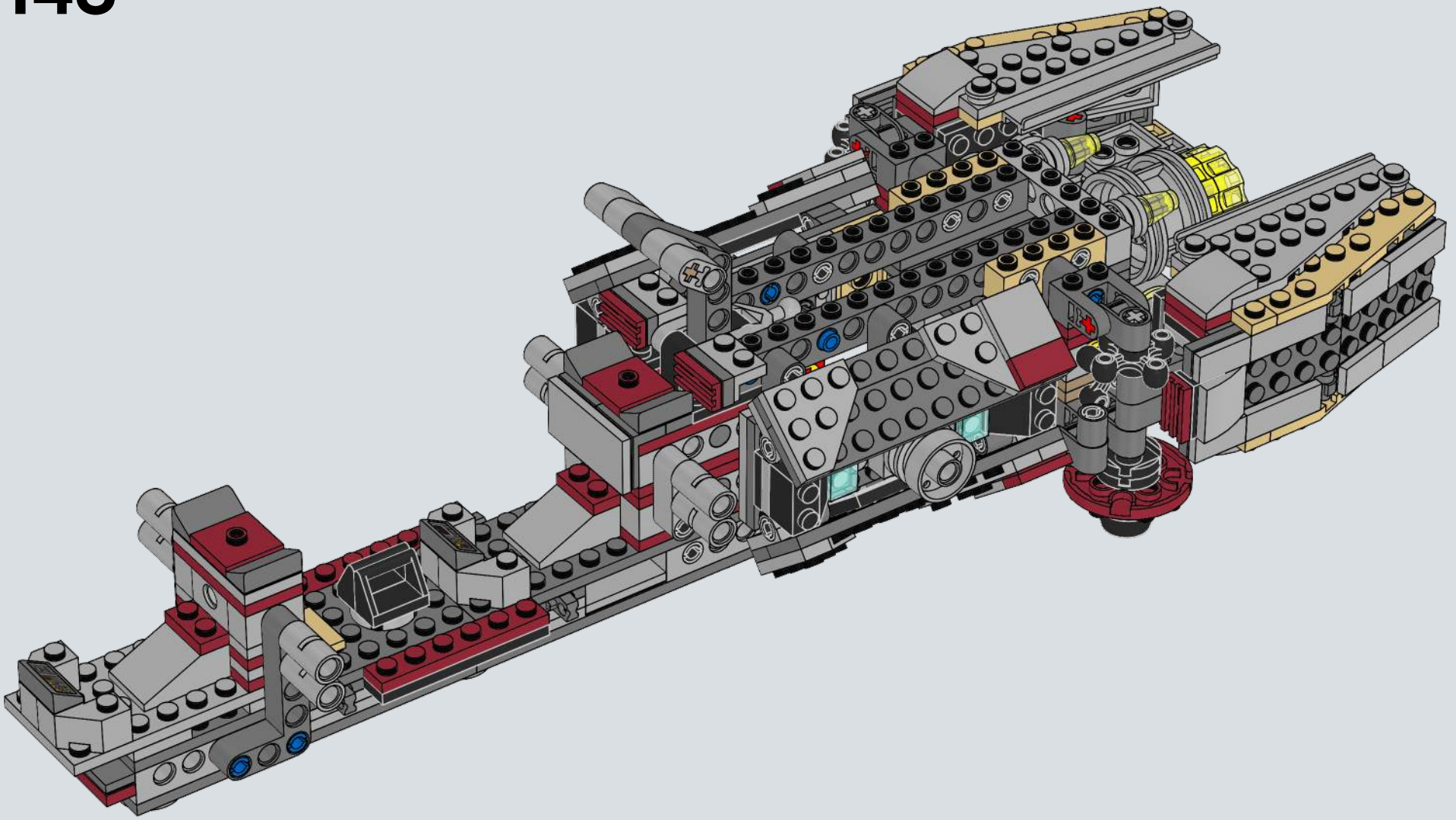

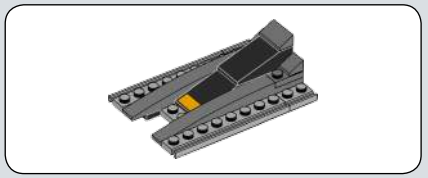

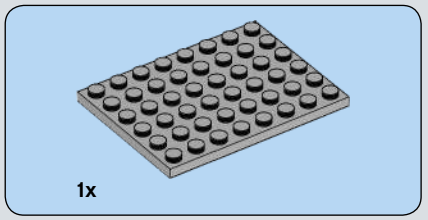

149

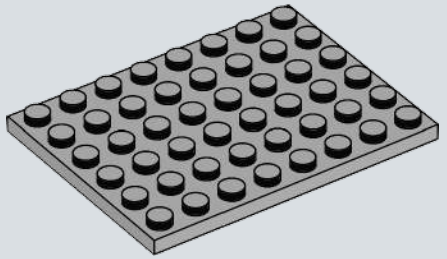

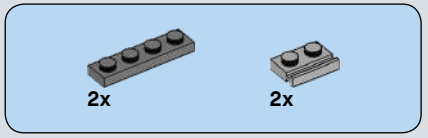

150

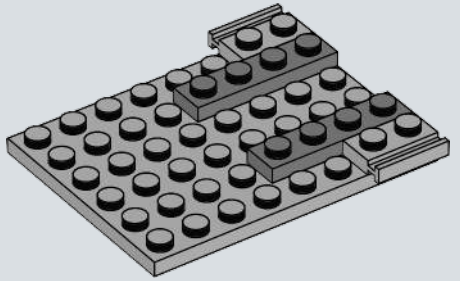

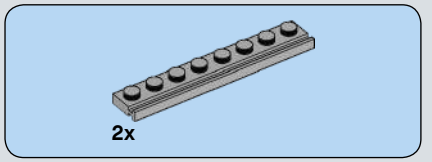

151

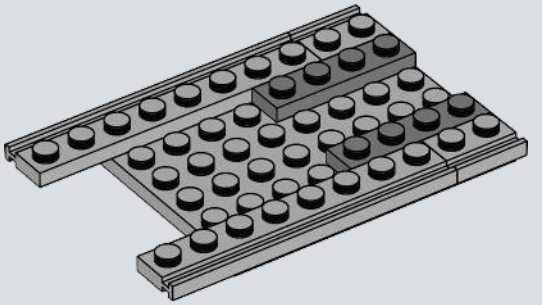

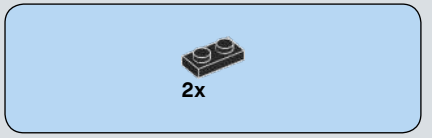

152

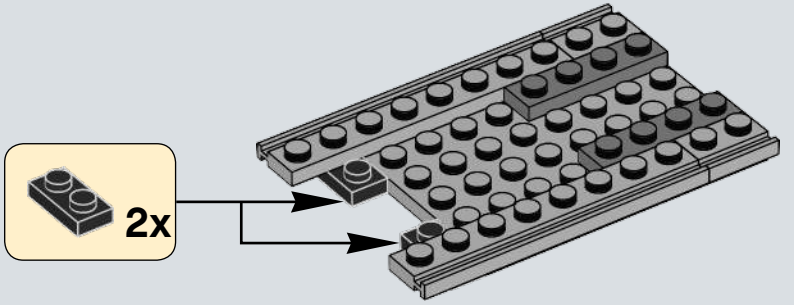

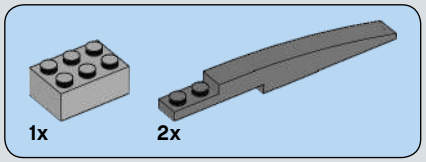

153

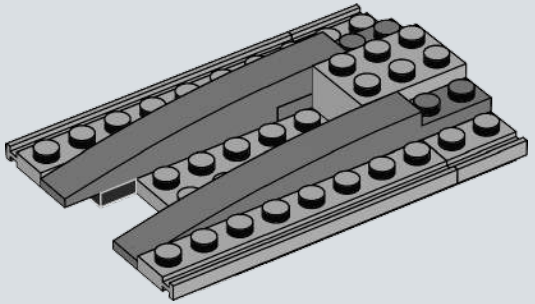

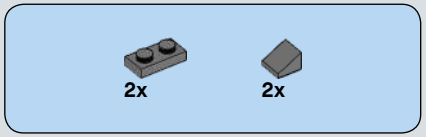

154

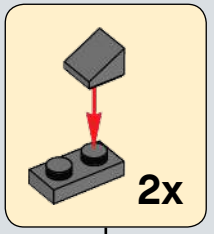

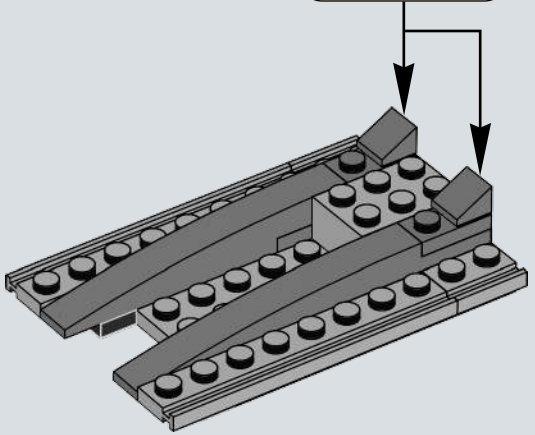

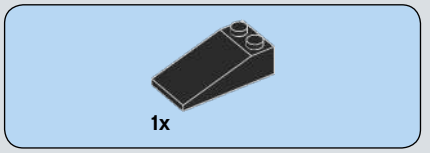

155

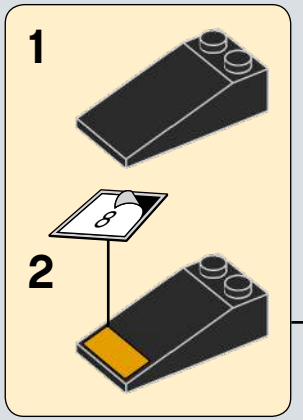

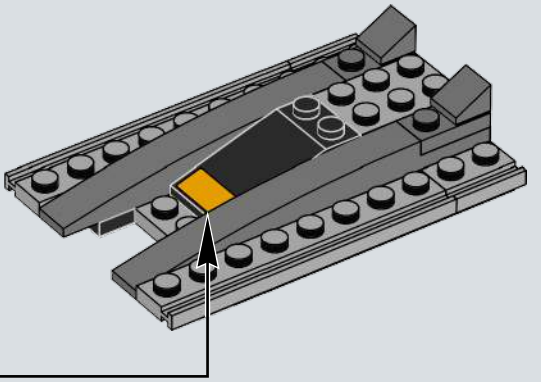

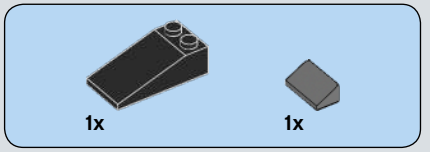

156

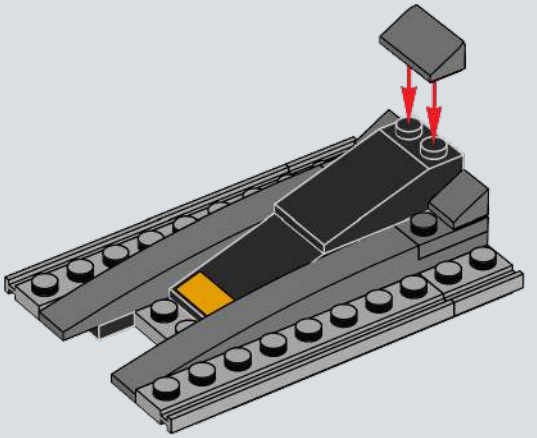

157

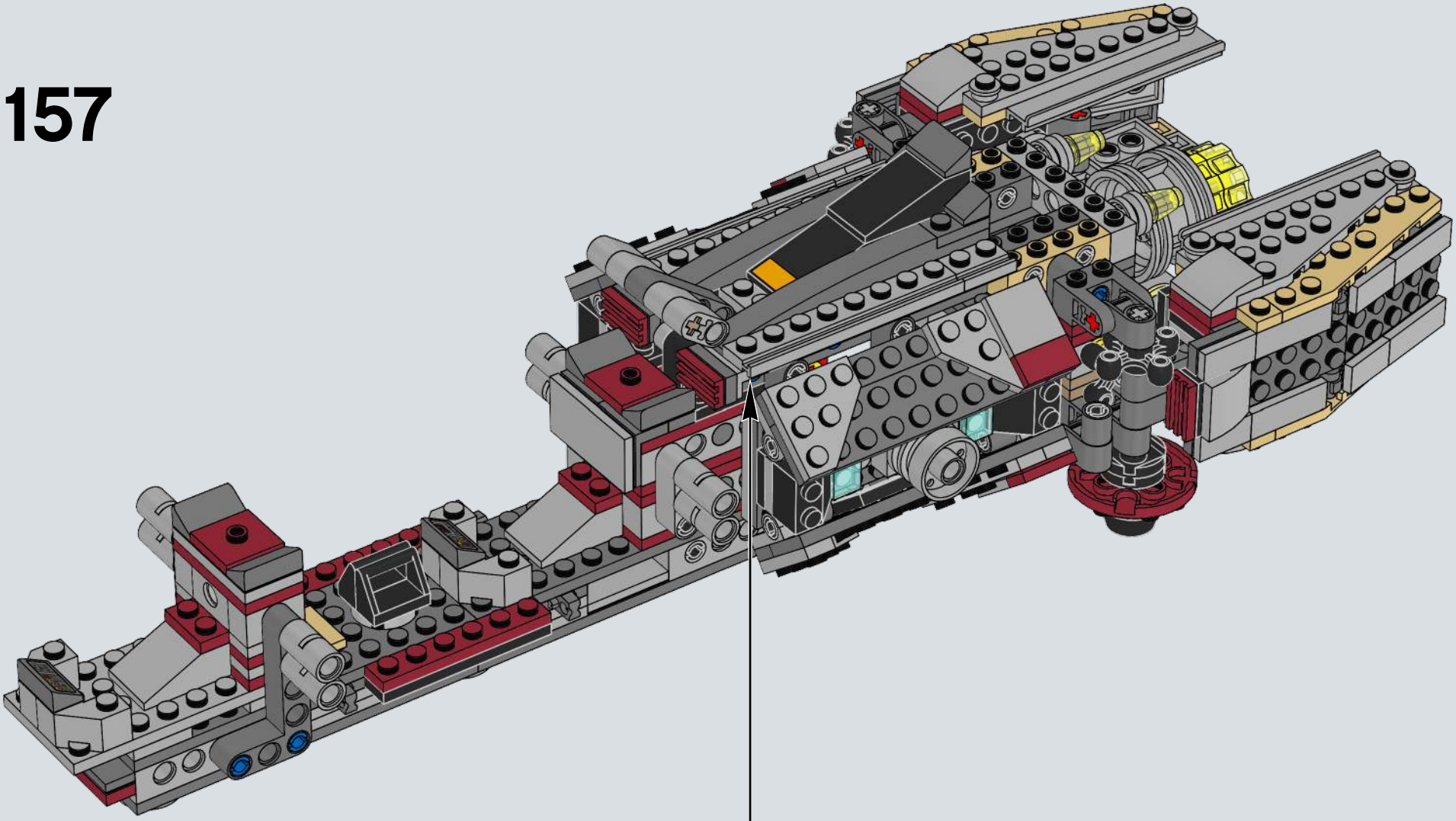

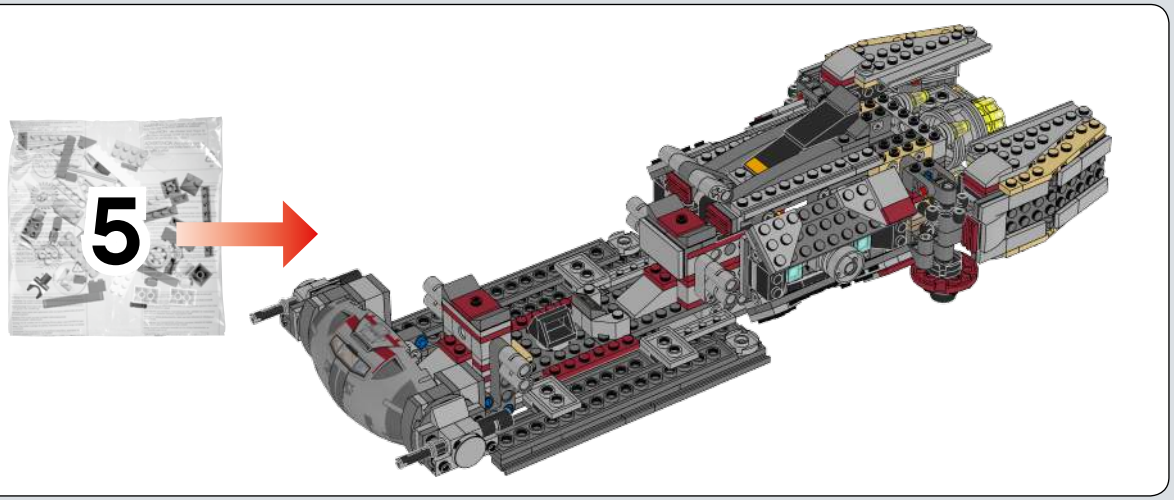

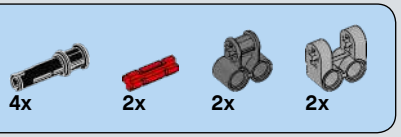

158

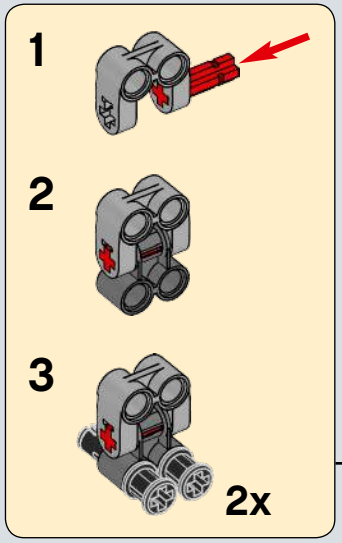

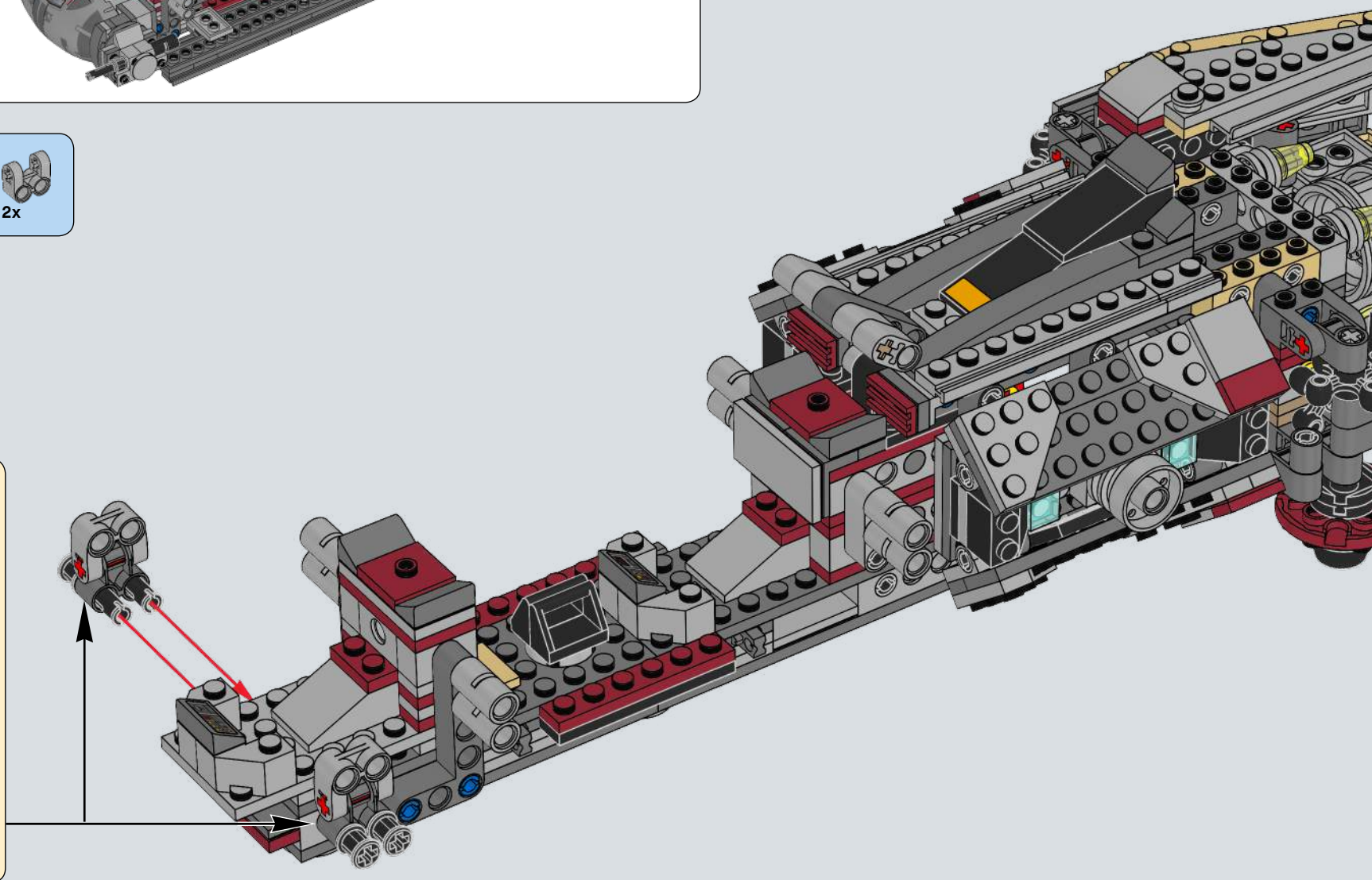

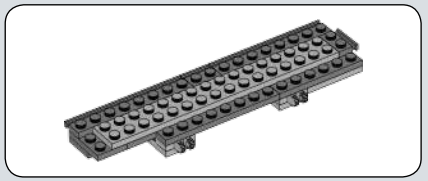

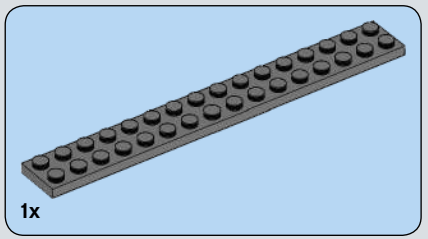

159

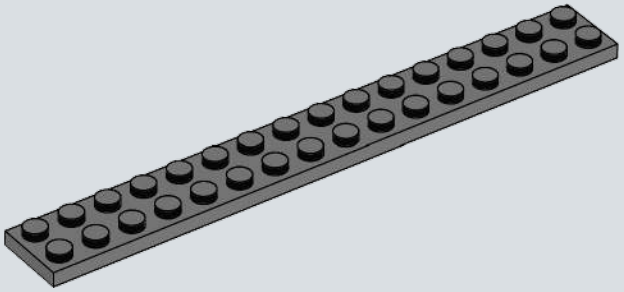

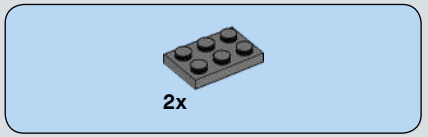

160

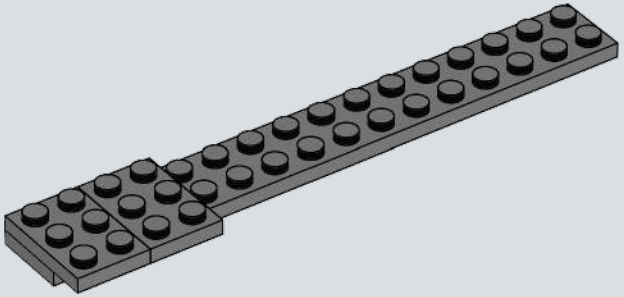

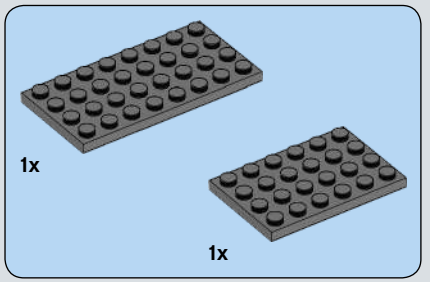

161

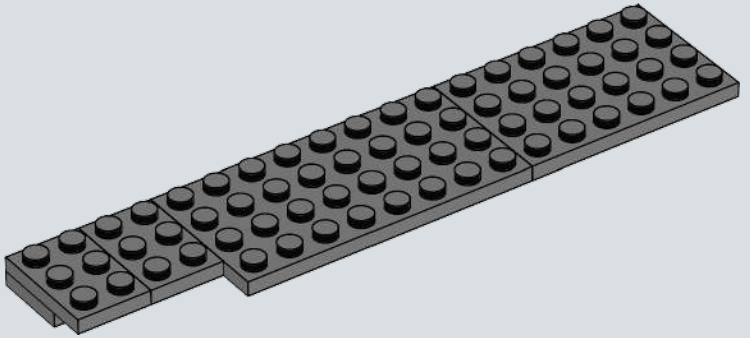

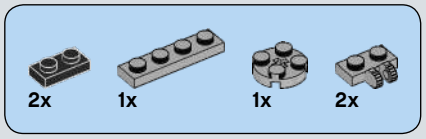

162

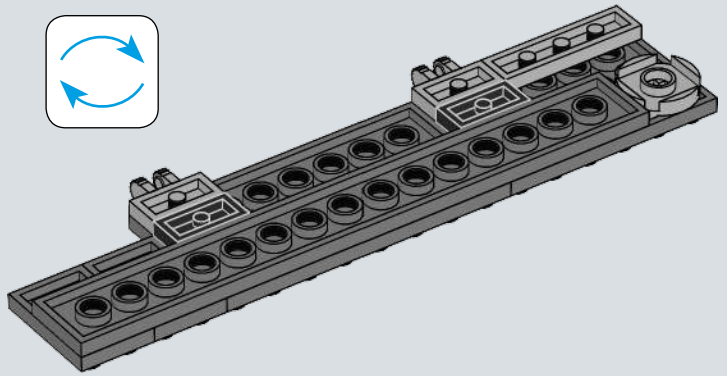

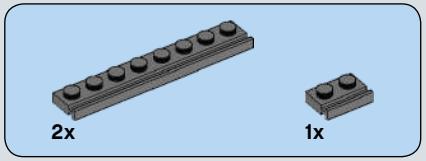

163

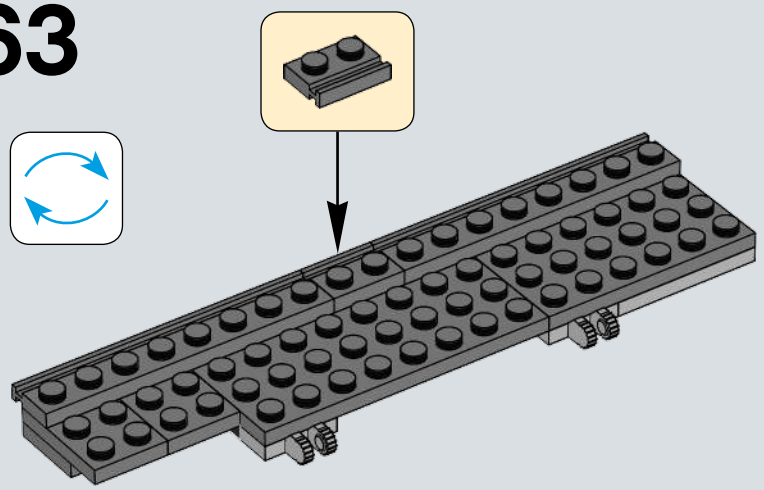

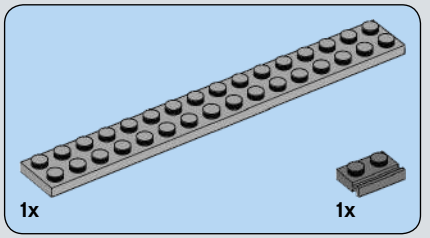

164

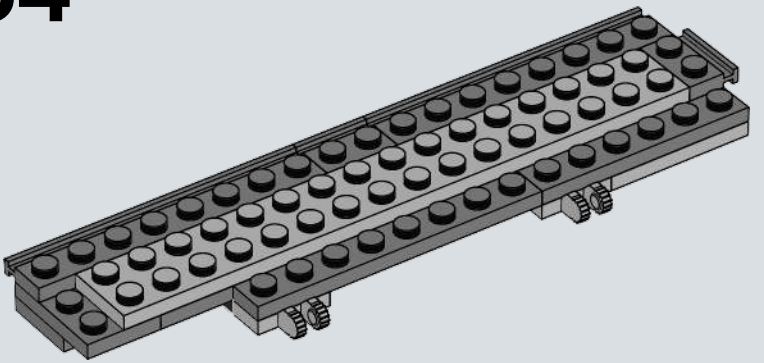

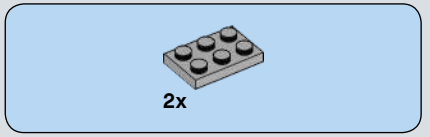

165

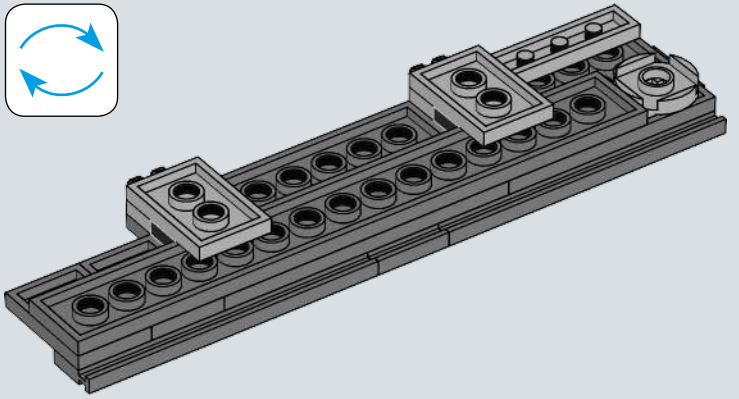

166

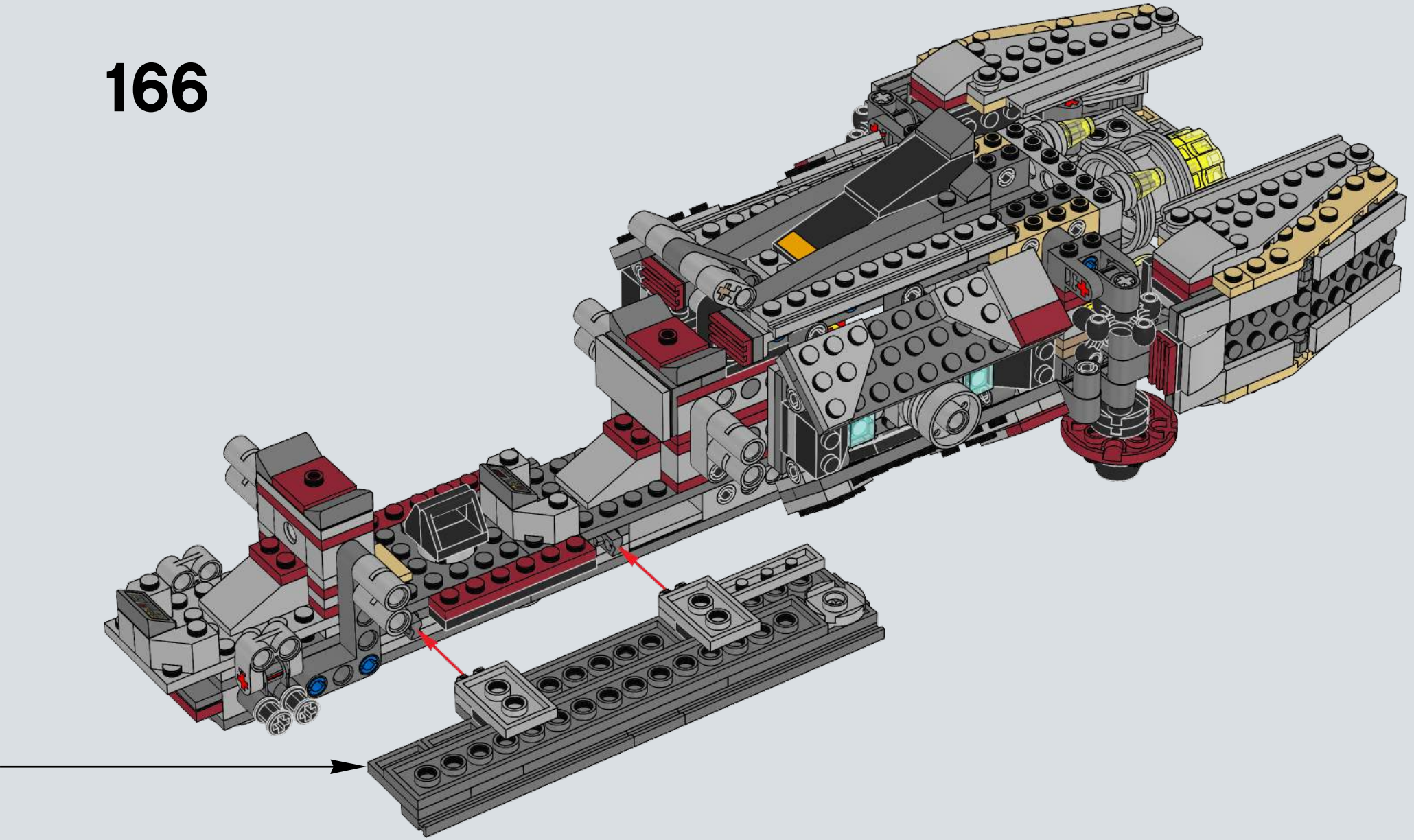

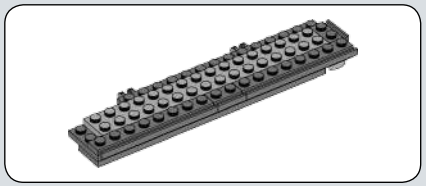

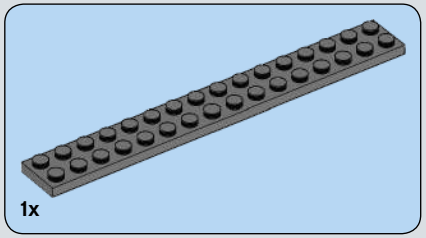

167

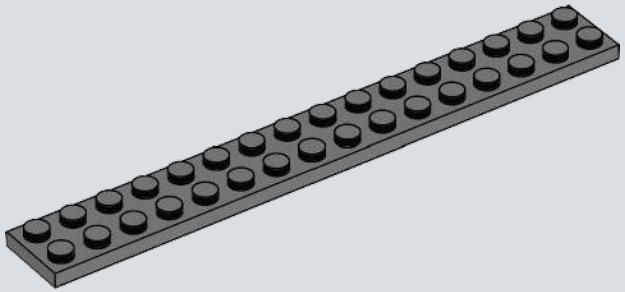

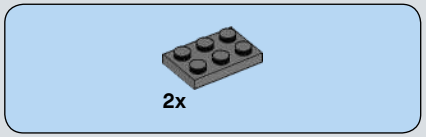

168

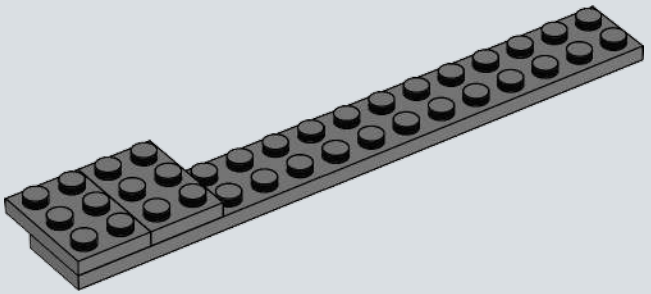

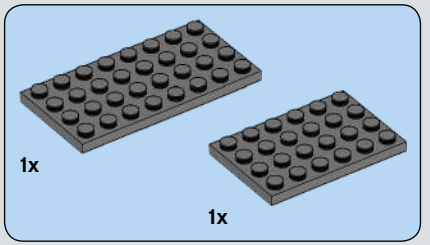

169

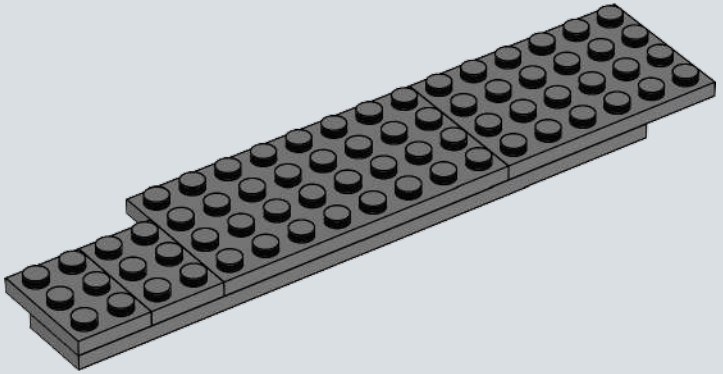

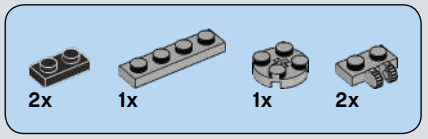

170

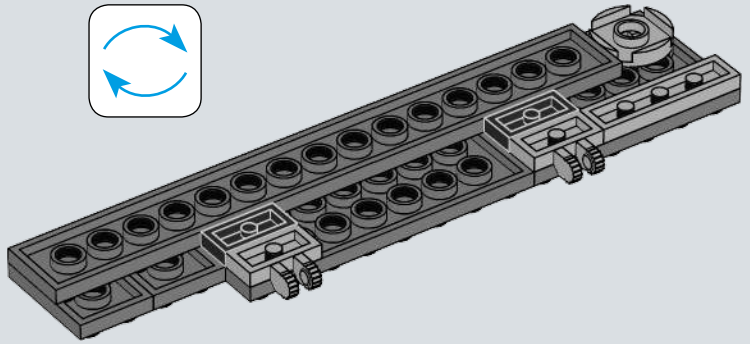

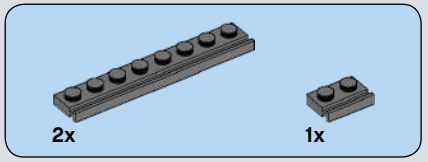

171

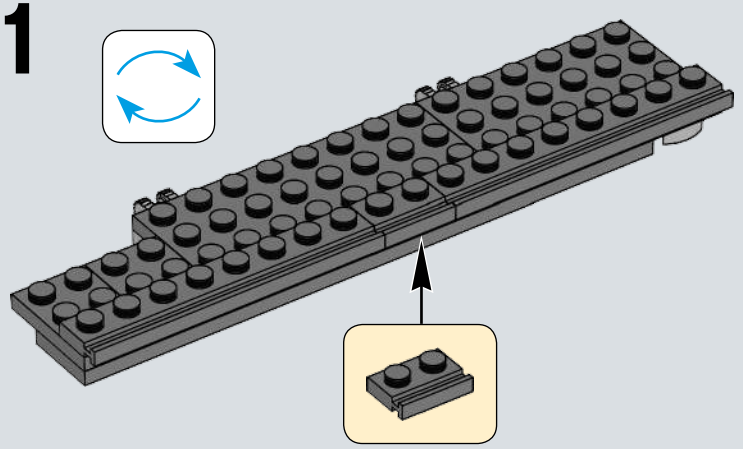

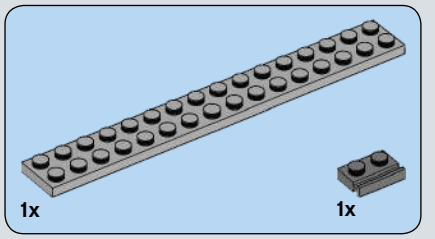

172

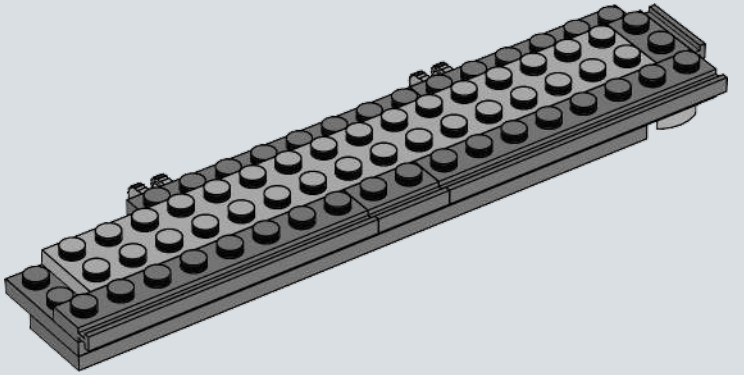

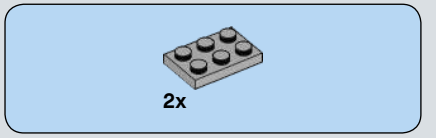

173

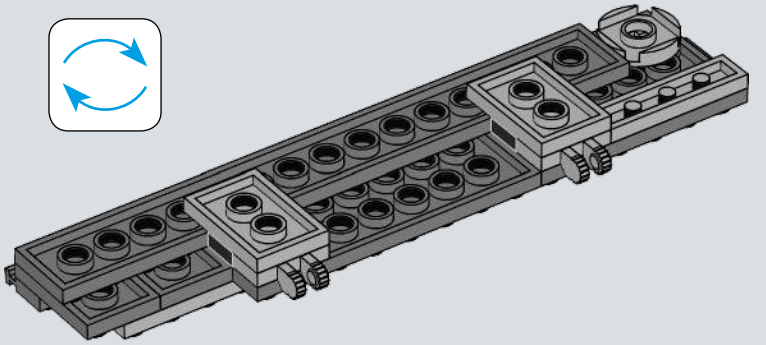

174

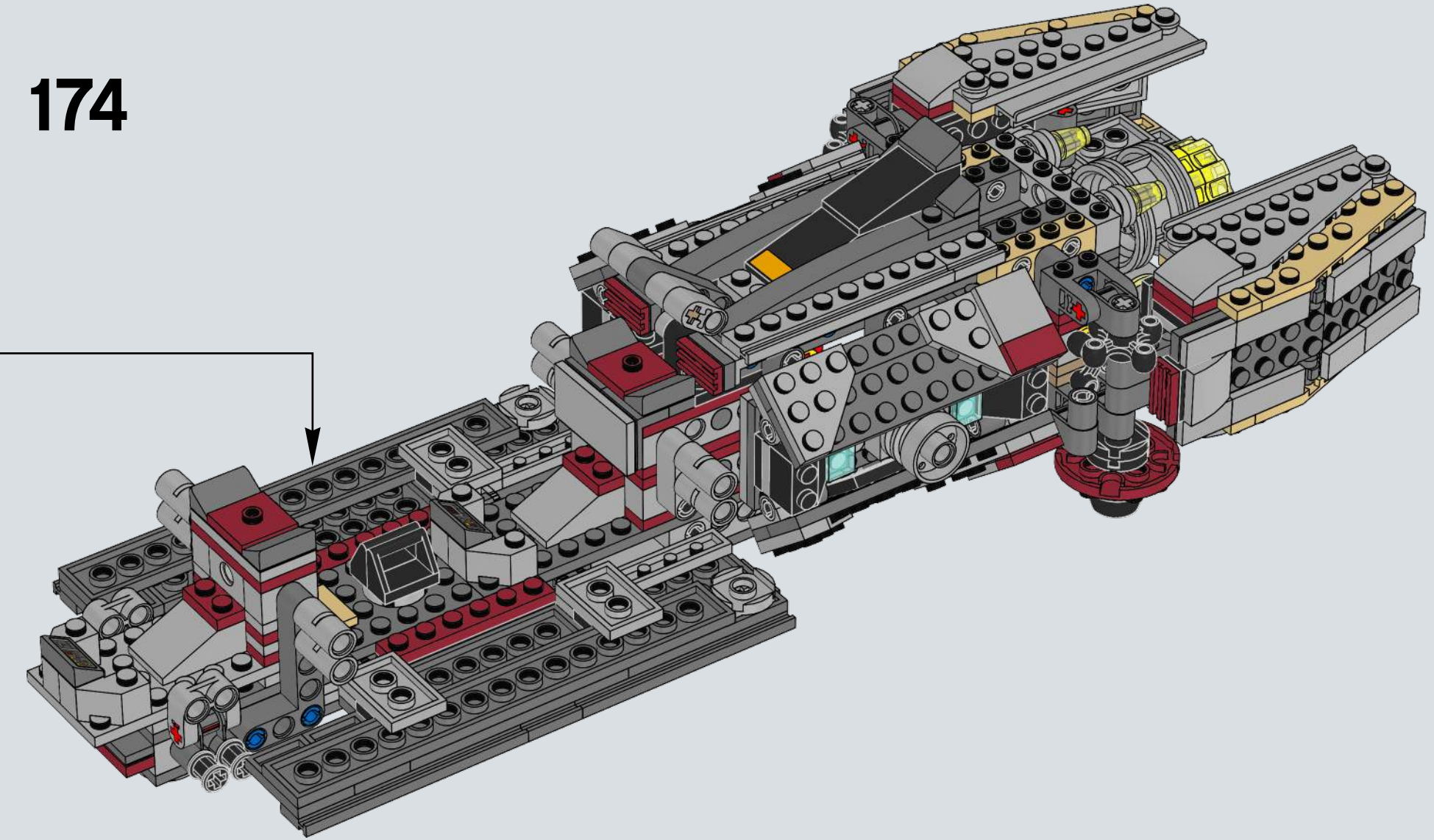

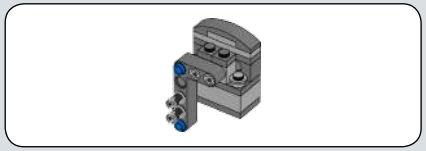

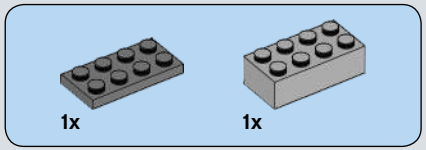

175

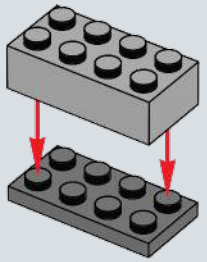

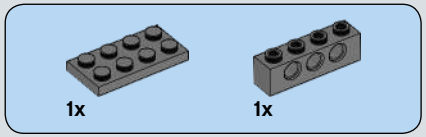

176

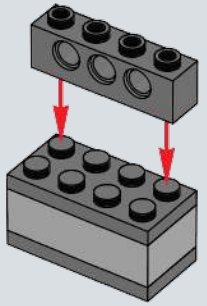

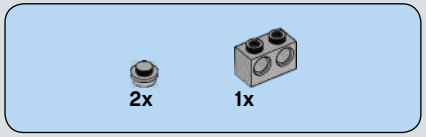

177

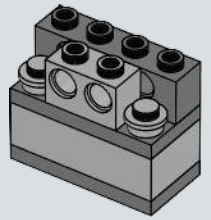

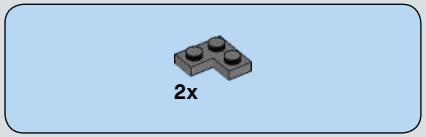

178

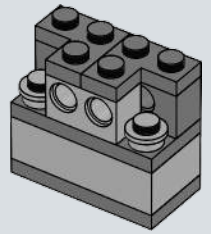

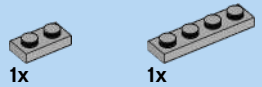

179

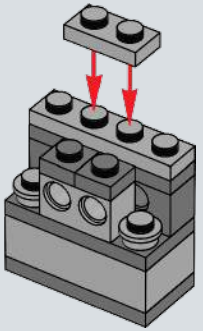

180

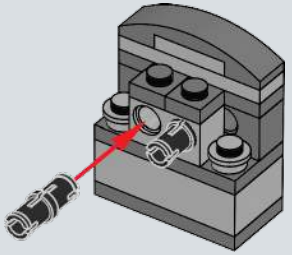

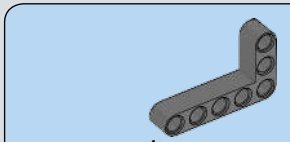

181

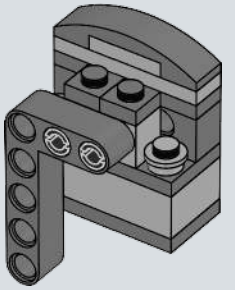

182

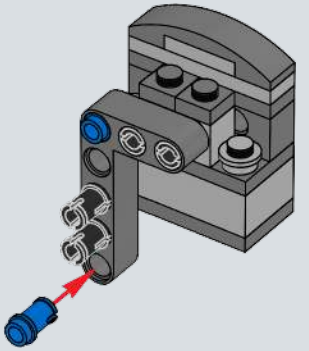

183

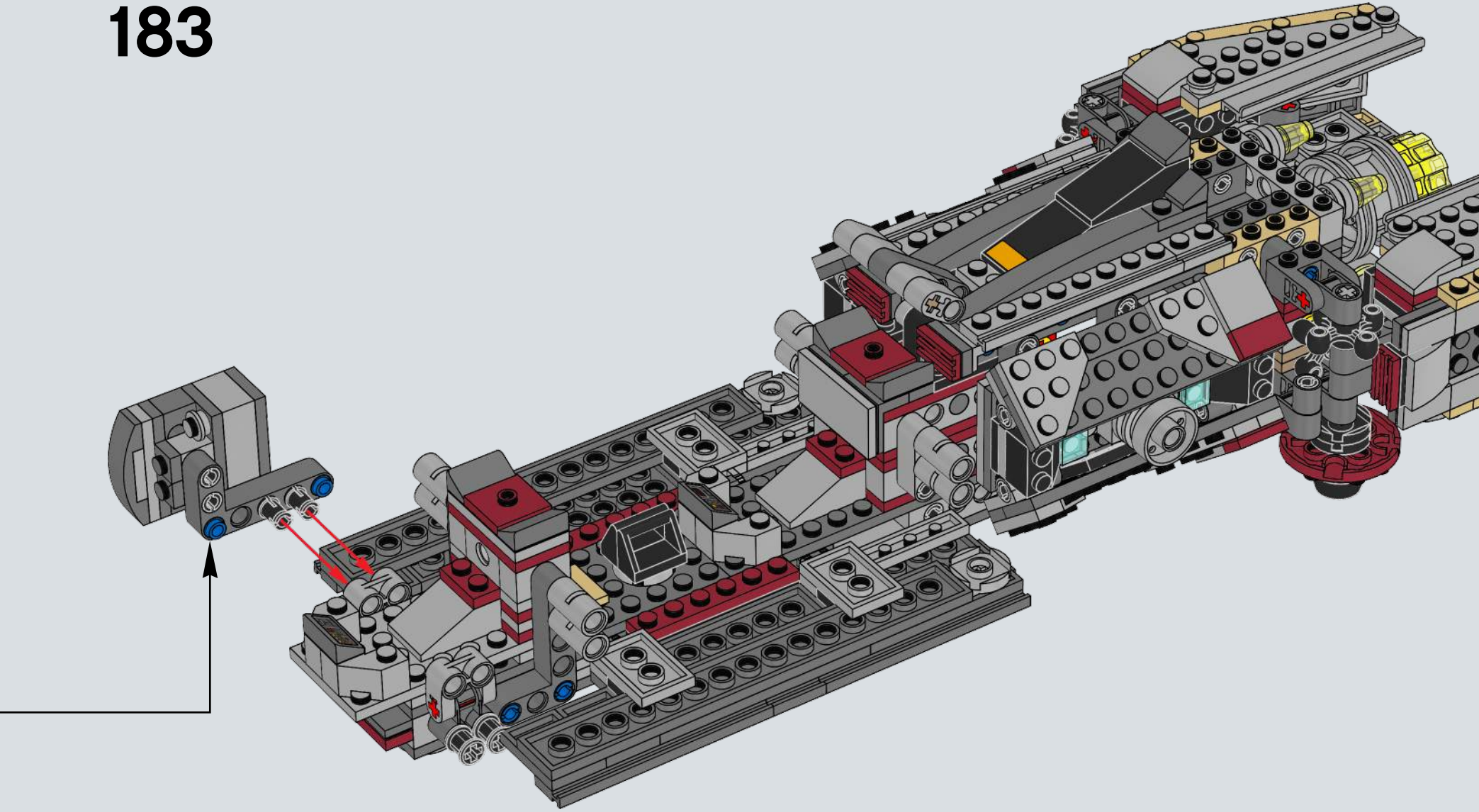

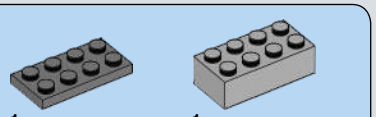

184

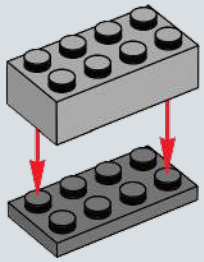

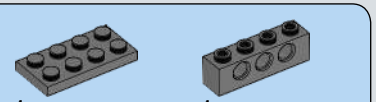

185

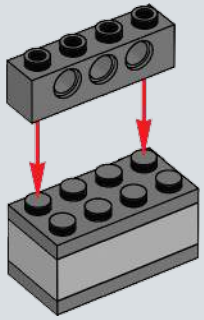

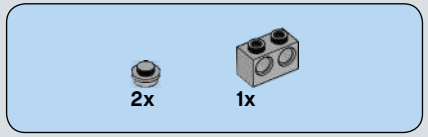

186

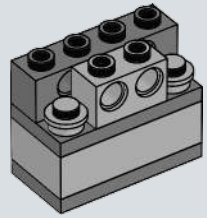

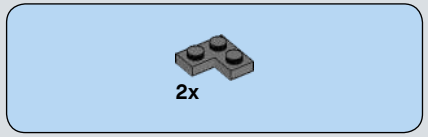

187

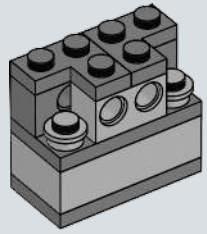

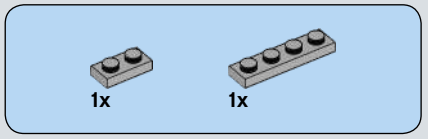

188

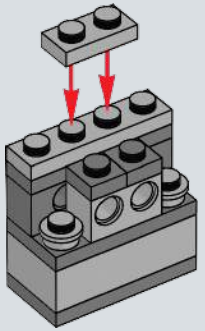

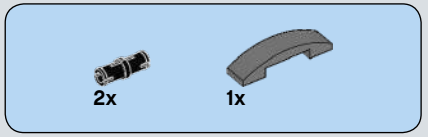

189

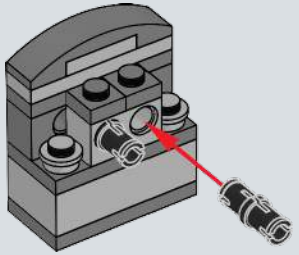

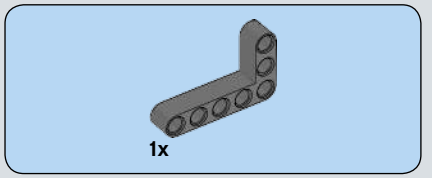

190

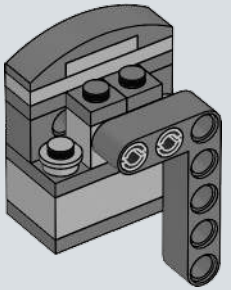

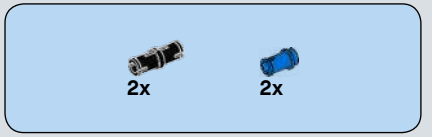

191

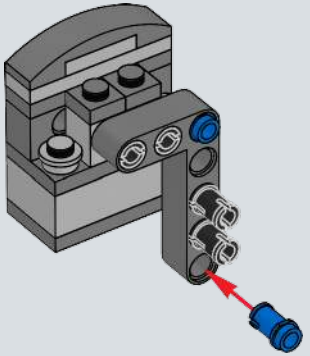

192

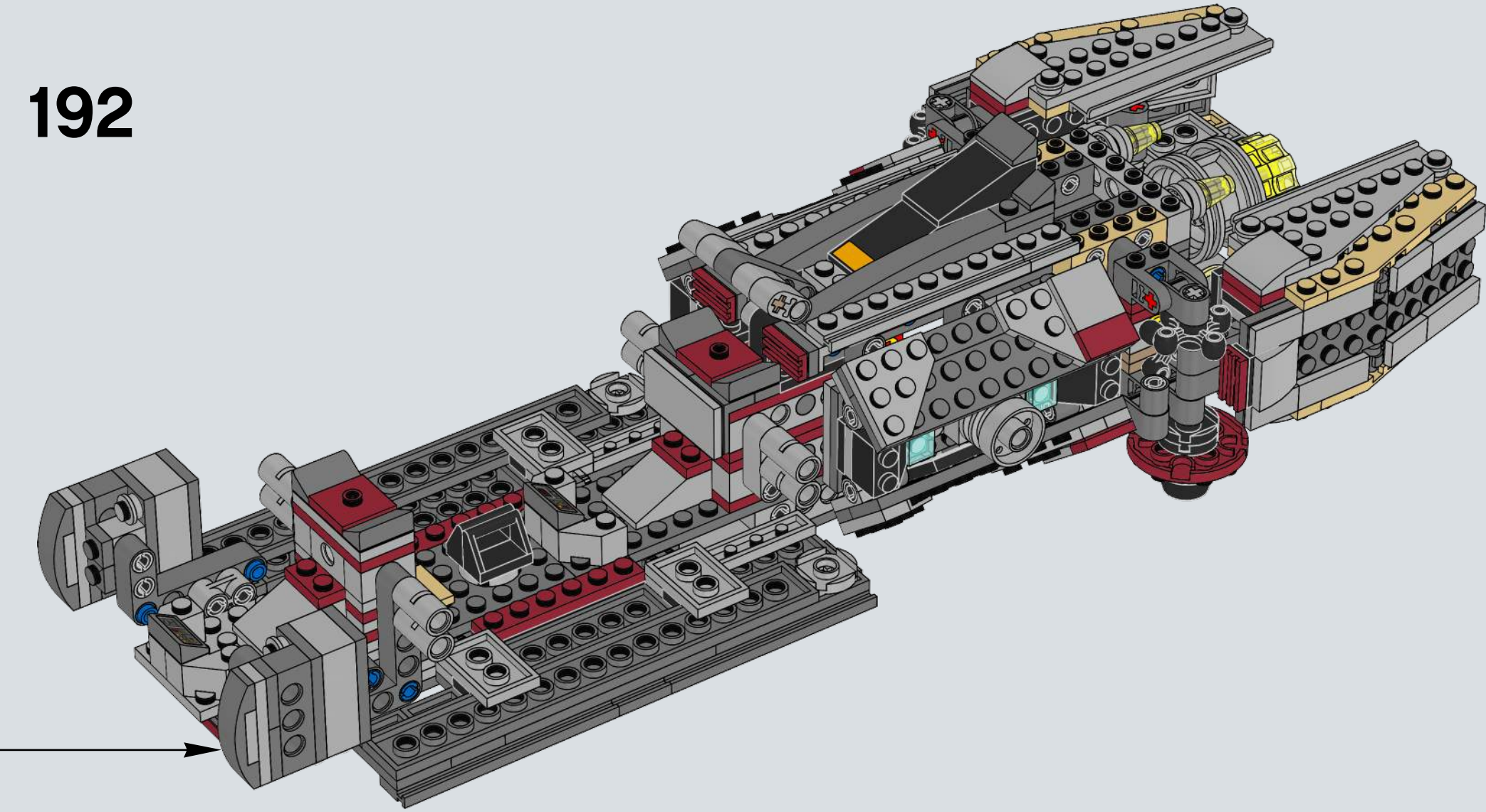

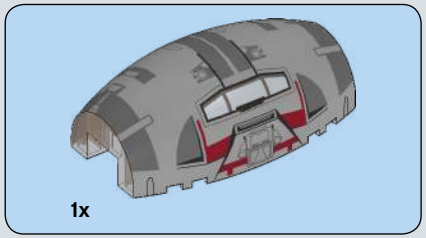

193

194

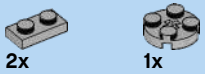

195

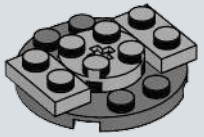

196

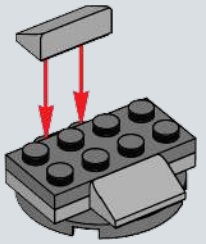

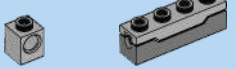

197

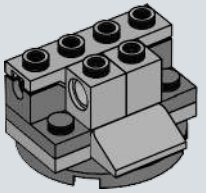

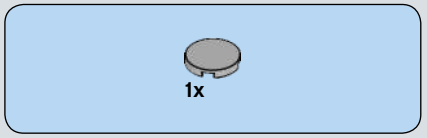

198

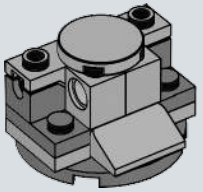

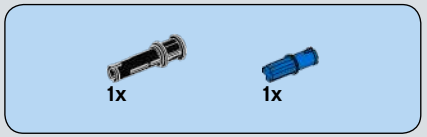

199

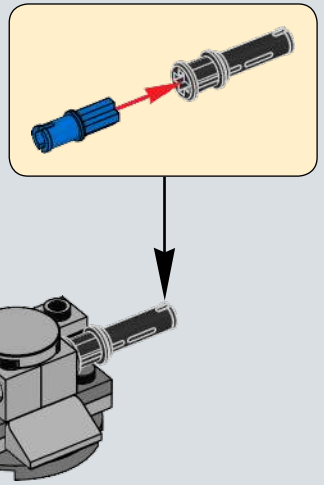

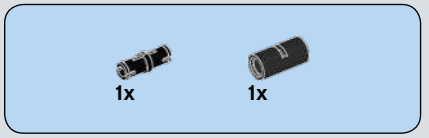

200

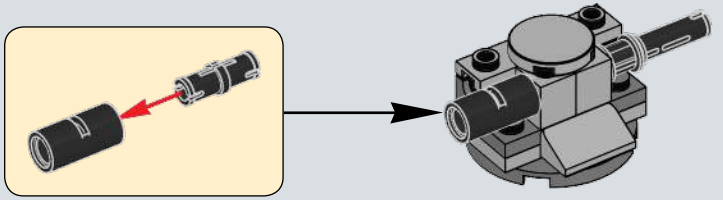

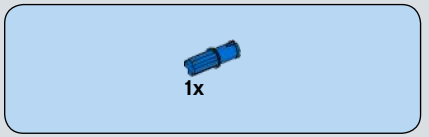

201

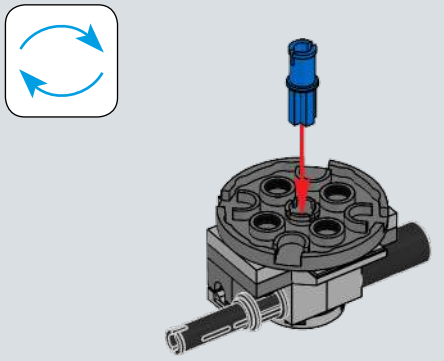

202

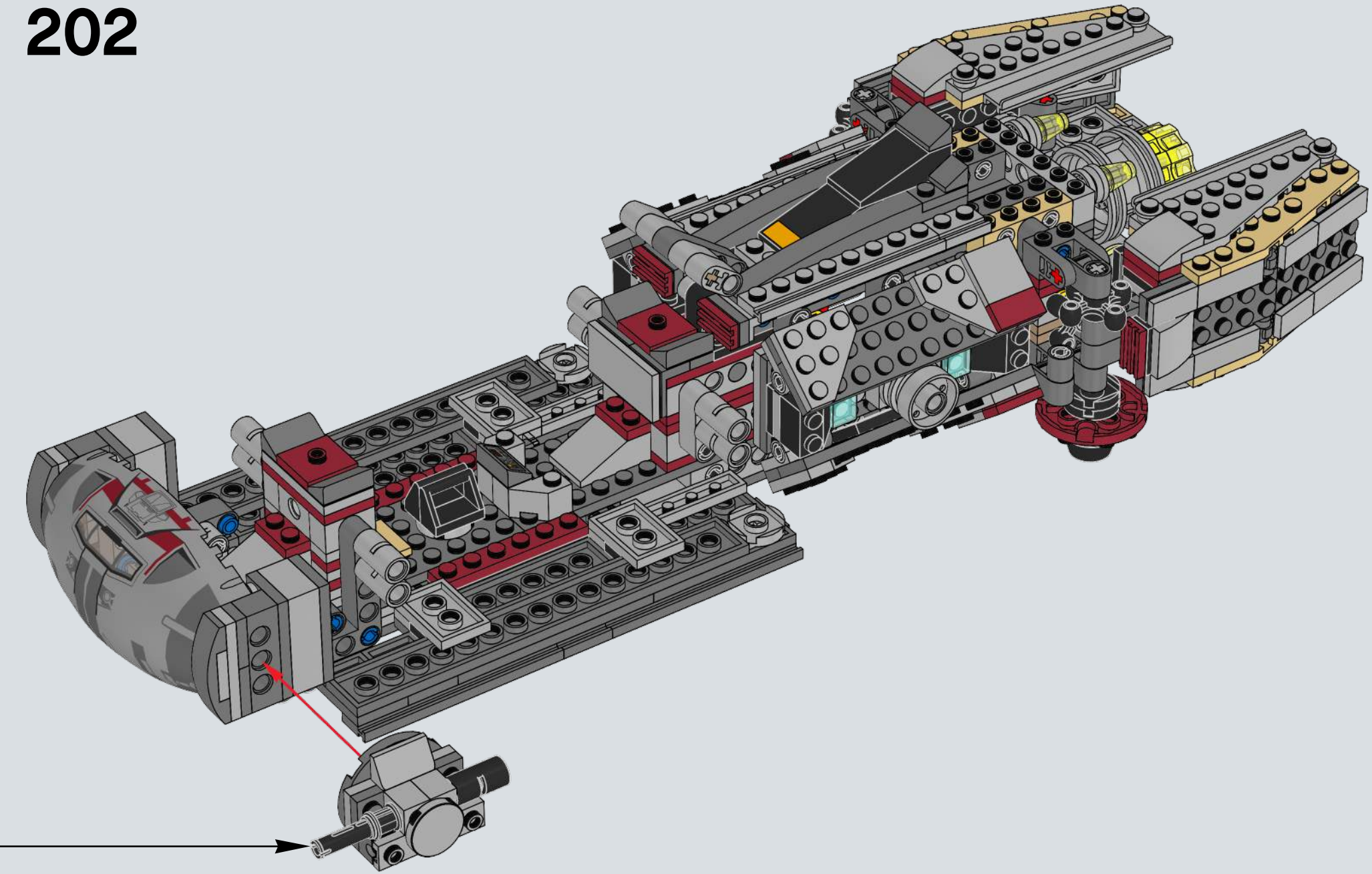

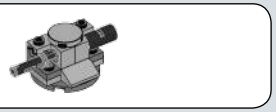

203

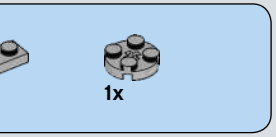

204

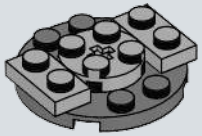

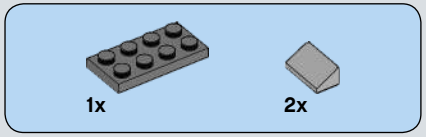

205

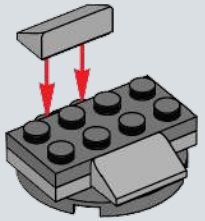

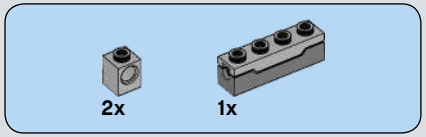

206

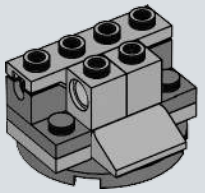

207

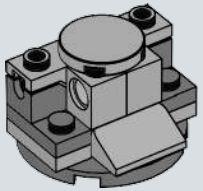

208

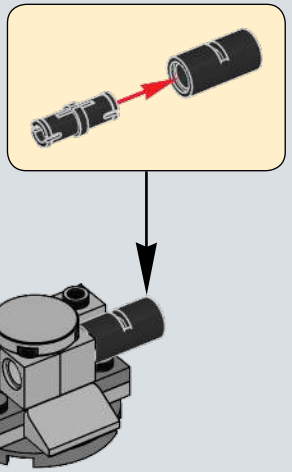

209

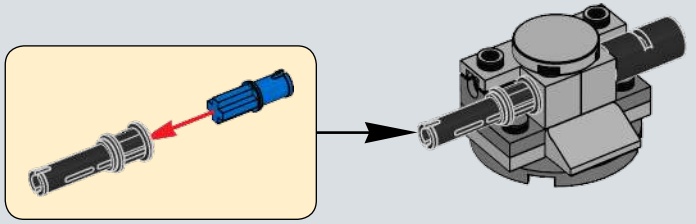

210

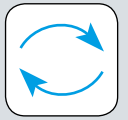

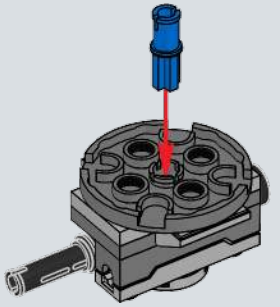

211

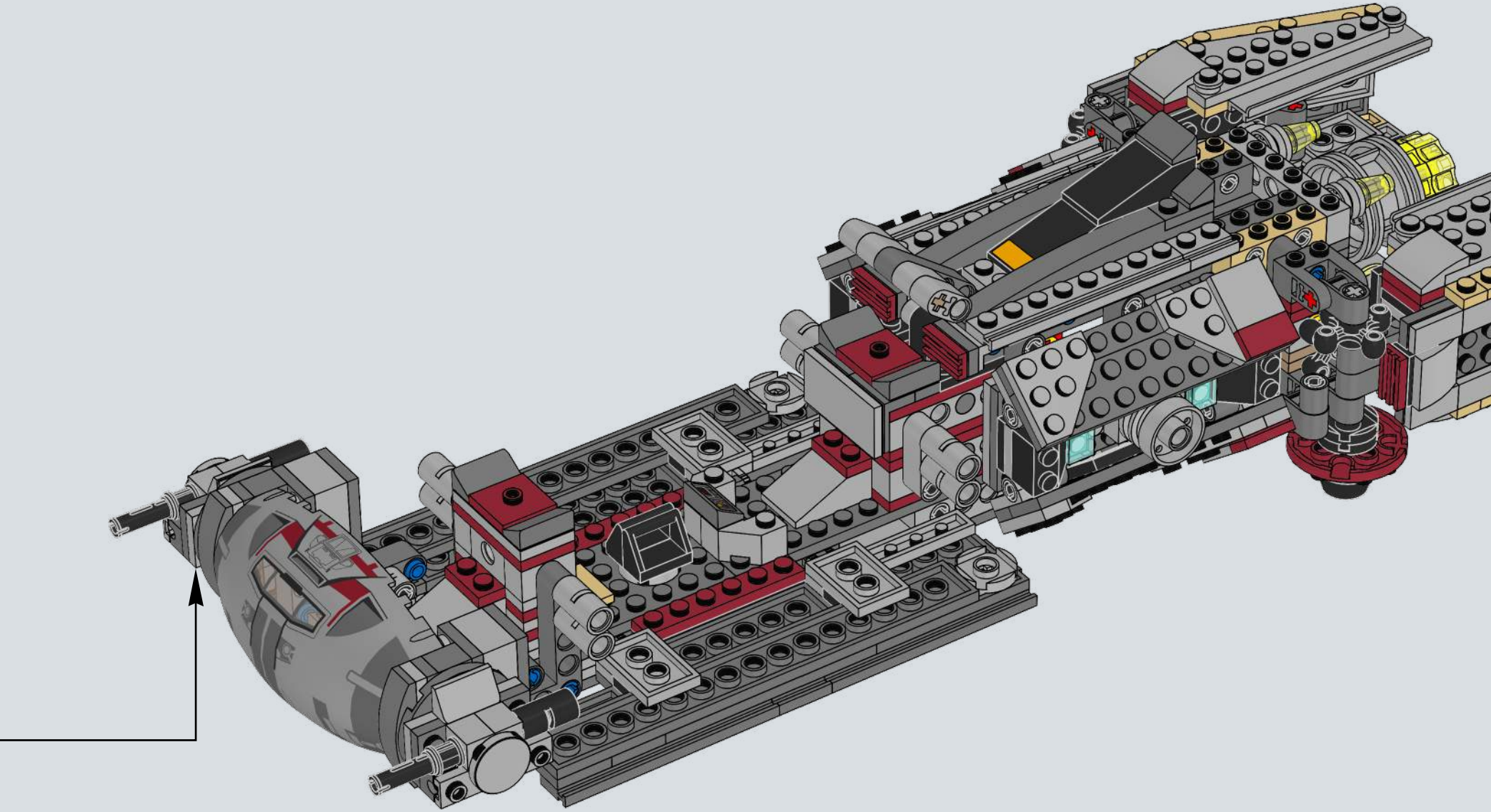

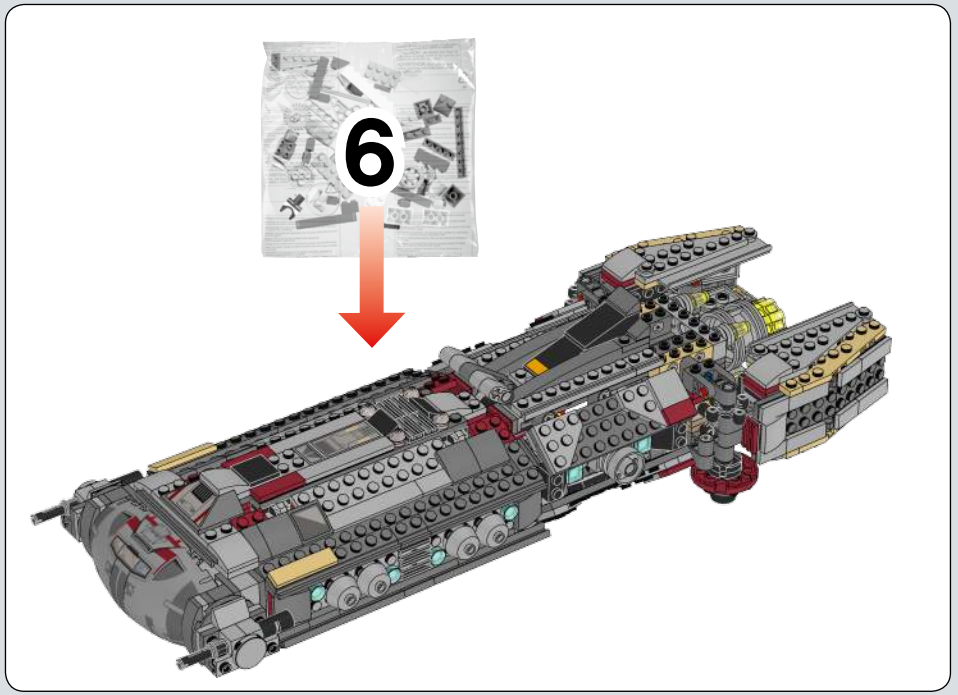

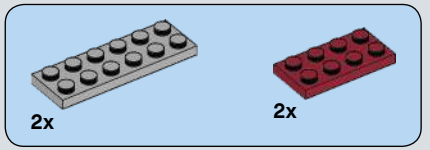

213

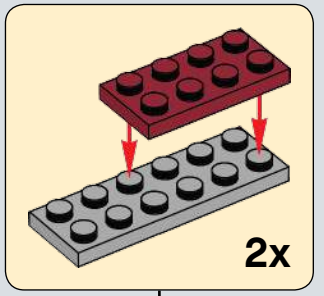

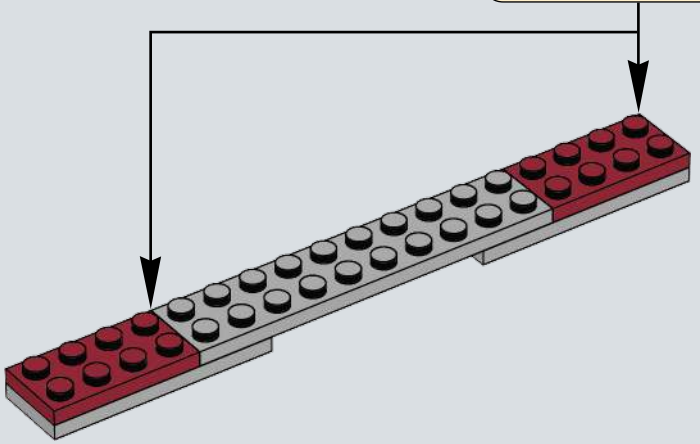

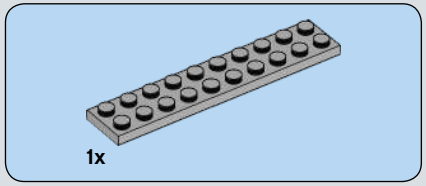

212

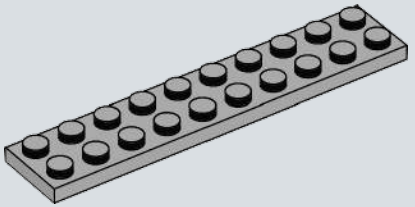

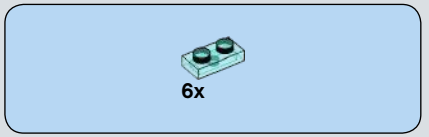

214

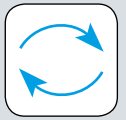

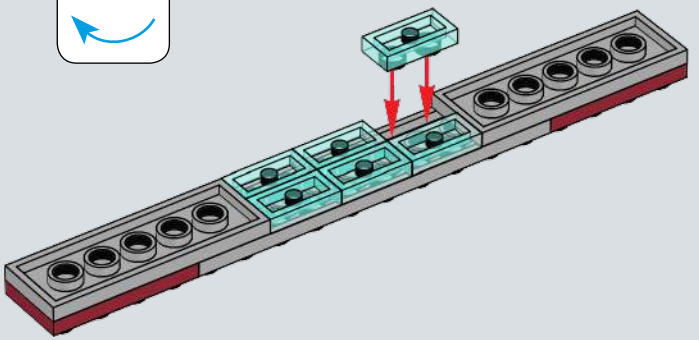

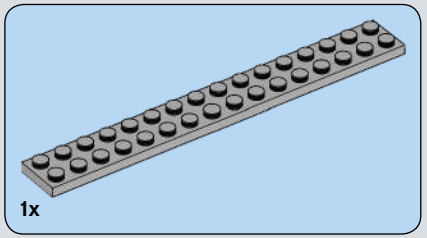

215

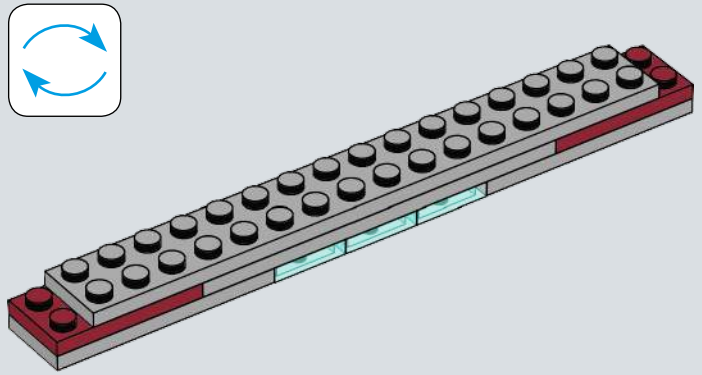

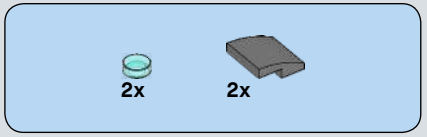

216

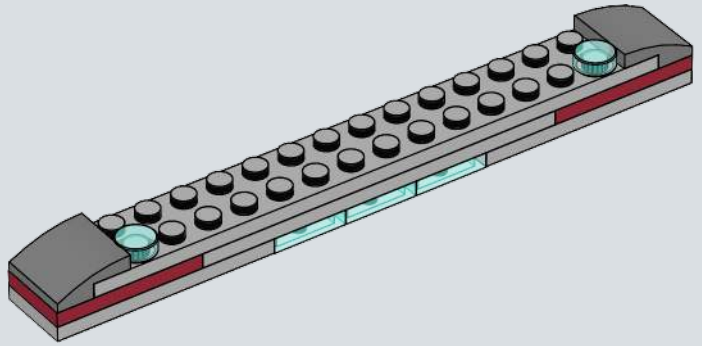

217

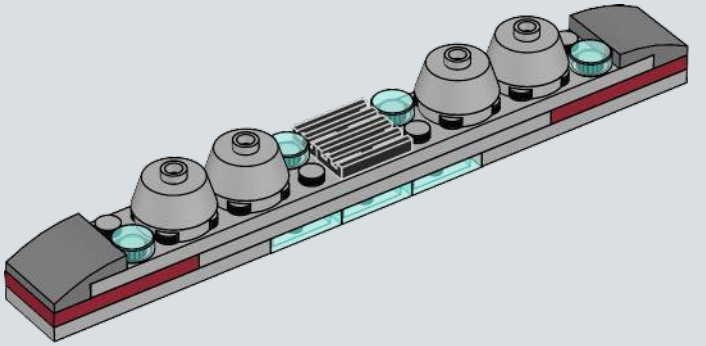

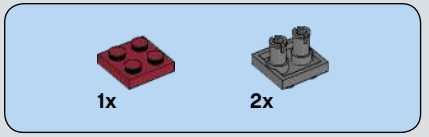

218

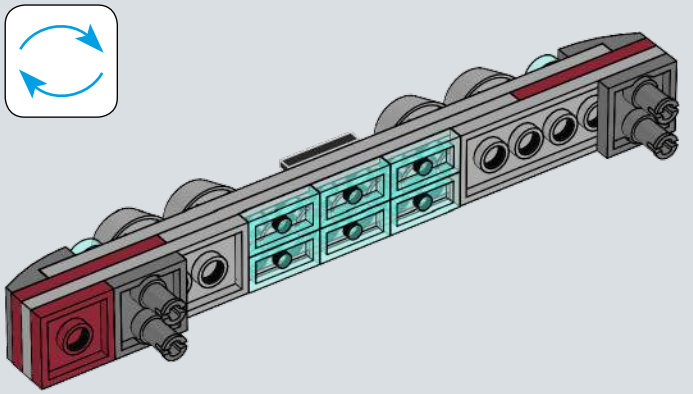

219

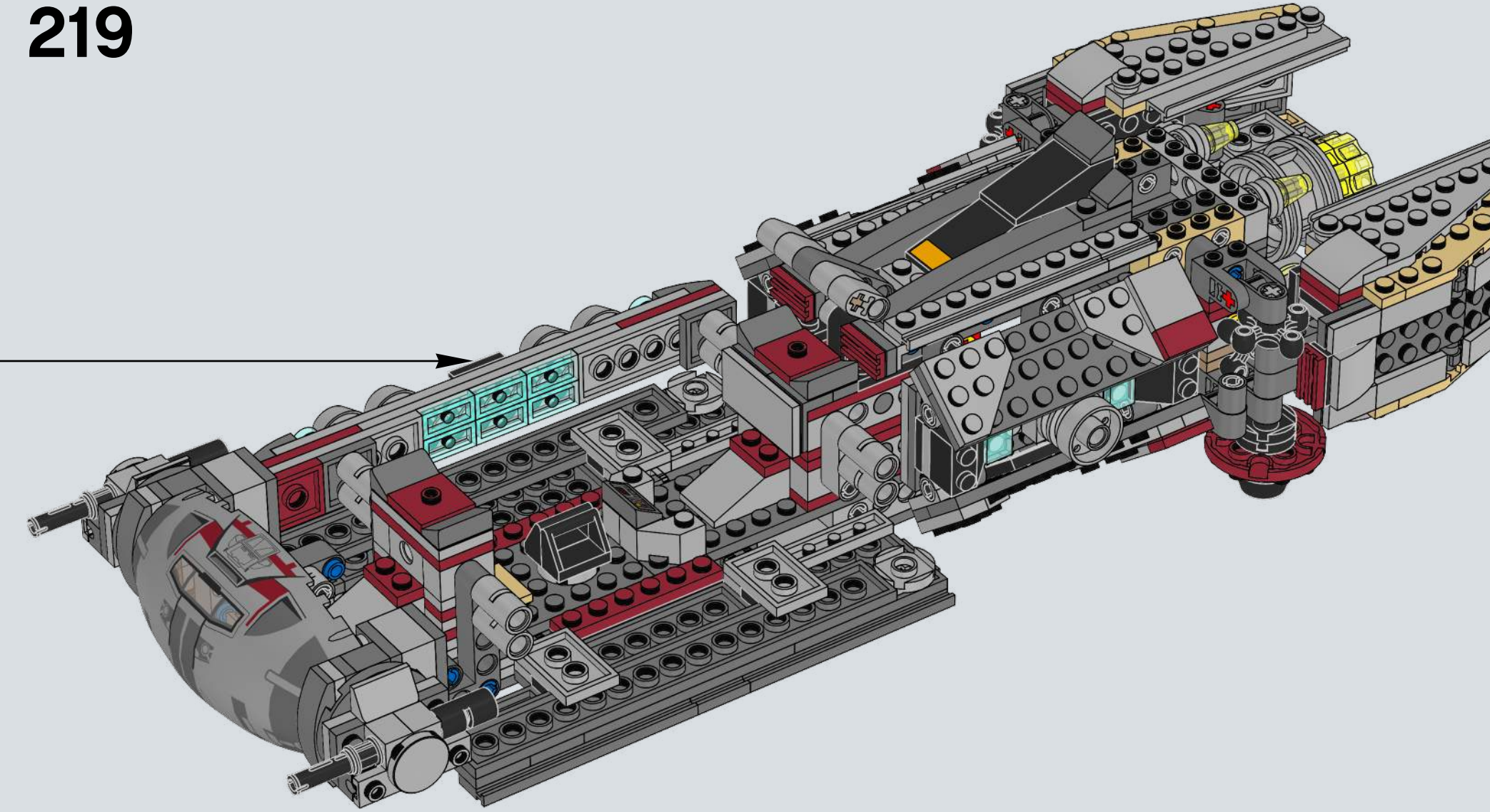

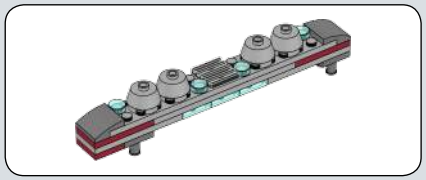

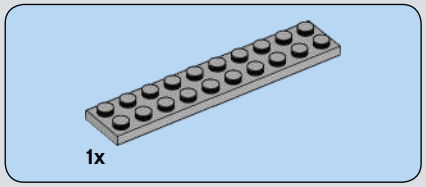

220

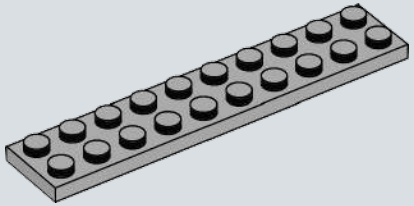

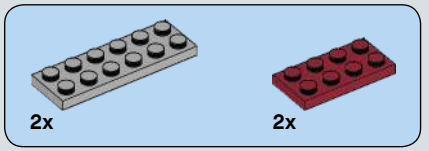

221

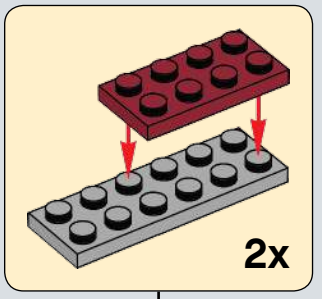

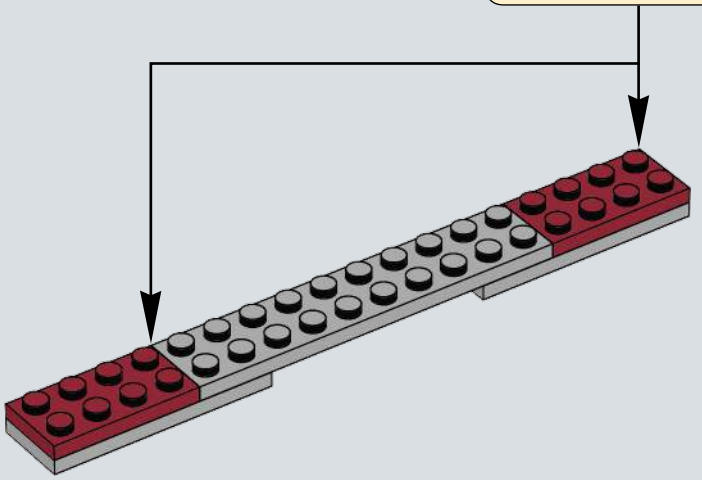

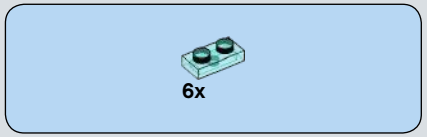

222

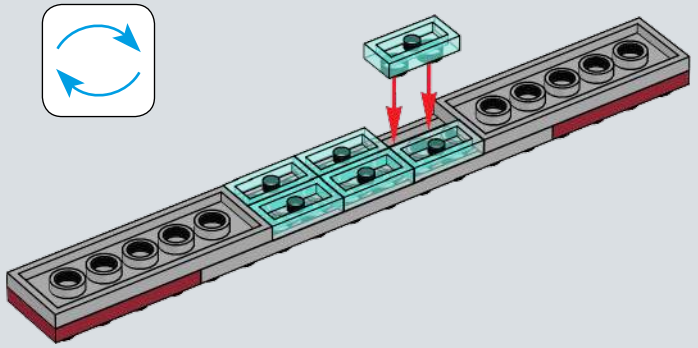

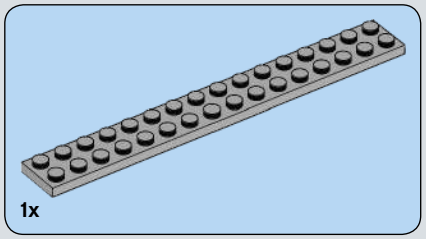

223

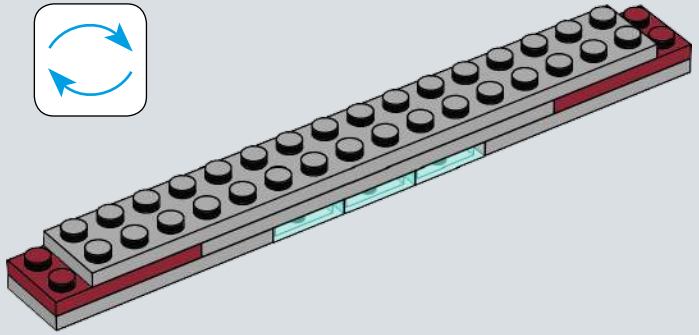

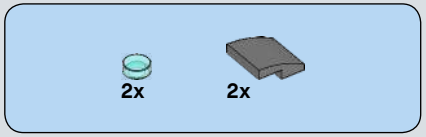

224

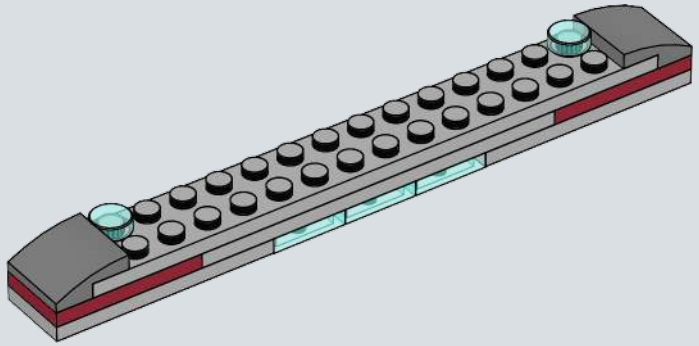

225

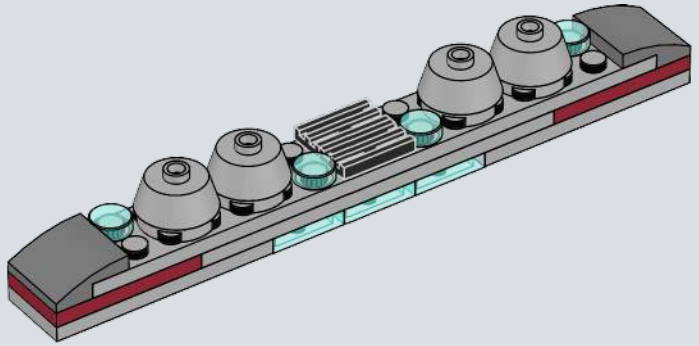

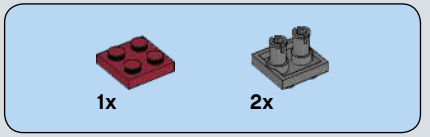

226

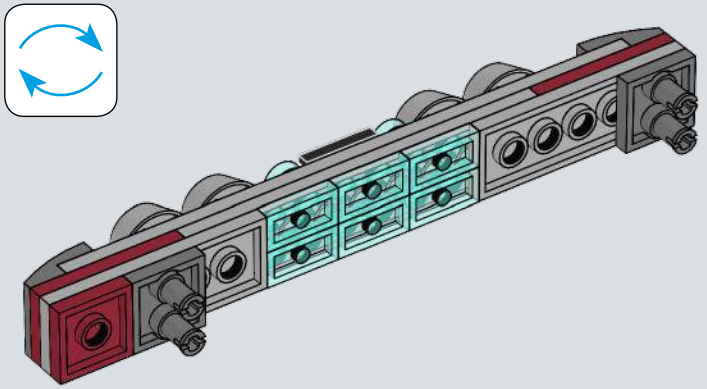

227

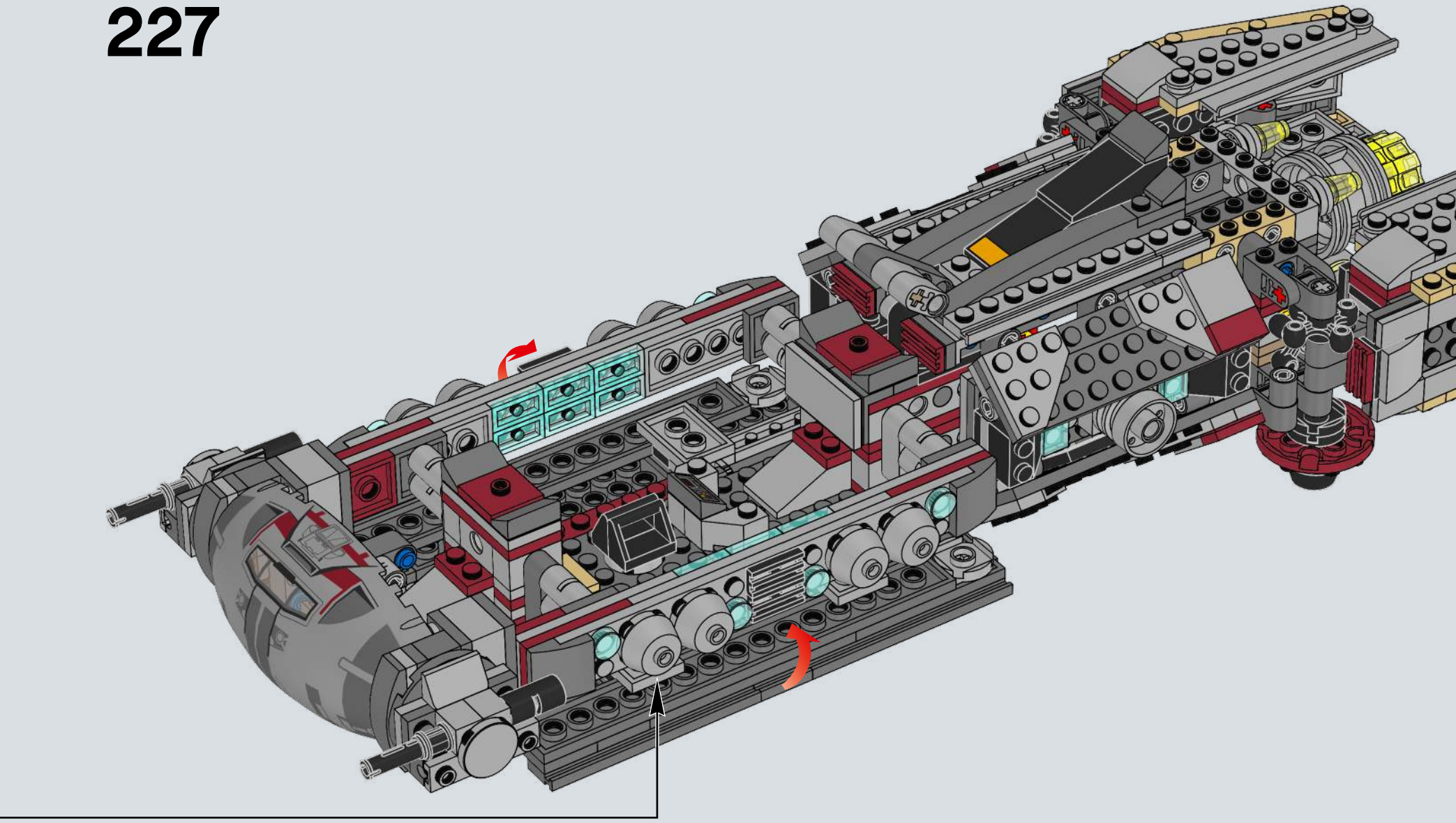

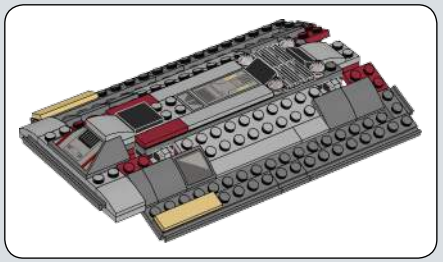

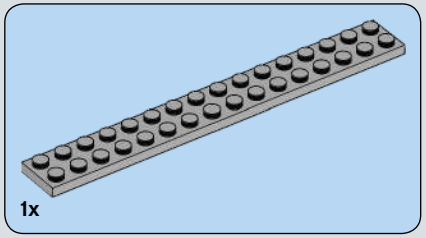

228

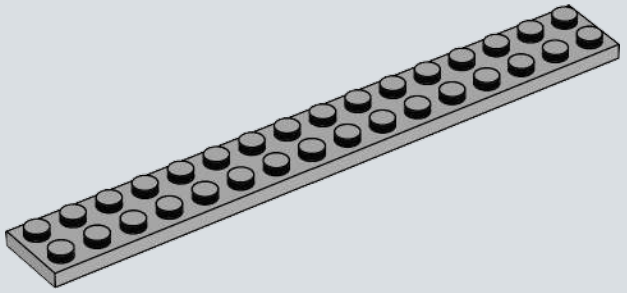

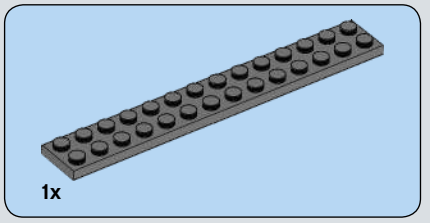

229

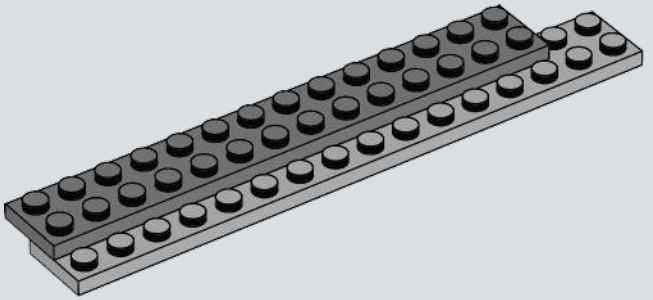

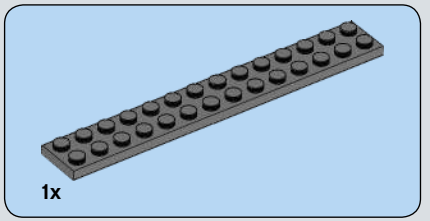

230

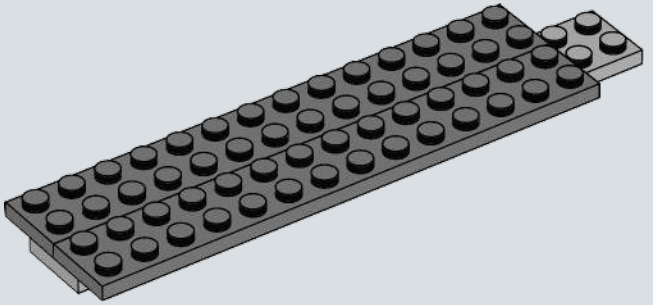

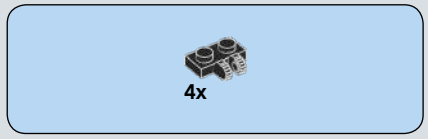

231

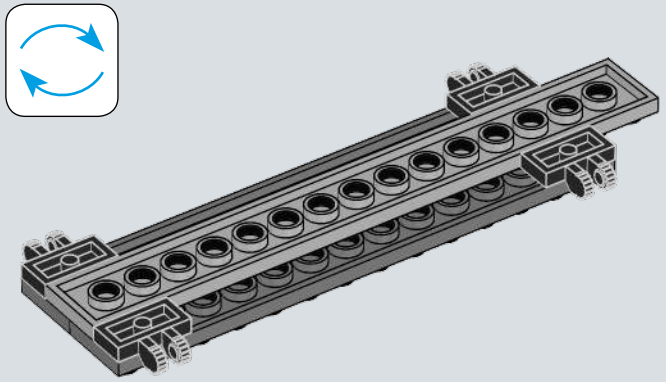

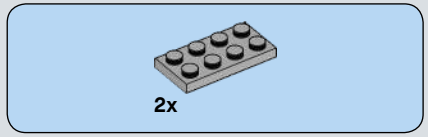

232

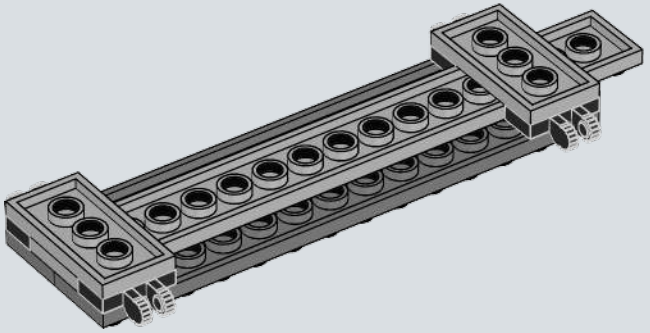

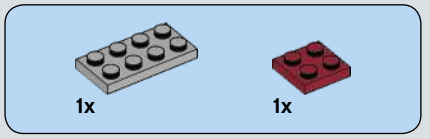

233

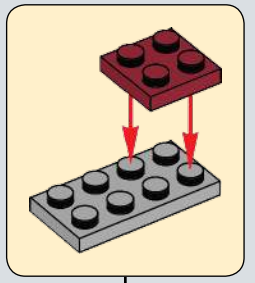

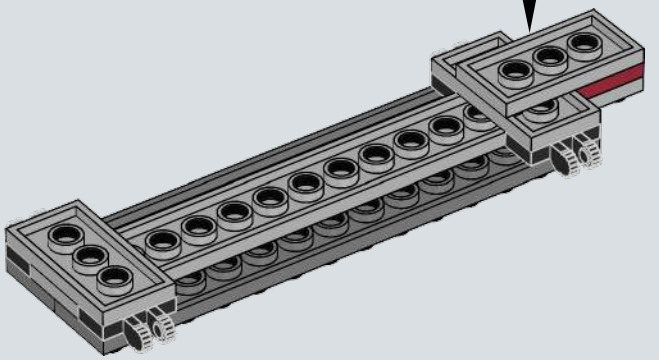

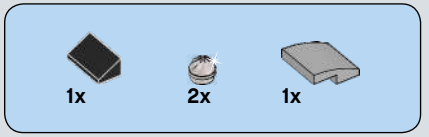

234

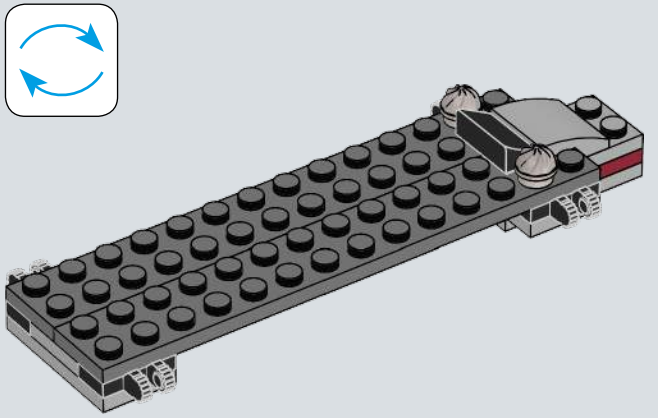

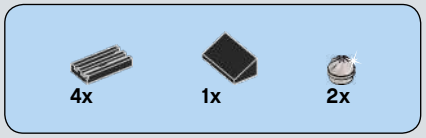

235

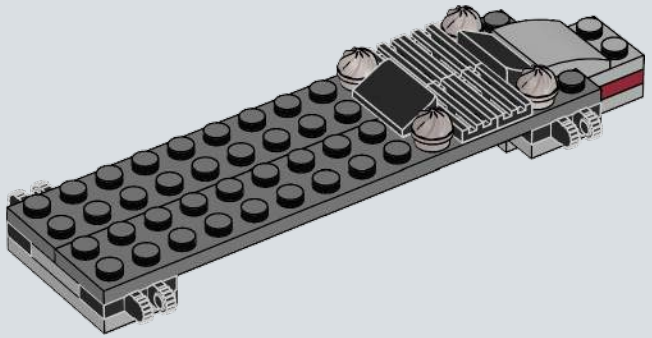

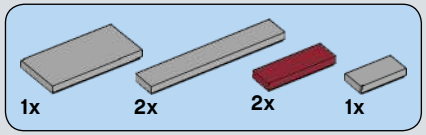

236

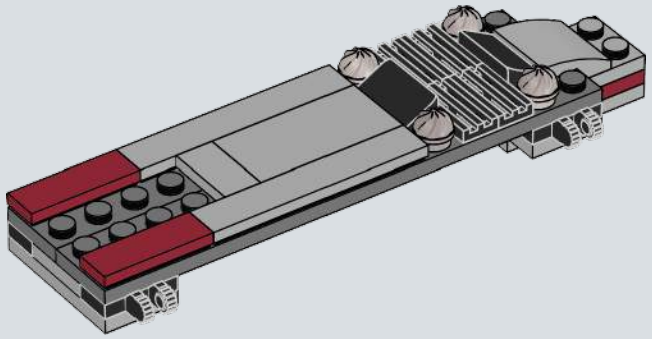

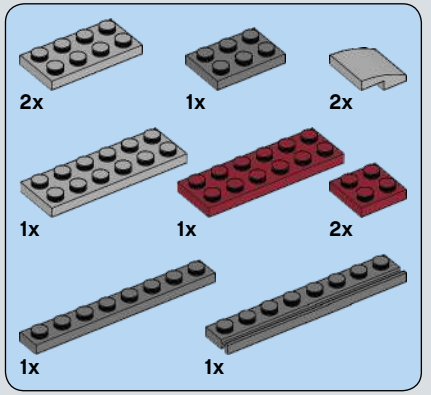

237

1

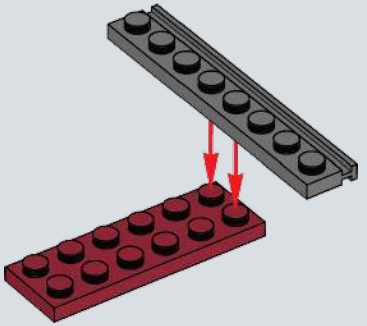

2

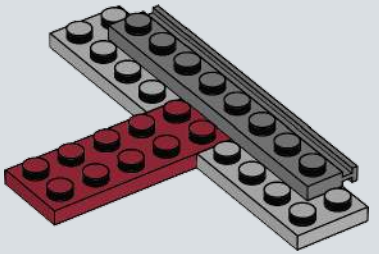

3

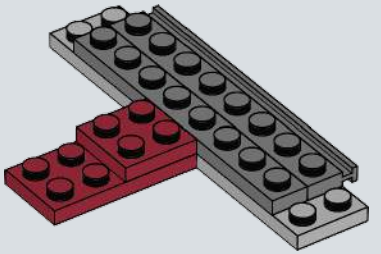

4

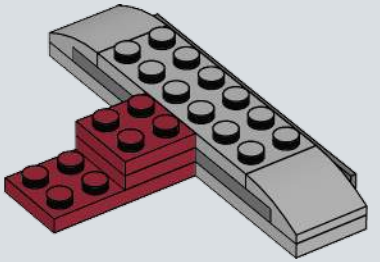

5

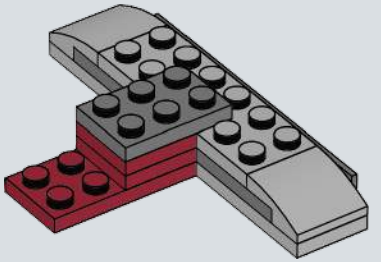

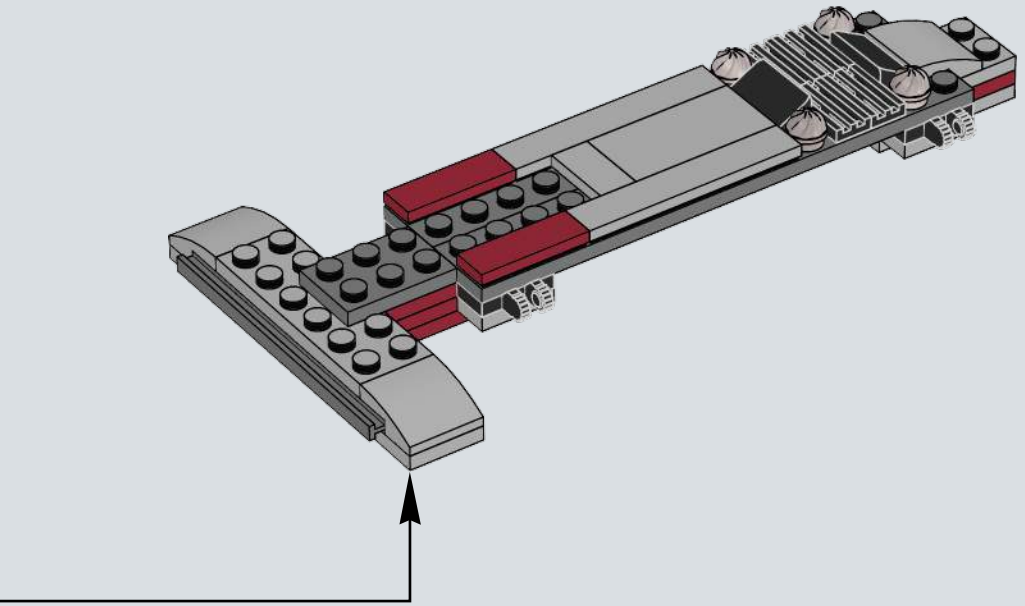

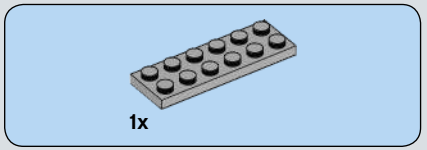

238

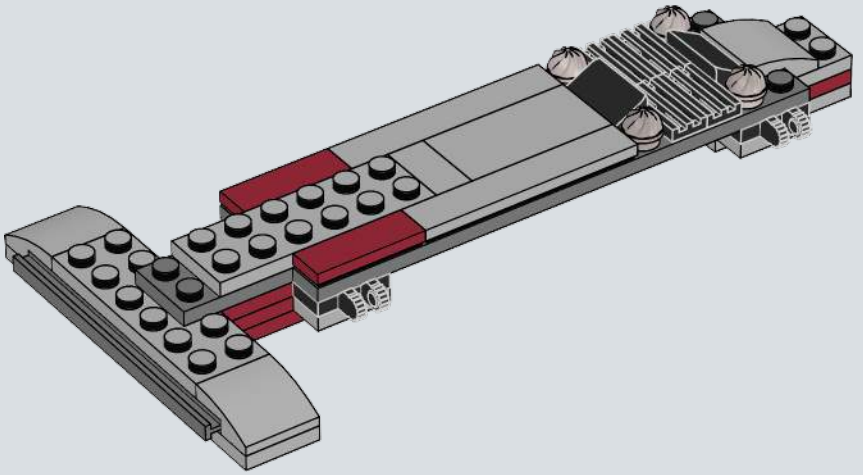

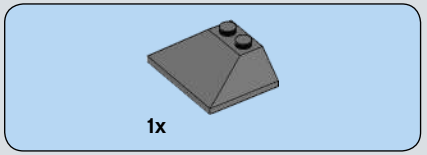

239

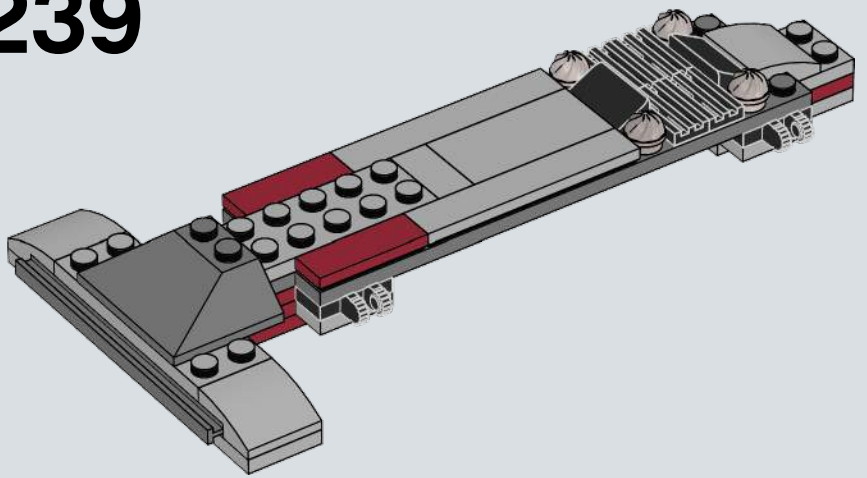

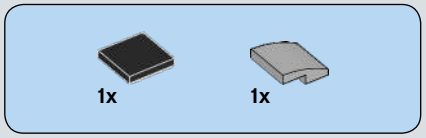

240

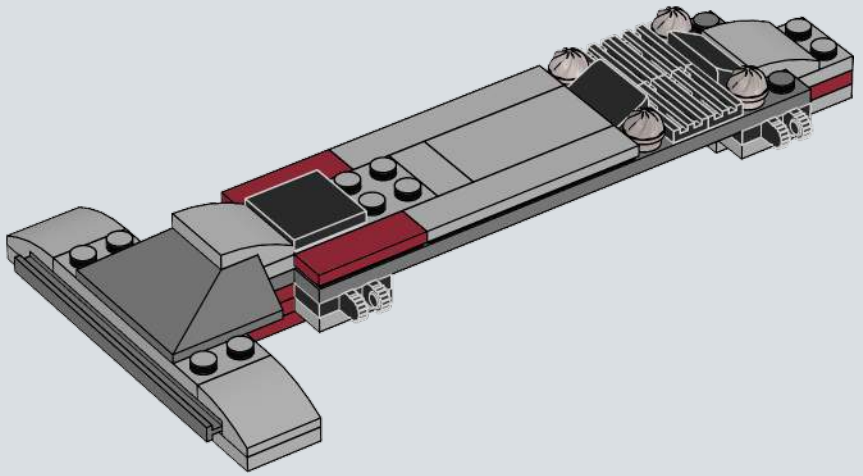

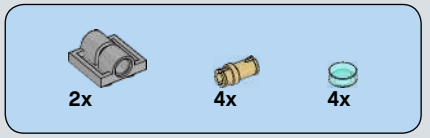

241

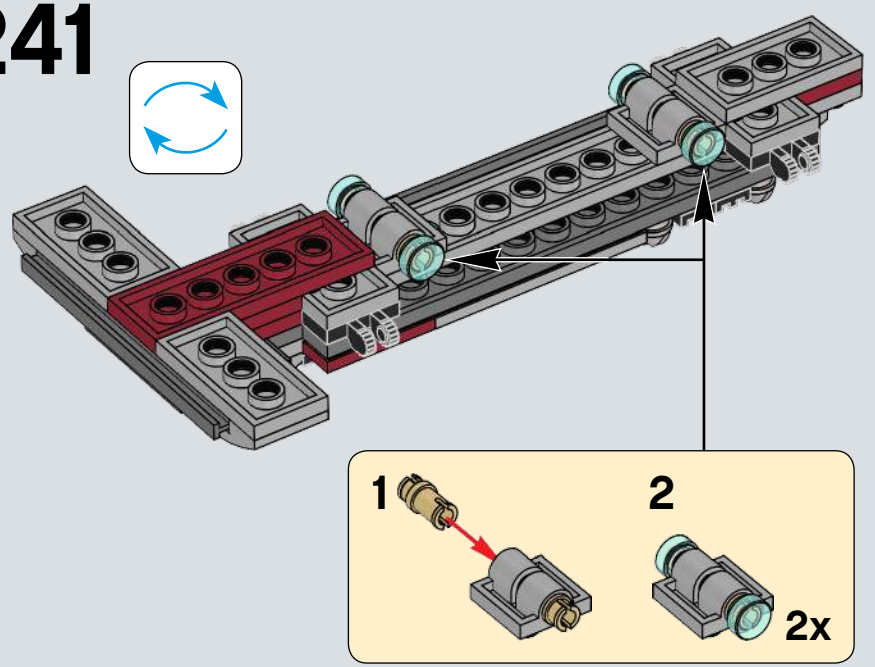

242

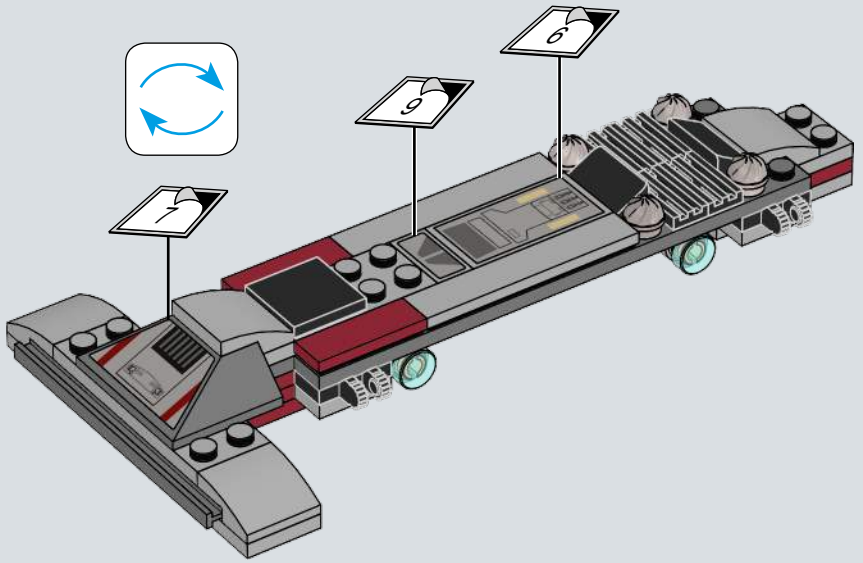

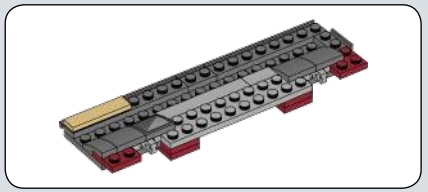

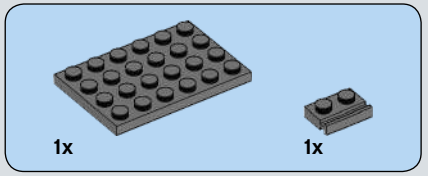

243

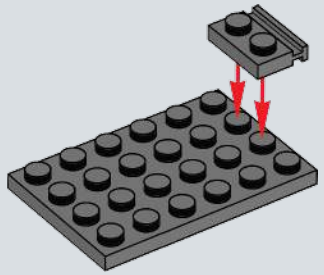

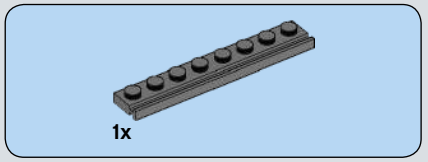

244

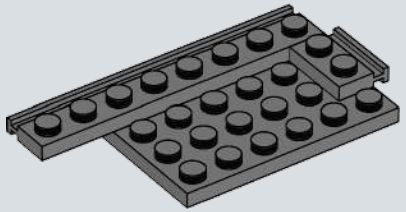

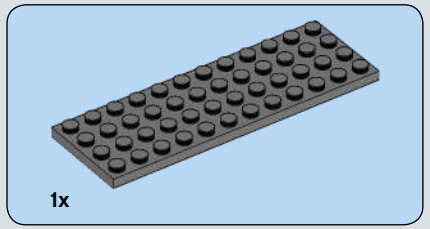

245

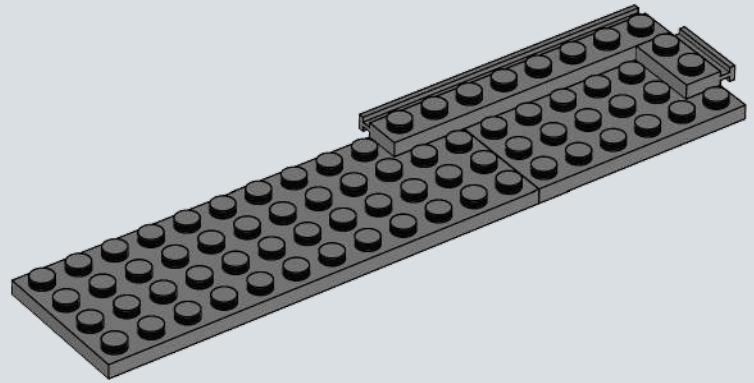

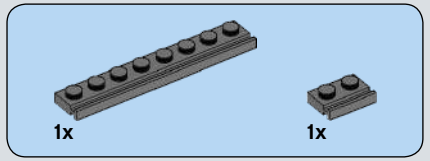

246

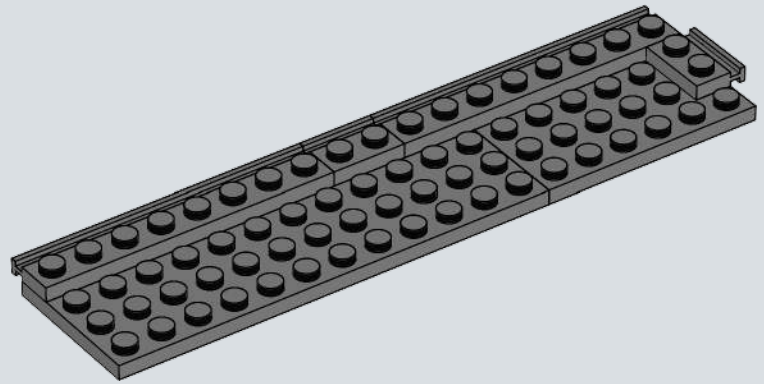

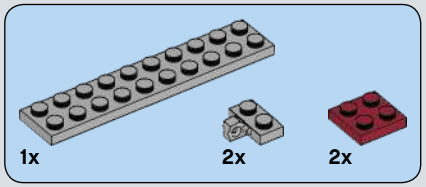

247

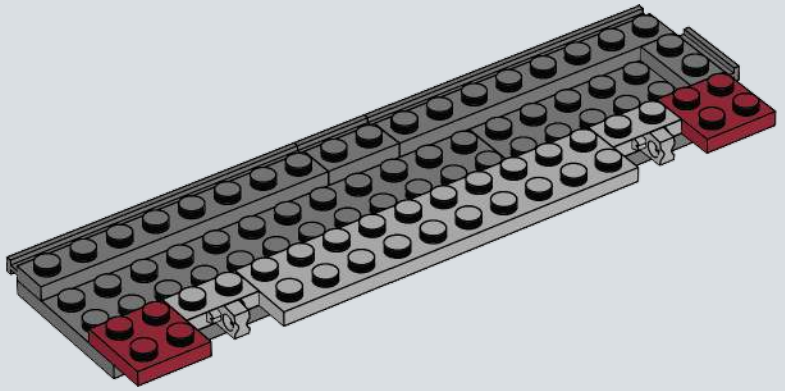

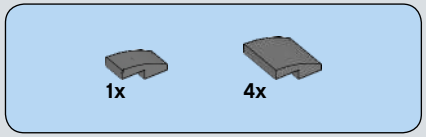

248

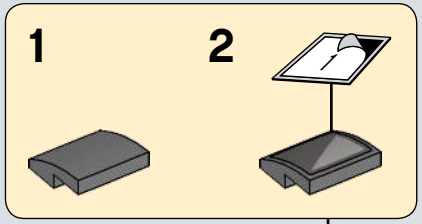

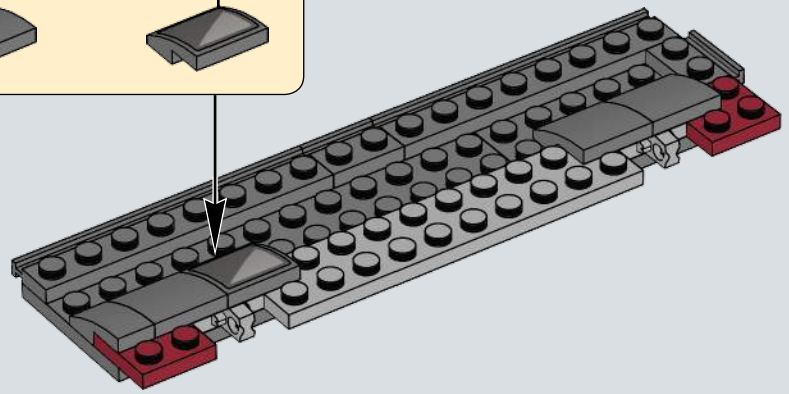

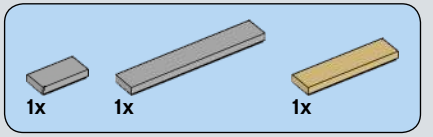

249

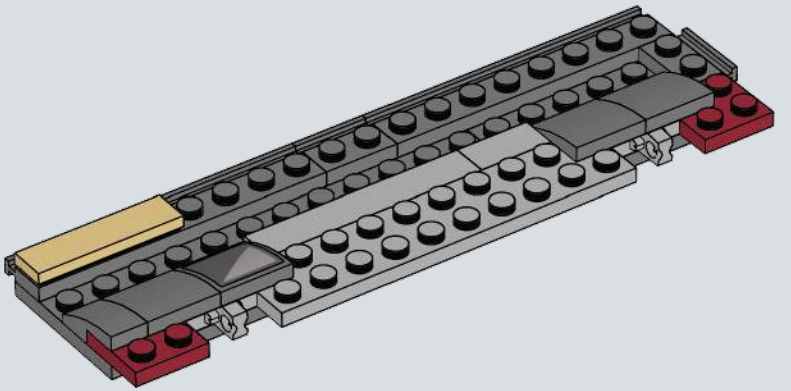

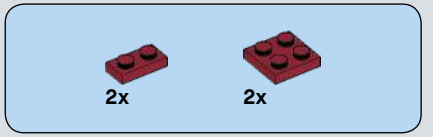

250

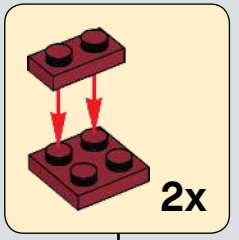

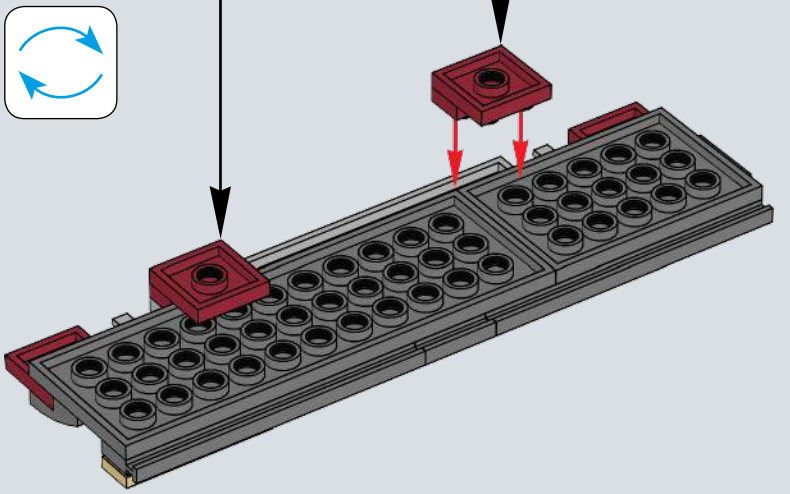

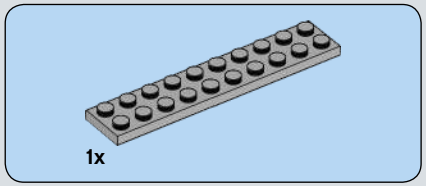

251

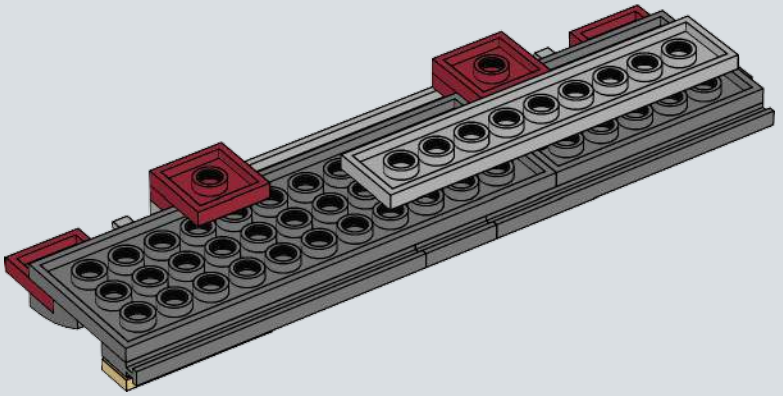

252

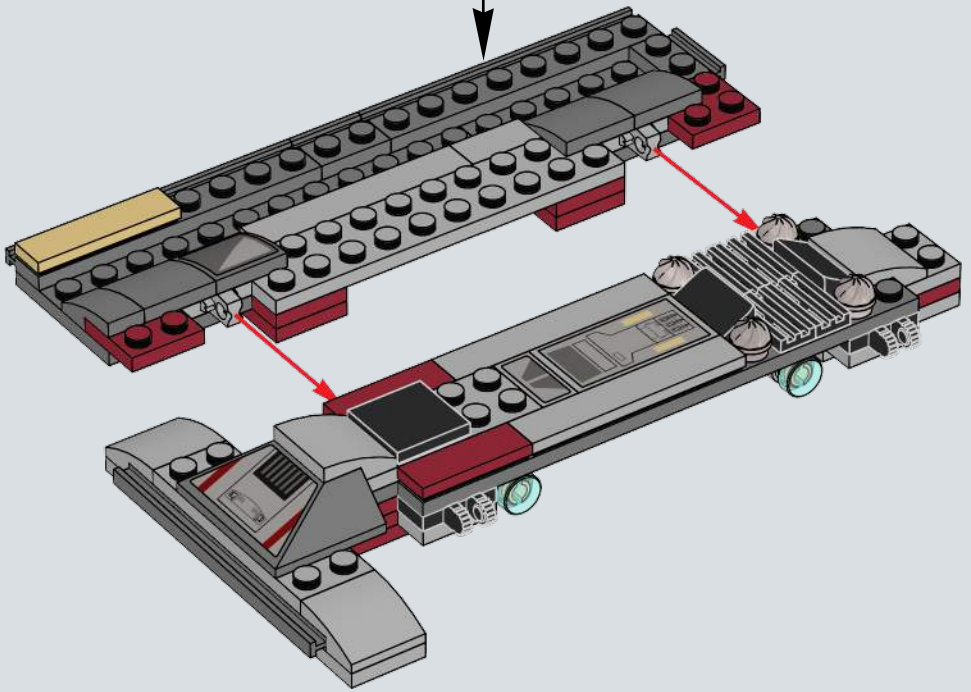

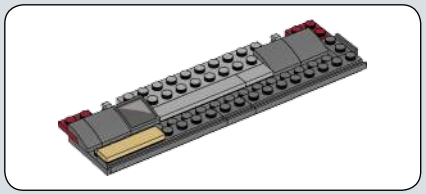

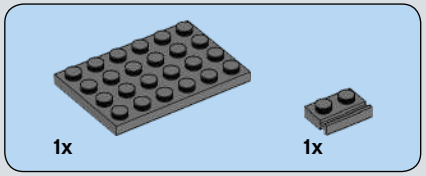

253

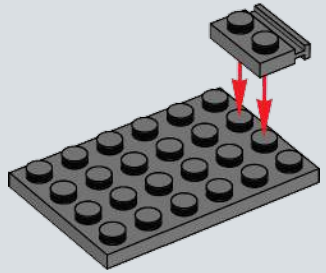

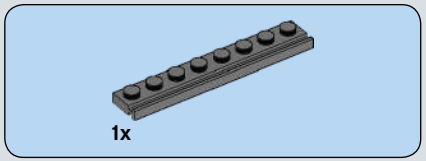

254

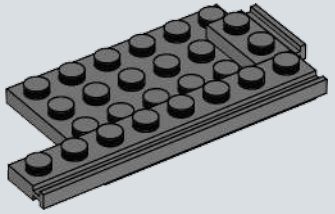

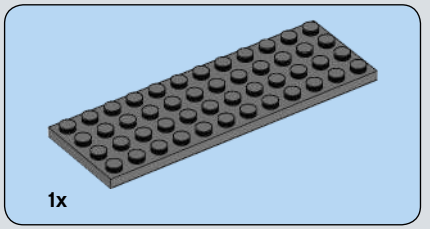

255

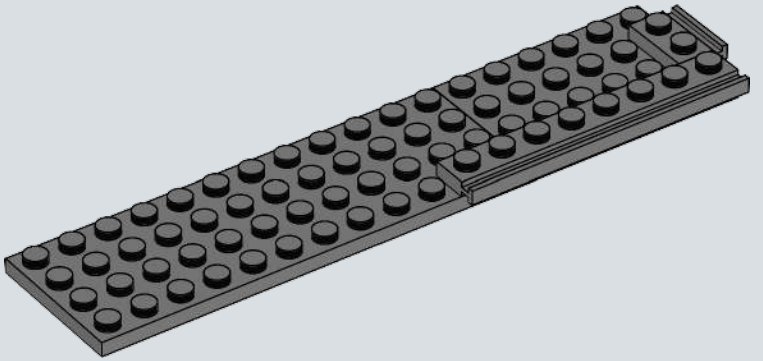

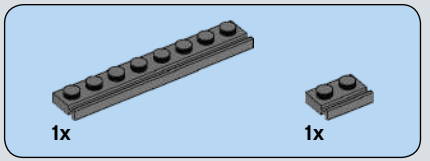

256

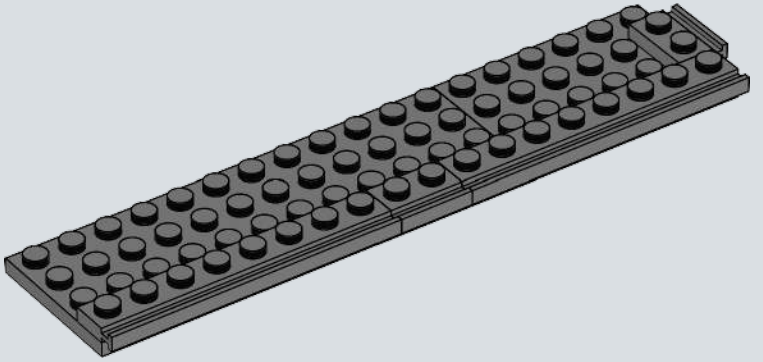

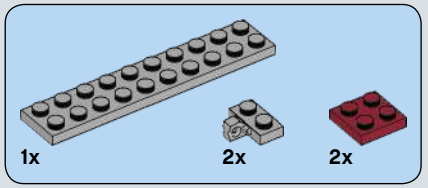

257

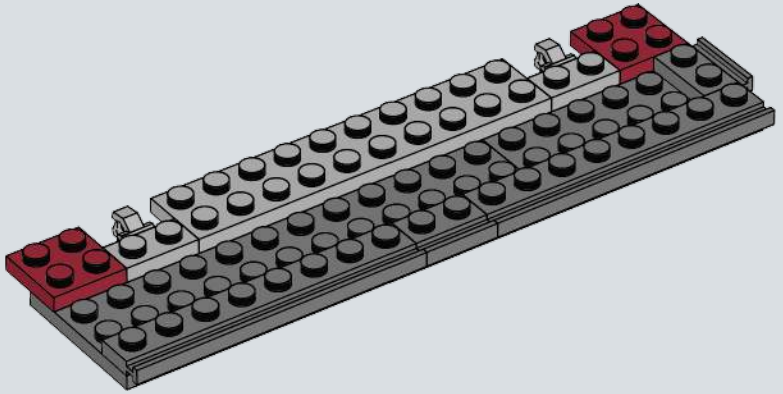

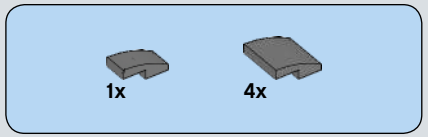

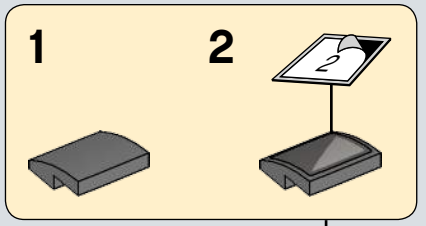

258

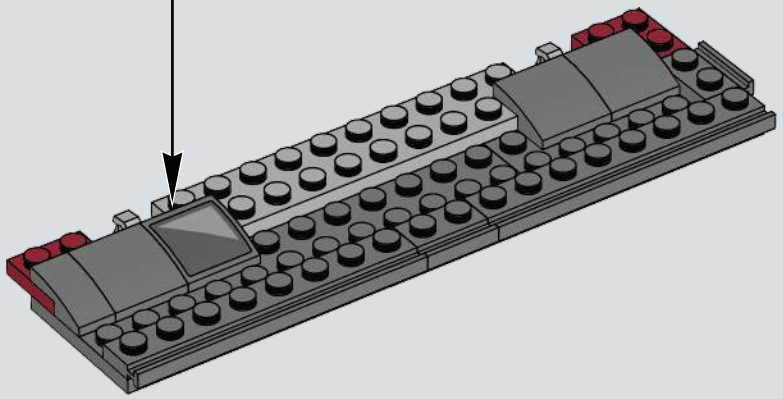

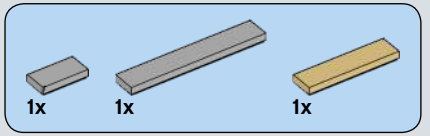

259

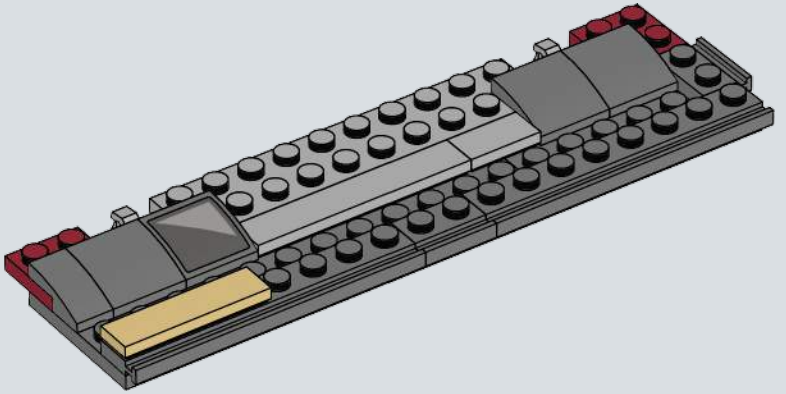

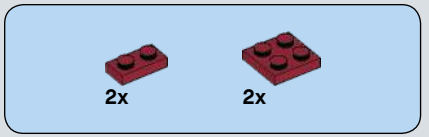

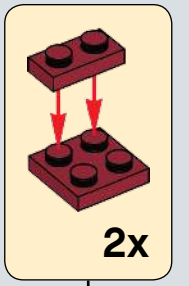

260

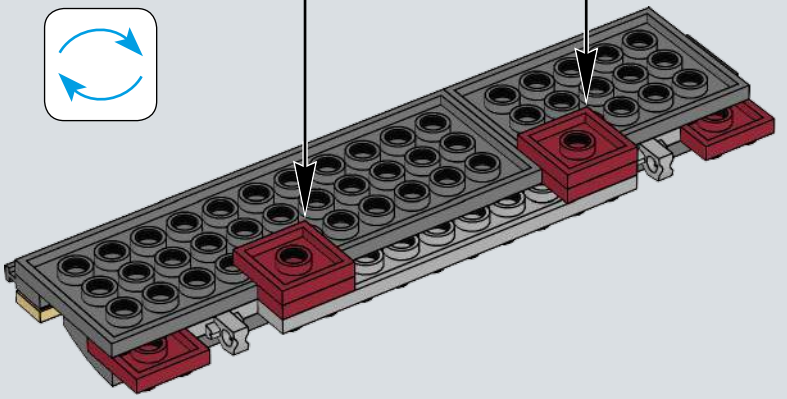

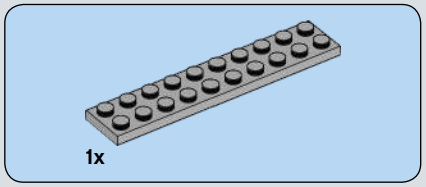

261

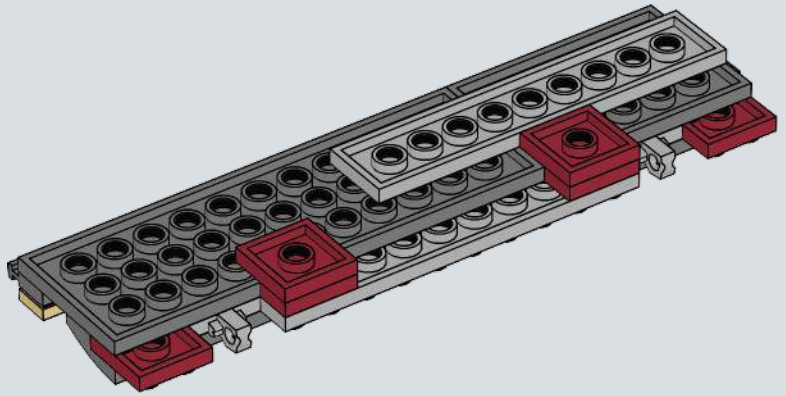

262

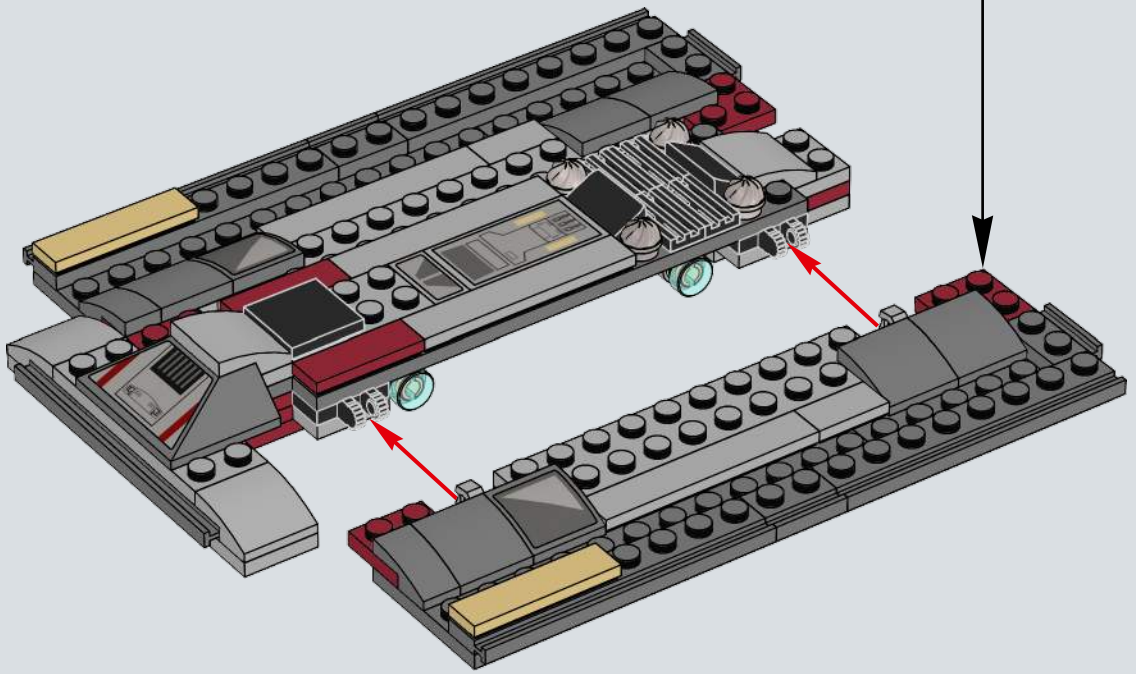

263

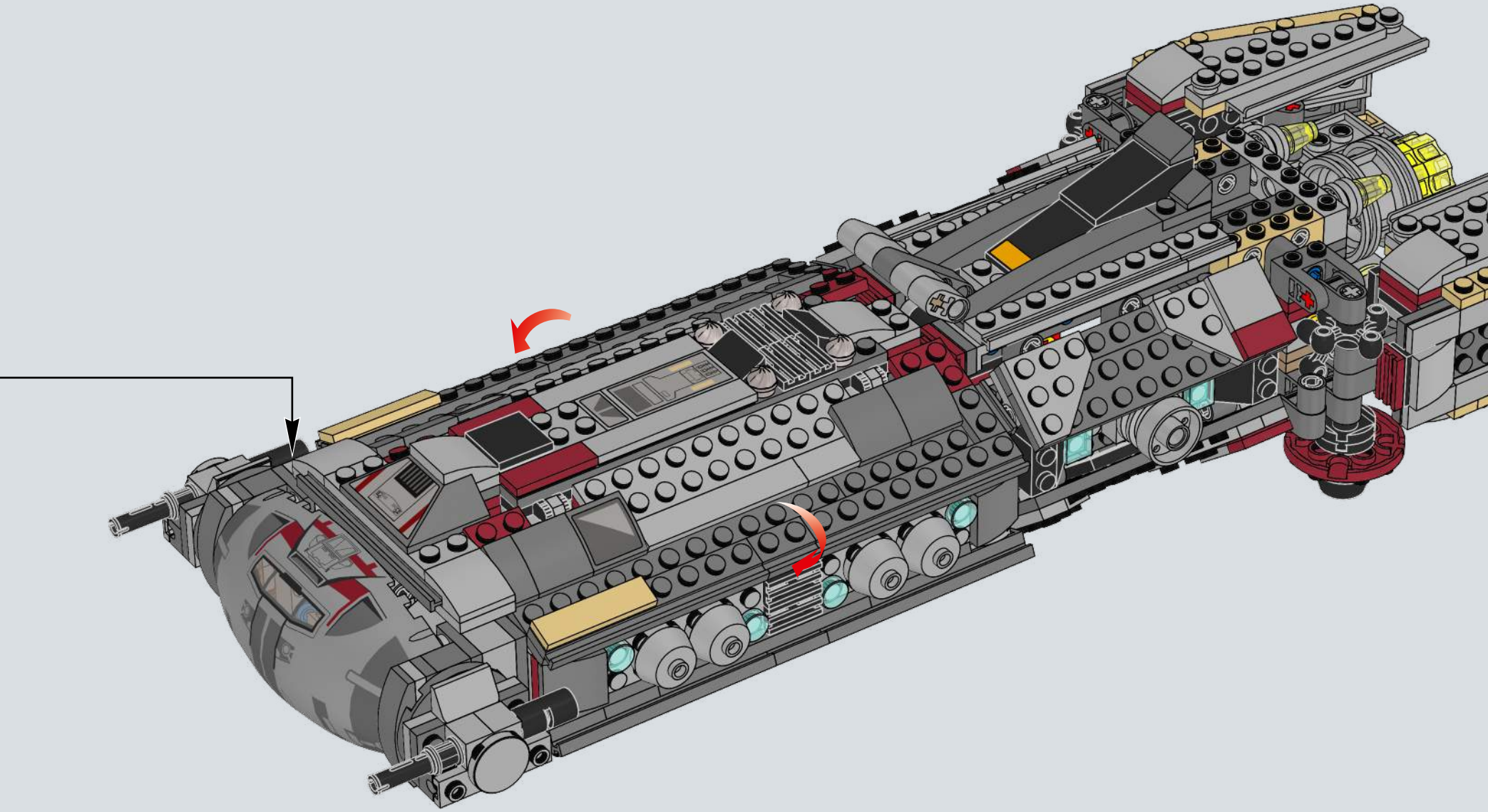

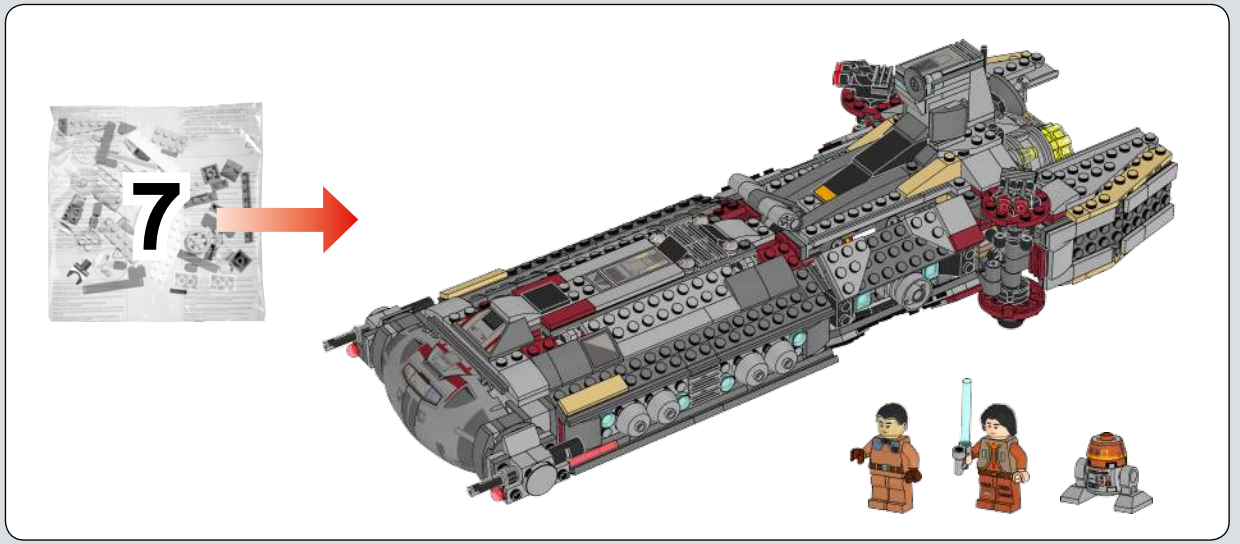
7

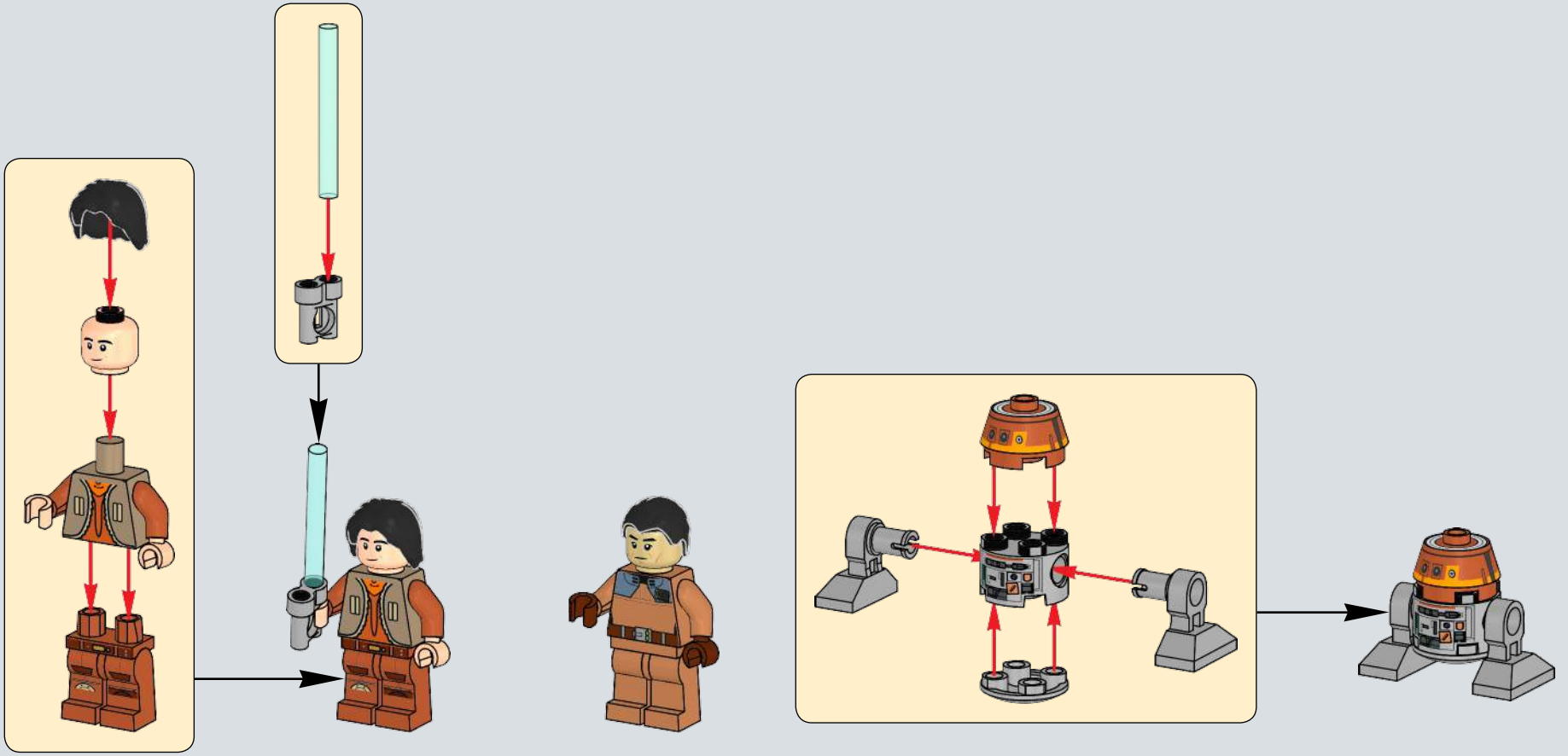

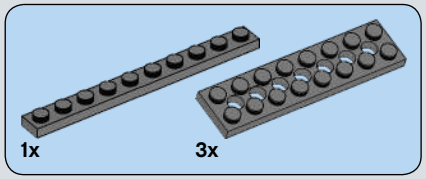

264

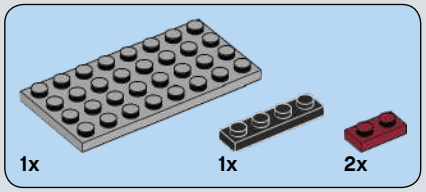

265

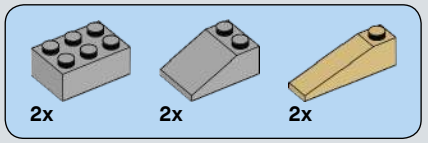

266

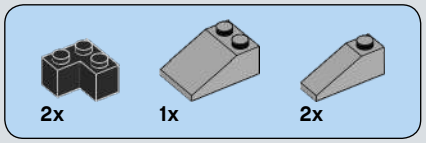

267

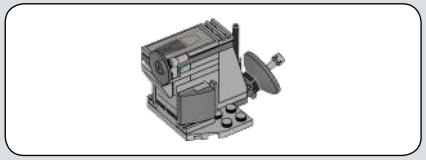

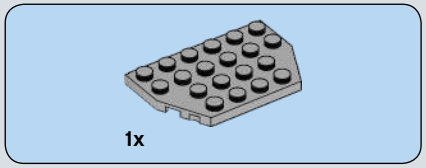

268

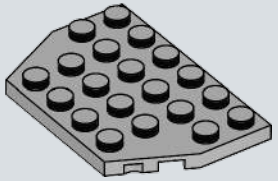

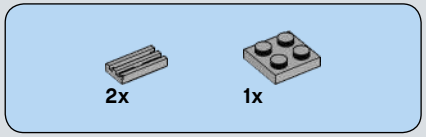

269

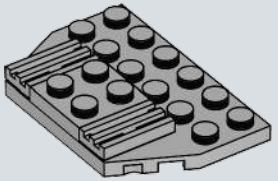

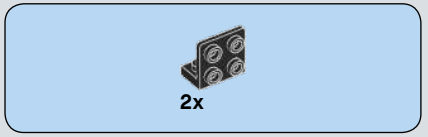

270

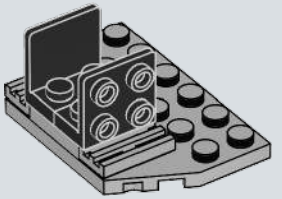

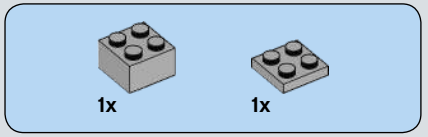

271

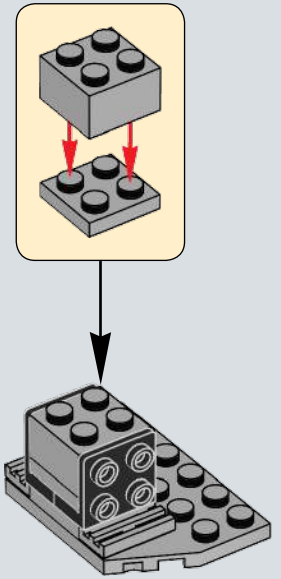

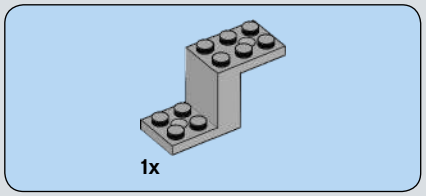

272

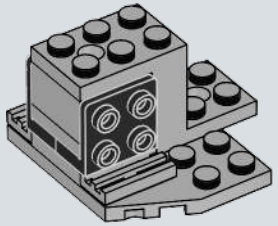

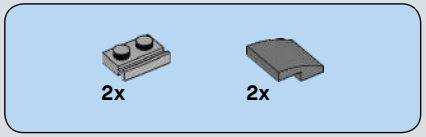

273

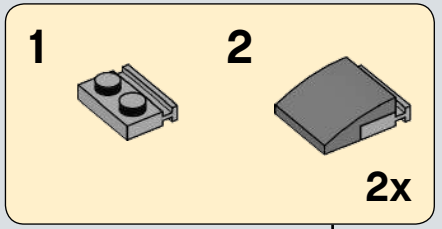

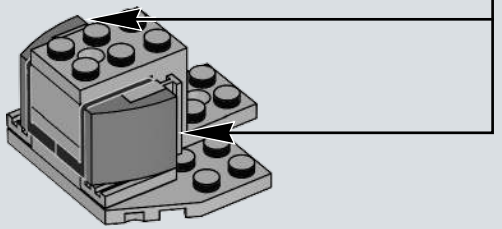

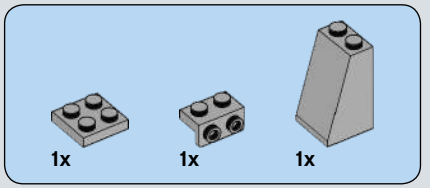

274

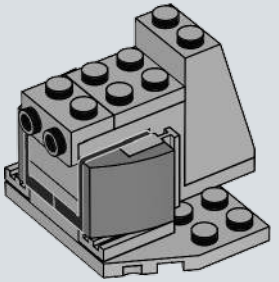

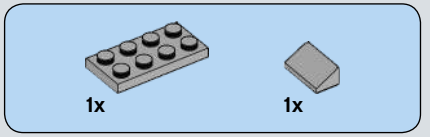

275

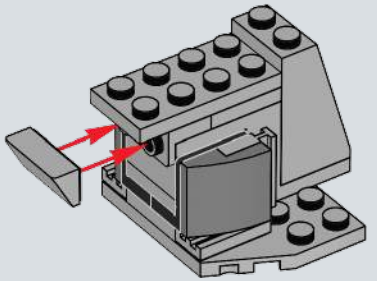

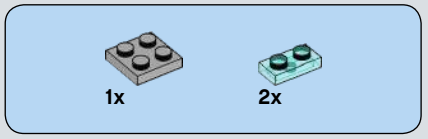

276

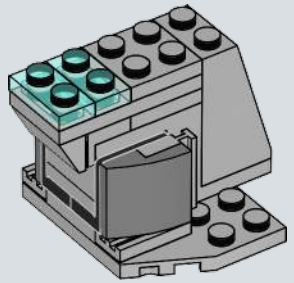

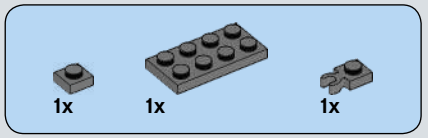

277

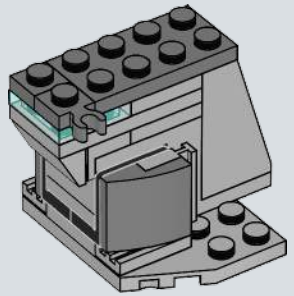

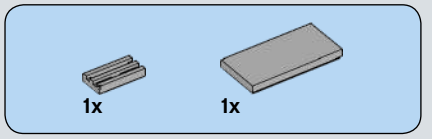

278

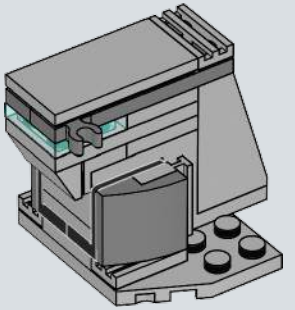

279

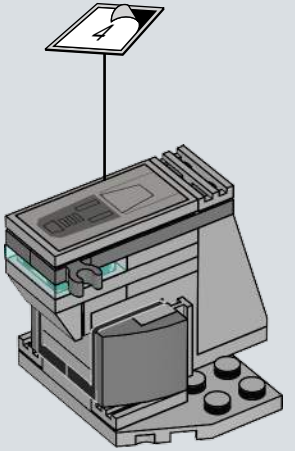

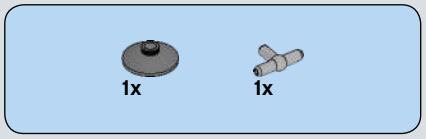

280

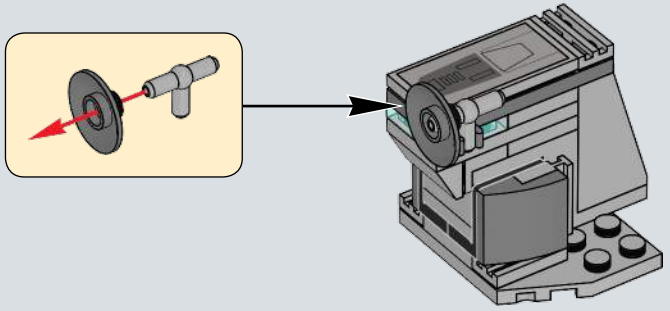

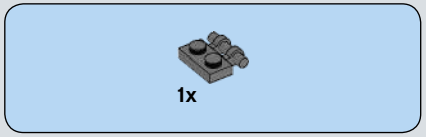

281

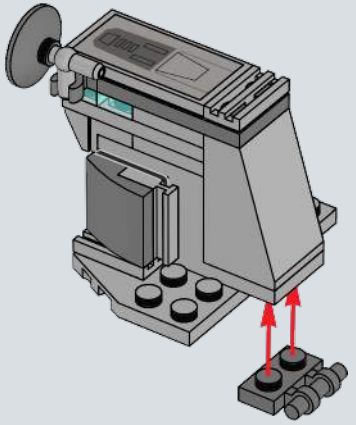

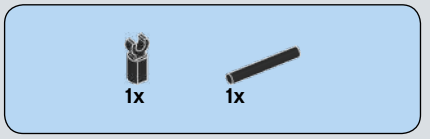

282

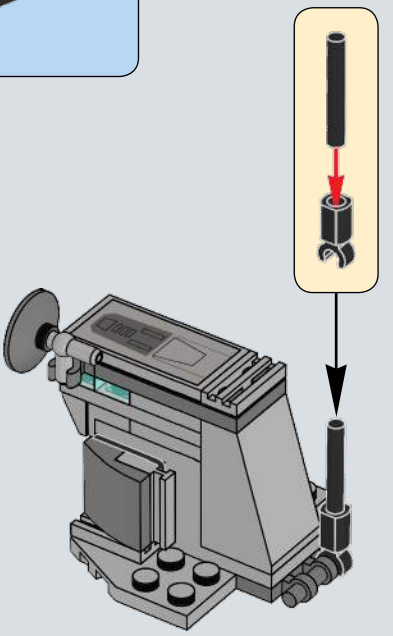

283

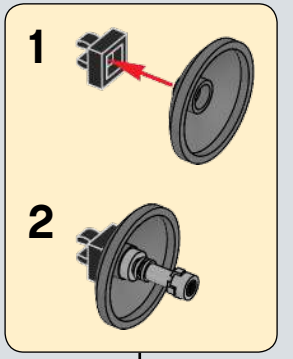

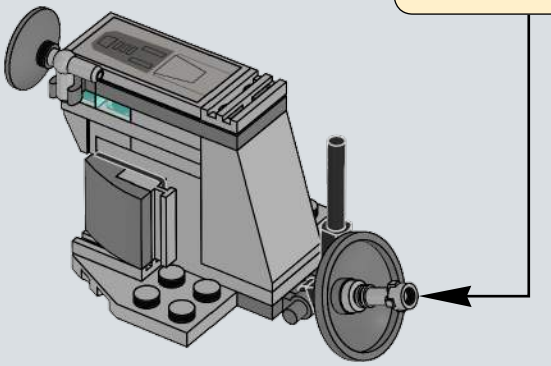

284

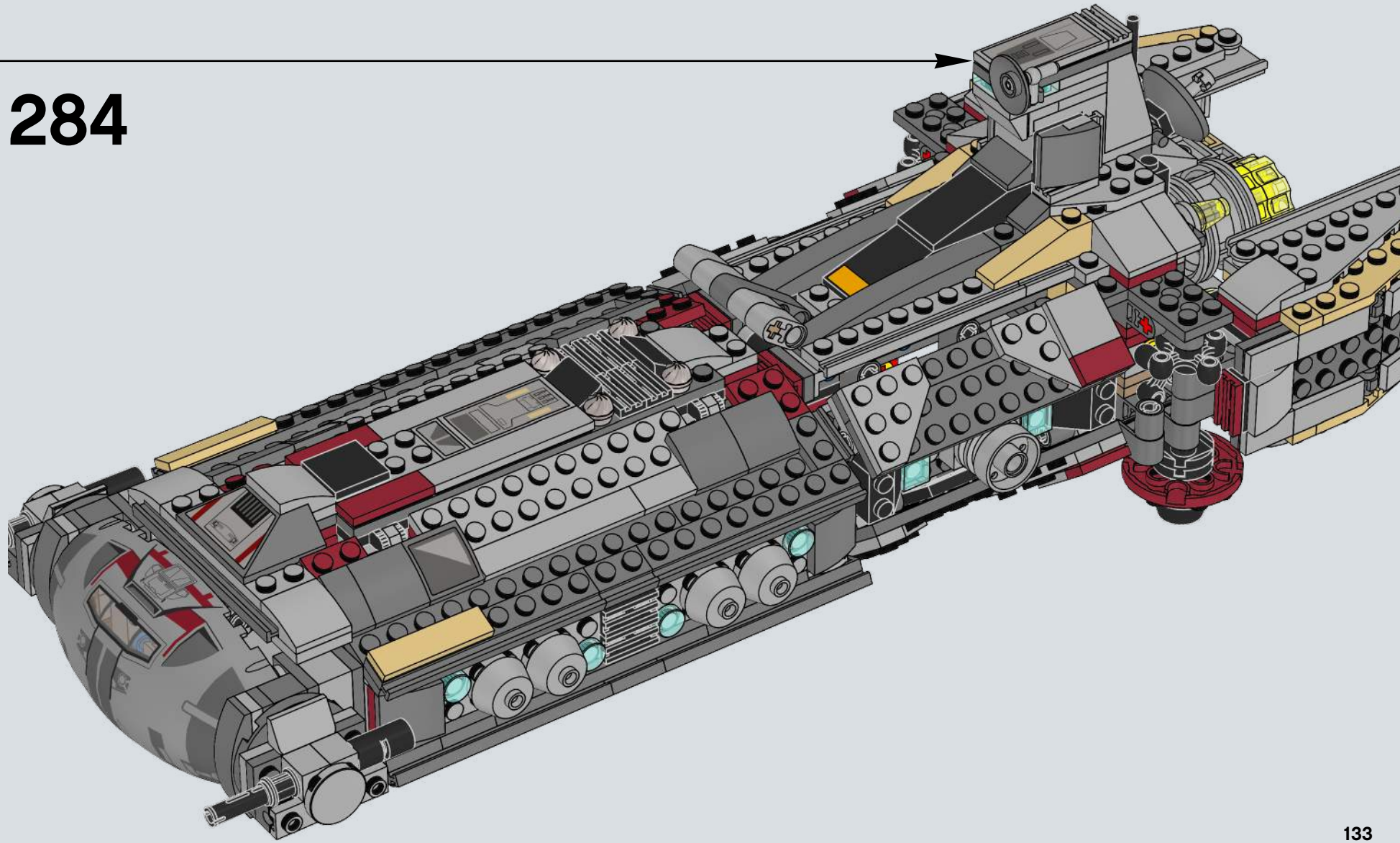

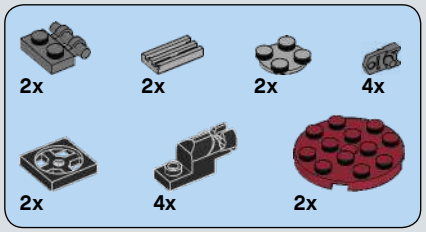

285

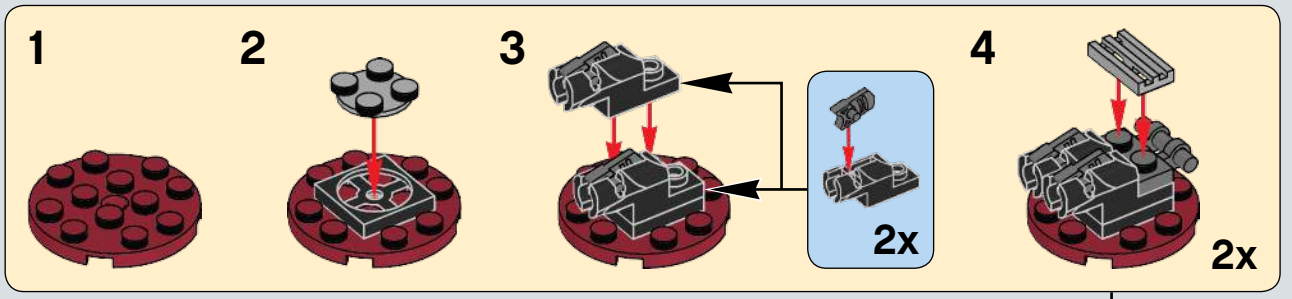

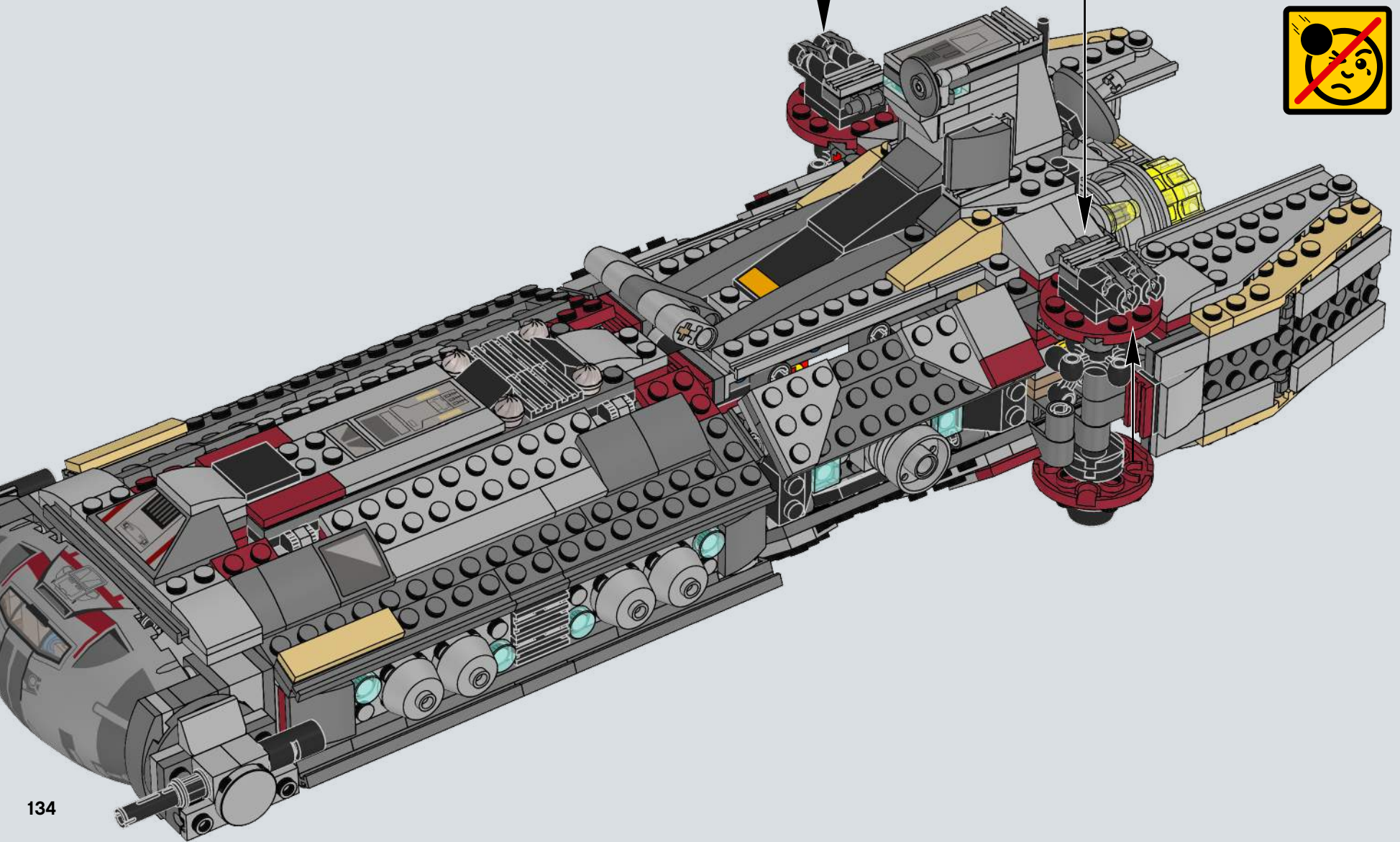

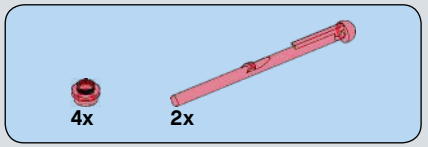

286

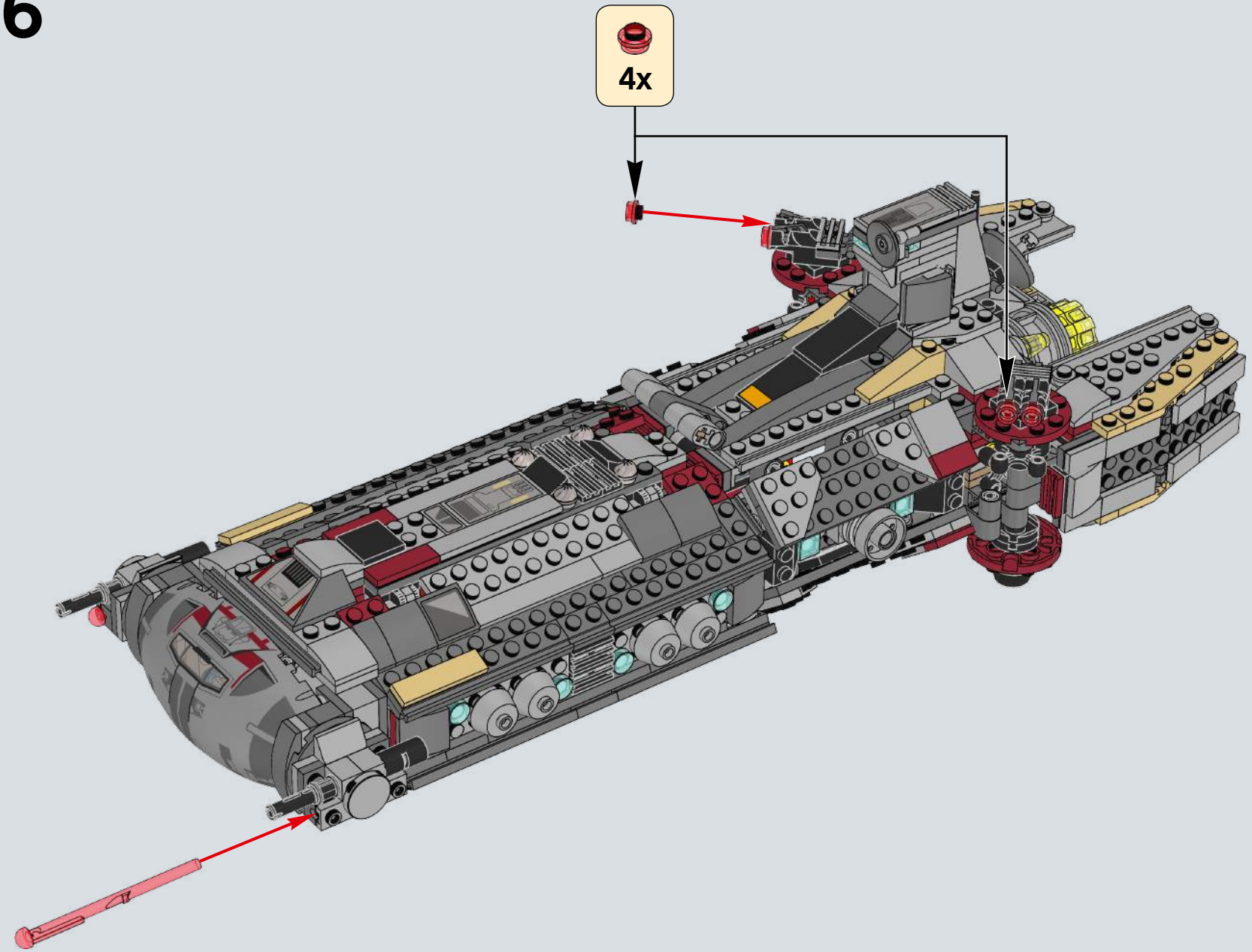

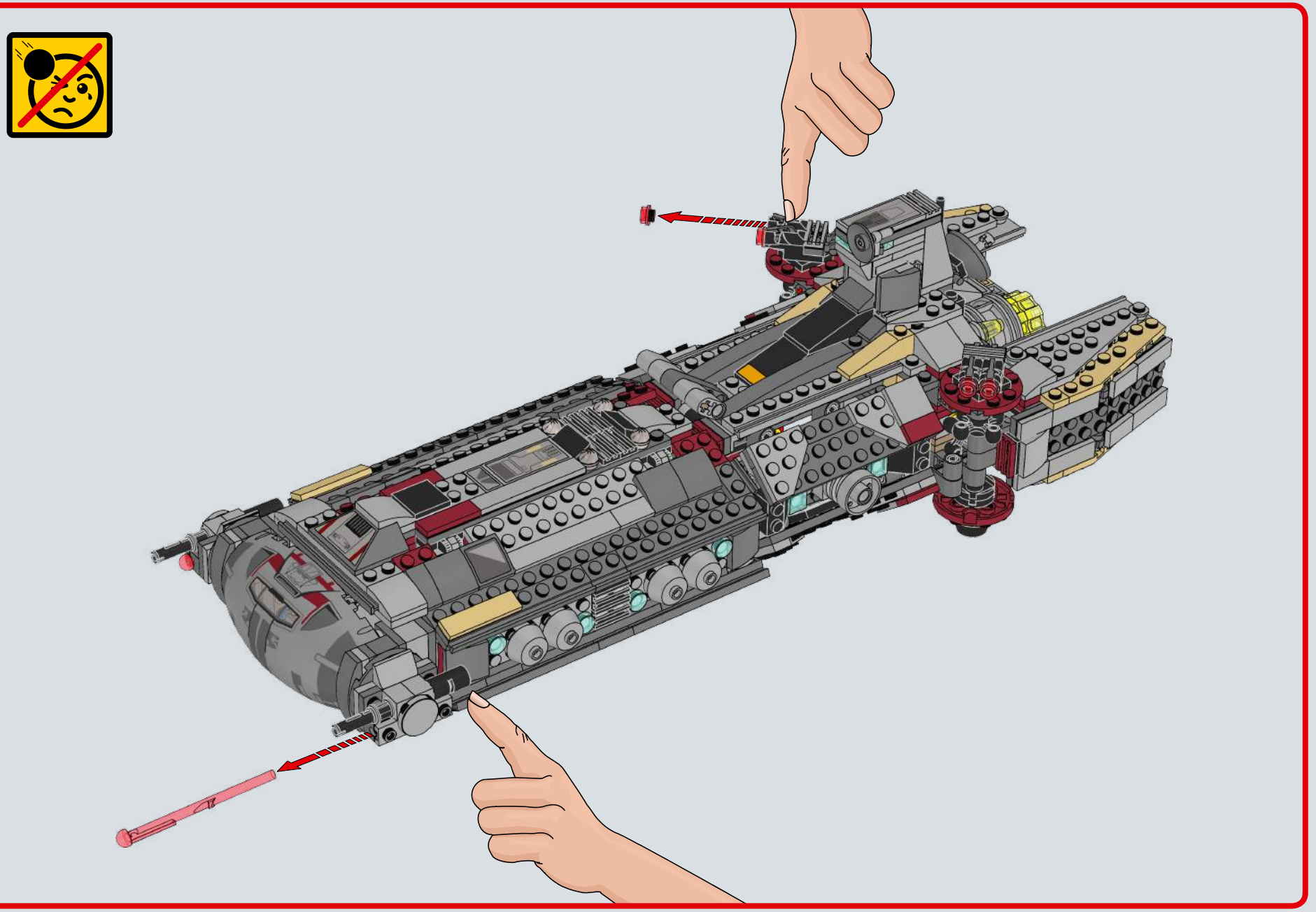

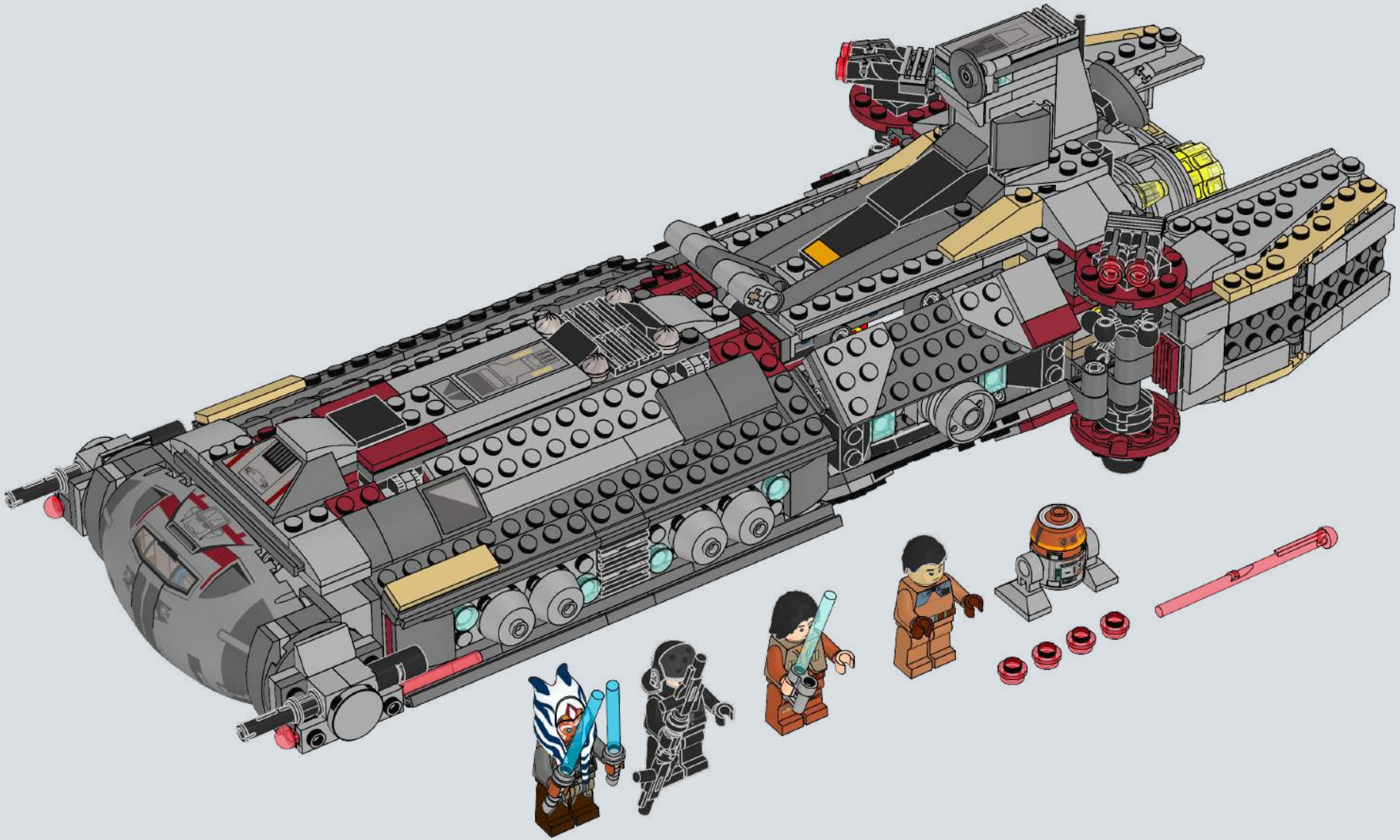

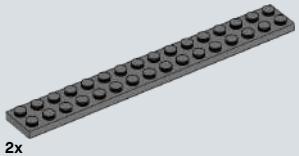
2x
4210796

2x
6000970

2x
4211137

4x
4210678

8x
4210706

2x
4211122

2x
4211061

5x
4257526

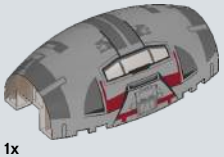
1x
6155299

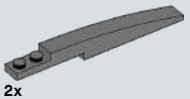
2x
6037666

9x
4210967

3x
4260707

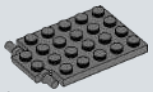
2x
4595710

1x
4210998

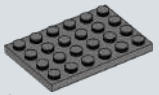
4x
4211115

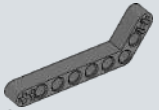
4x
4281516

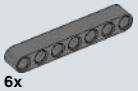
6x
4495931

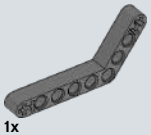
1x
4210638

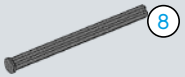
1x
4499858
8

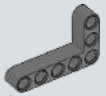
4x
4210753

1x
6013539

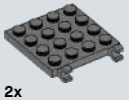
2x
6039699

4x
4211002

1x
4211053

5x
4211001

2x
4648256

2x
4213607

2x
4528323

10x
4211065

1x
4211085

2x
4552349

1x
4210865

4x
4547958

8x
6118832

5x
4211043

2x
4211064

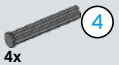
4x
6083620
4

8x
4211094

4x
4210635

14x
6071261

8x
6066952

4x
6015356

3x
6012451

1x
4210719

2x
4504378

1x
4587212

7x
4567887

1x
4211010

6x
4210851

4x
4210892

2x
4210655

8x
6019987

4x
4211063

2x
6029948

2x
6117972

8x
4543086

3x
4210660

2x
6100030

5x
6051334

3x
4114309

4x
6013938

1x
6031962

2x
6056274

2x
6056273

1x
4185177

2x
4114306

4x
4113233

2x
4550324

4x
4234365

2x
6058091

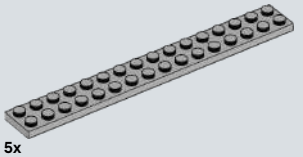
5x
4211486

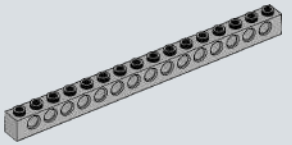
4x
4211443

2x
4211498

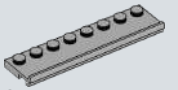
4x
4222019

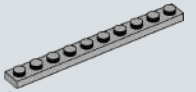
4x
4251149

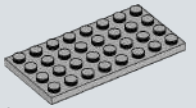
2x
4211407

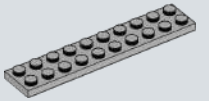
6x
4211462

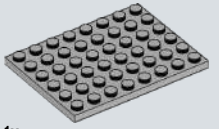
1x
4211408

1x
4211725

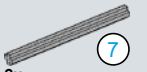
3x
4211805
7

12x
4211395

2x
4211385

1x
4297210

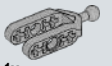
1x
4211711

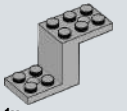
1x
6012653

11x
4211466

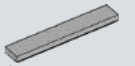
4x
4211549

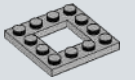
4x
4612621

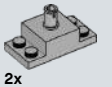
2x
4211666

6x
4211452

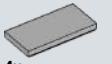
4x
4560183

4x 4211758
1x 4550170
7x 4211475
12x 6028324
5x 4568637
2x 6052200
9x 4278273
2x 4540203
1x 6081211
4x 6004888
2x 4211889
4x 4211814
11x 4211414
8x 4526985
3x 6028812
8x 6089147
2x 4211388
6x 4211398
4x 4515341
2x 4211541
2x 6076663
4x 4651063
3x 4654582
4x 4211568
2x 4258273
2x 4258275
4x 4211413
10x 6102357
8x 4237084
1x 4211387
1x 6007894
2x 6109684
2x 4211655
2x 4211488
14x 4211396
5x 4211421
3x 4211386
2x 6048898
4x 4211445
8x 4211361
2x 6107472
1x 4539481
12x 4211525
2x 4211622
4x 4211535
5x 4211350
5x 4211440
2x 4211376
4x 4211397
10x 4558169
4x 4211429
1x 4211508
4x 4541506
4x 4539090
23x 4539097
2x 4613761
13x 4585479
6x 4585751
2x 4583299
4x 4631233
5x 4539071
10x 4539062
1x 4618986
20x 4143005
6x 4206482
4x 6092582
17x 4514553
2x 379526
2x 300926
2x 4243819
4x 4248204
2x 368026
1x 306826
6x 302026
2x 4185583
2x 4142135
1x 370626
2x 4548180
2x 4653822
2x 370526
3x 371026
6x 403226
48x 4121715
1x 4512363
2x 4526982
8x 241226
14x 302326
2x 6000650
2x 6016172
4x 303926
2x 235726
6x 4140801
4x 6102734
4x 4515340
2x 243226
1x 4598897
1x 6015891
1x 6066102
1x 4654944
1x 4177431
2x 4498713
1x 6093525
1x 4568933
1x 6101867
1x 9339
1x 6101912
8x 4528604
1x 6055631
4x 4112289
5x 4239601
3x 4227155
11x 4142865
2x 4513987
4x 4567334
4x 3006349
2x 4651747
1x 6152631
1x 6152633
1x 6101894
1x 6083151
1x 4124073
14x 6051918
4x 4667222
12x 6022171
4x 6058160
8x 3005741
2x 6155057
1x 6081222
3x 6054526
1x 4654448
1x 6152640
1x 6083217
1x 6153850
1x 6153795
1x 6083541
1x 6152646
1x 6155058
Customer Service
Kundenservice
Service Consommateurs
Servicio Al Consumidor
LEGO.com/service or dial
: 00800 5346 5555
: 1-800-422-5346

75145
75145
75147
75147
75147
75147
75148
75148
75148/75149
75148
75149
75149
75149
75150
75150
75150
75150
75157
75157
75157

MASTER YOUR FORCE

DOWNLOAD THE FREE FORCE BUILDER APP!

Screen images simulated. Free app download. Ask parents' permission first.
Simulierte Schirmbilder. Kostenloser App-Download. Bitte frage erst deine Eltern um Erlaubnis.
Images d'écran simulées. Téléchargement gratuit de l'appli. Demande d'abord l'autorisation d'un parent.
Capturas de pantalla simuladas. Descarga gratis la app. Pide antes permiso a tus padres.
Imagens de ecrã simuladas. Descarregamento grátis de app. Pede primeiro permissão aos teus pais.
A képernyőképek nem valódiak. Az app ingyenesen letölthető. Először kérj engedélyt a szüleidtől!
屏幕图像已模拟。免费 app 下载。先请求家长的许可。

LEGO STAR WARS

COMING 2016

Download on the App Store

GET IT ON Google play

LEGO STAR WARS™

Apple, the Apple logo, iPad, iPhone and iPod touch are trademarks of Apple Inc.
Google Play is a trademark of Google Inc.

LEGO
video games
STAR WARS
THE FORCE AWAKENS
VIDEOGAME COMING 2016
LEGO.com/videogames
PS3 PS4 PSVITA XBOX ONE XBOX 360 PC Wii U NINTENDO 3DS Nintendo eShop
7
www.pegi.info
Provisional
LEGO® STAR WARS™: The Force Awakens software © 2016 TT Games Ltd. Produced by TT Games under license from the LEGO Group. LEGO, the LEGO logo, the Brick and the Knob configurations and the Minifigure are trademarks and/or copyrights of the LEGO Group. ©2016 The LEGO Group. LucasArts, the LucasArts logo, STAR WARS and related properties are trademarks in the United States and/or in other countries of Lucasfilm Ltd. and/or its affiliates. © 2016 Lucasfilm Entertainment Company Ltd. or Lucasfilm Ltd.
WB GAMES LOGO, WB SHIELD: ™ & © Warner Bros. Entertainment Inc. (s16)
LUCASFILM Ltd
TT games
WB GAMES